Speaker Systems

スピーカーシステム

ラインアップ
Products Line-up

奥行の広い空間や残響の多い空間で、
明瞭で快適な拡声／スピーチ環境を実現。
ラインアレイスピーカー

横幅の広い空間でも明瞭なアナウンスと、迫力ある低域再生を実現。
コンパクトスピーカー（広指向性）

高音域まで力強く拡声する、定指向性ホーン採用スピーカー。
コンパクトスピーカー（定指向性）

体育館や講堂など、さまざまな用途に応じたシステムを用意。
大空間用設備スピーカー

取付工事の工数を大幅に削減できるスプリングクランプ方式。
シーリングスピーカー

駅や駐車場、プール、公園など、屋外での幅広い用途に対応。
全天候型スピーカー

さまざまな用途で使える、モバイル型コンパクトスピーカー。
パワードスピーカー

製品コンセプト
Product concept

人の声を表情豊かに再現すること。

ここから、ビクターのプロサウンドシステムの音づくりは出発しています。母音と子音、音楽の立ち上がり音と余韻をありのままに再現することで、話し手のニュアンスや演奏者の感情が伝わり、リスナーと感動を共有する一体感が生まれます。
「母音」と「子音」それぞれの表現帯域再生に、専用定指向性ホーン&ユニットを搭載した初期モデル「PS-S901／S902」の開発当時から、明瞭で快適なスピーチ環境を実現するラインアレイスピーカー「PS-S518」の今日まで、それは当社の一貫したサウンドポリシーです。

主な用途と価格帯
The main uses & Price range

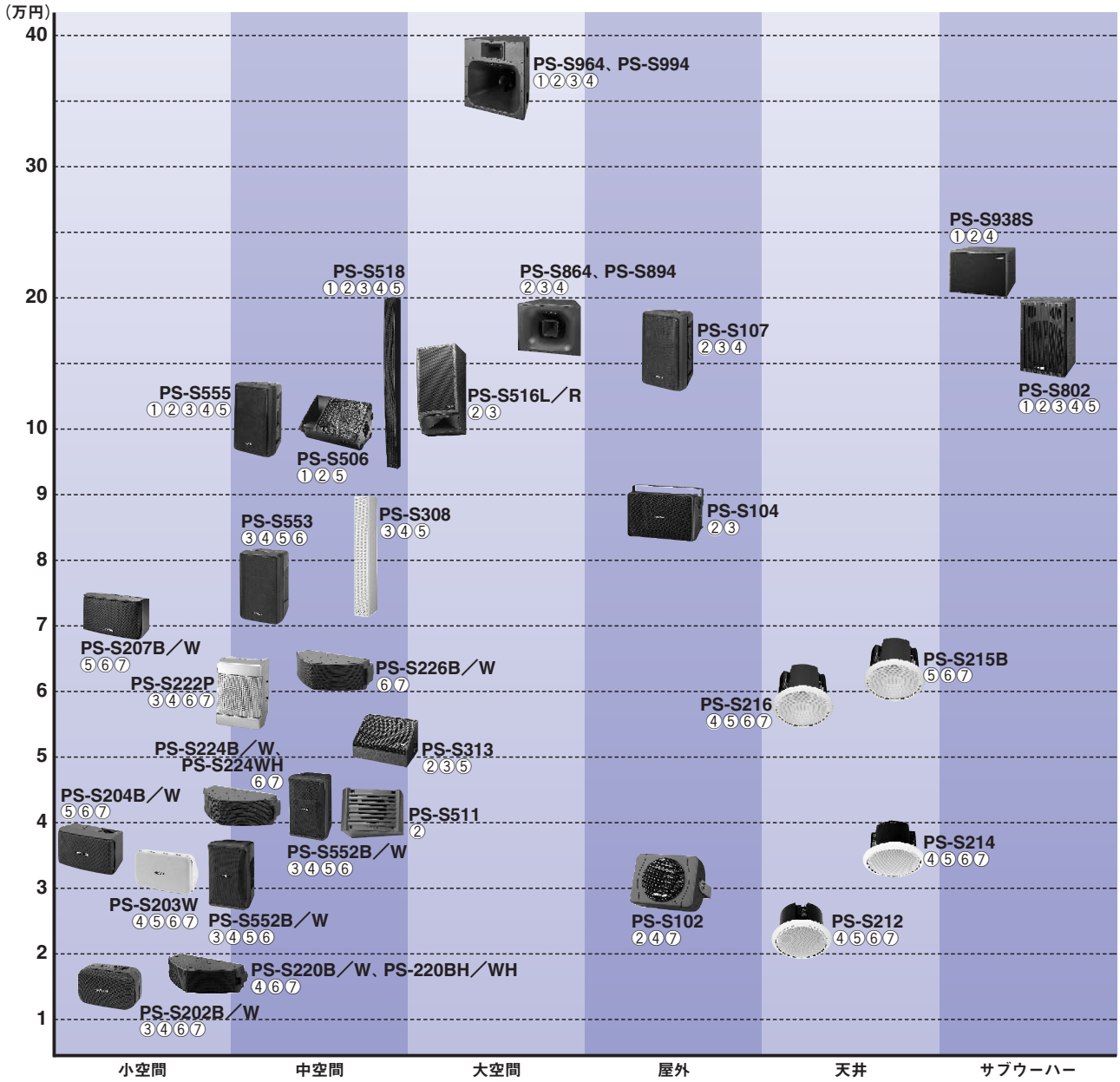

≪市場≫

① 多目的ホール …… 県民会館／多目的ホール／コンベンション施設
② 体育施設 …… 体育館／総合運動公園／屋外競技場／プール
③ 教育施設 …… 大学講堂／学校講堂／教室／企業内研修施設
④ 公共施設 …… 社会福祉施設／社会教育施設／美術館／資料館／図書館
⑤ バンケット …… ホテル／結婚式場／旅館
⑥ アミューズメント …… パチンコホール／カラオケルーム／ゲームセンター
⑦ 商業空間 …… 店舗／ショールーム／ロビー／ブティック／レストラン

※商品の材質などにより特殊環境下（ガス・油煙などの充満、塩害など）でのご使用ができない場合があります。

アウトライン
OUTLINE

<ラインアレイスピーカー>

ホール　大学講堂　体育館　結婚式場

均一で聴き取りやすい拡声環境を実現。
明瞭で快適なスピーチ環境をお届けします。

ラインアレイスピーカーとは

音圧や位相などが同じスピーカーユニットを縦方向に複数台配列することにより、垂直方向（上下方向）に音が拡がりにくい線状音源を作り出すスピーカーシステムです。当社は、用途に応じて2つのラインアレイスピーカーをご用意しました。

音の反射が少なく、明瞭度が向上。

従来のスピーカーでは、音が球面上に拡がるため、床面や天井に反射した音が残響となり音声の明瞭度を損なってしまいます。ラインアレイスピーカーは音が垂直方向（上下方向）にほとんど拡がらないため、残響の起きやすい空間でも明瞭な拡声が可能になります。

従来のスピーカー

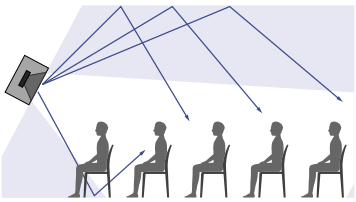

●明瞭度を損なう反射音

▼

ラインアレイスピーカー

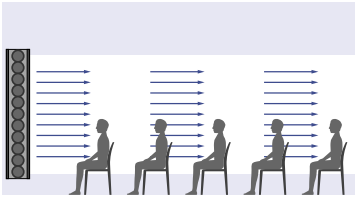

●反射音が少なく明瞭な音声

後方エリアまで均一な音量でカバー。

従来のスピーカーに比べ、ラインアレイスピーカーは距離による音エネルギーの減衰が抑えられるという特性があります。これにより、同じ音声出力でも前方と後方エリアの音量差が少なく、奥行の広い空間でも均一で聴き取りやすい快適な環境を得ることができます。

従来のスピーカー

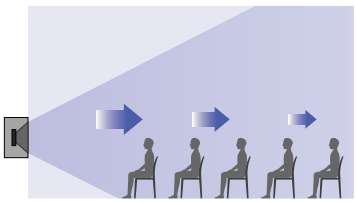

●距離が倍になるごとに音圧が6dB減衰

▼

ラインアレイスピーカー

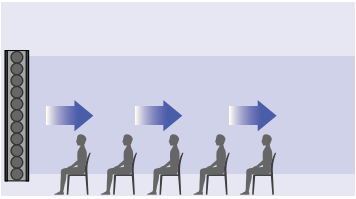

●距離が倍になっても音圧の減衰量が6dB少ない

不快なハウリングが起こりにくい。

ラインアレイスピーカーは天井と床面からの反射音の影響を受けにくいうえに多数のスピーカーユニットから音が分散して放射されるので、不快なハウリング現象が従来に比べて起こりにくく、マイクの使用場所の自由度が広がります。

従来のスピーカー

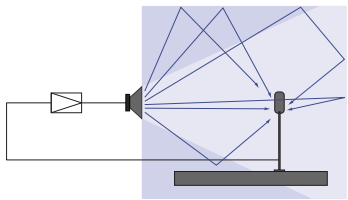

●大きな音量や反射音がハウリングを起こす

▼

ラインアレイスピーカー

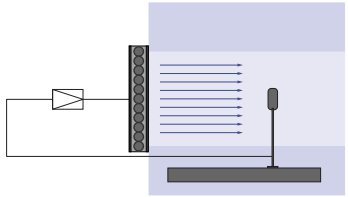

●エネルギーが分散しハウリングを起こしにくい

■体育館での設置例（PS-S518）

床上2mの位置に設置しても、十分に広い空間をカバーできます。また、児童のいたずら防止にもつながります。

●平面図

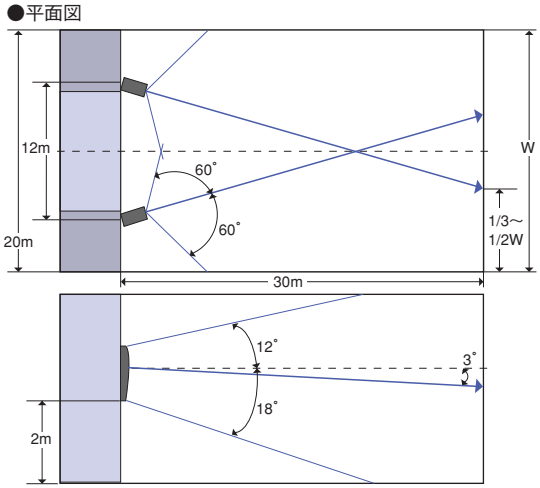

モノづくりMemo

1BOXタイプのラインアレイスピーカーは人気が高く、各社より販売されていますが、弊社のモデルは大変スリム（幅110mm）です。教室や会議室の「ホワイトボード」や「大型モニター画面」の両サイドに設置しても、インテリアに溶け込む、スッキリとスマートなデザインです。

ラインアレイスピーカー

PS-S518

希望小売価格 **210,000円**〔1本〕(税抜 200,000円)

- φ77mmコーン型ユニット18個を縦列配置。距離減衰が少なく、ハウリングに強い線状音源スピーカー。
- 垂直方向の指向性制御に優れ、天井や床面からの余分な残響を抑え明瞭度をアップ。
- ビクター独自の非対称湾曲線状音源により、高域のピーキングを改善するとともに上下の指向性を30°に制御。
- 距離減衰が少ないため、小さな音量で遠くまで明瞭に拡声可能。
- 幅110mm・奥行151mmのスリムなデザインにより、幅広い建築デザインにマッチ。
- 別売カップリングトランス組込により、ハイインピーダンスラインに対応可。※

※非常用放送設備のスピーカーとしてはご使用できません。

形式	密閉型
スピーカーユニット	77mm(フルレンジ)コーン型スピーカー×18
定格入力	270W
最大入力	450W(連続プログラム)
出力音圧レベル	92dB/W(1m)
周波数特性	65Hz〜15kHz
入力インピーダンス	4Ω(ハイインピーダンススピーカーライン対応可)
水平/垂直指向角度	水平:120°、垂直:30°(音軸下向き3°)
入力端子	スクリューターミナル
外形寸法	幅110mm×高さ1600mm×奥行151mm
質量	約12kg
仕上	黒色塗装(ネット部:エキスパンドメタル)
付属品	壁面取付用ブラケット…2

外形寸法図(mm)

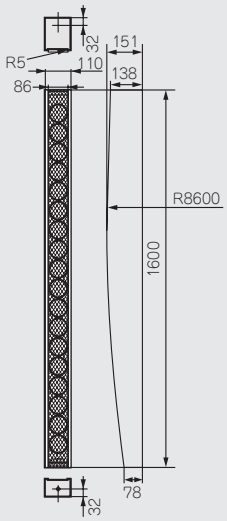

指向特性図

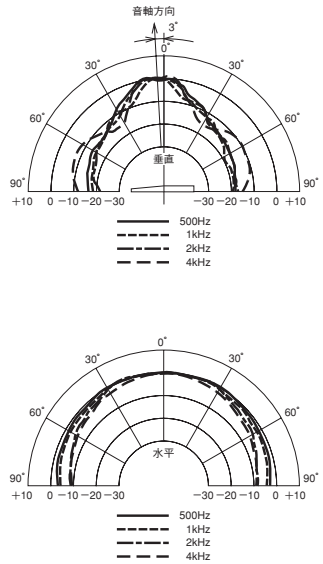

周波数特性図

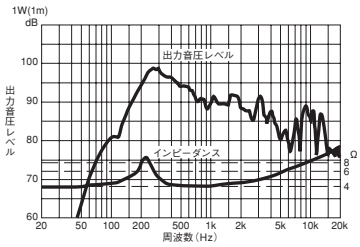

コンパクト ラインアレイスピーカー

PS-S308

希望小売価格 **94,500円**〔1本〕(税抜 90,000円)

- φ77mmコーン型ユニット8個を縦列配置。距離減衰が少なく、ハウリングに強い線状音源スピーカー。
- 幅110mm、高さ810mmのスリム&コンパクトデザイン。インテリア性を重視したホワイトボディで、教室や会議室などにマッチ。
- 縦2段に配列可能。階段教室など、高低差のある座席スペースにも対応。
- 別売カップリングトランス組込により、ハイインピーダンスラインに対応可。※

※非常用放送設備のスピーカーとしてはご使用できません。

形式	密閉型
スピーカーユニット	77mm(フルレンジ)コーン型スピーカー×8
定格入力	200W
最大入力	480W(連続プログラム)
出力音圧レベル	94dB/W(1m)
周波数特性	65Hz〜20kHz、偏差−20dB
入力インピーダンス	8Ω(ハイインピーダンススピーカーライン対応可)
指向角度	水平:120°、垂直:15°
入力端子	スクリューターミナル
外形寸法	幅110mm×高さ810mm×奥行165mm
質量	約8kg
仕上	ペールグレー色塗装
付属品	壁面取付用ブラケット…2

外形寸法図(mm)

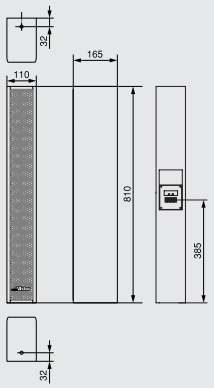

指向特性図

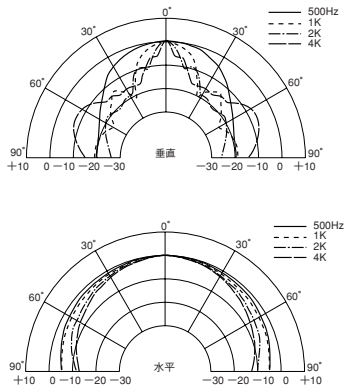

周波数特性図

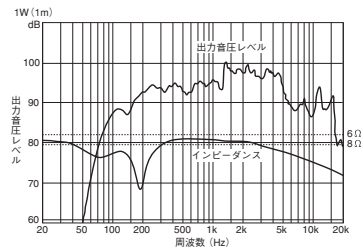

適合カップリングトランス

PS-T230

希望小売価格 **7,350円**(税抜7,000円)

ターミナルボードと付け替えで本体に内蔵可能

アウトライン
OUTLINE

<コンパクトスピーカー> PS-S220シリーズ

ホテル　パチンコパーラー　ショッピングセンター　レストラン

どの場所からでも聴き取りやすい、
迫力あるBGMと明瞭なアナウンスを実現します。

空間に合わせたさまざまな設置が可能。

スピーカー取付金具（オプション）により、天井や壁面はもちろん、スリムボディを活かした「縦吊り※」にも対応。設置場所を選びません。

●取付例

■天井取付

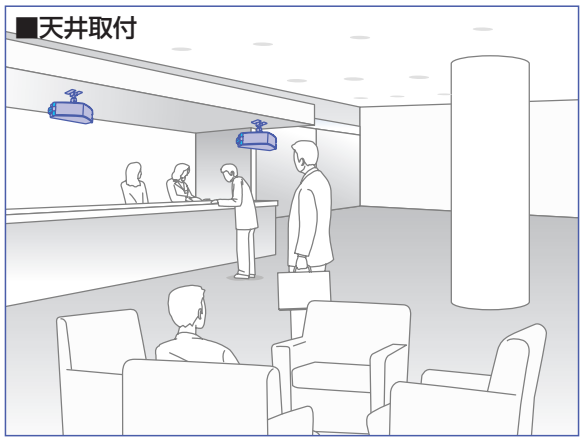

■天井取付（縦吊り）

■棚上取付

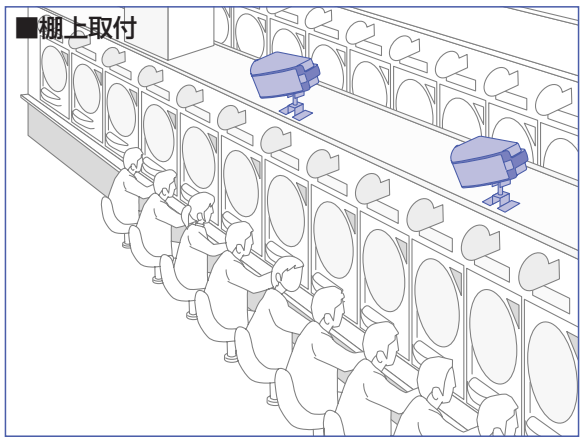

■壁面取付

広い空間でも均一でクリアな拡声。

講堂など、多人数でざわついた環境でも、講師のアナウンスが確実かつ明瞭に届きます。

インテリアにマッチするデザイン。

キャビネット色は、インテリアに合わせて選べるブラック系とグレー系の2色を用意。インテリア性に優れたデザインです。

聴き心地よいBGMと明瞭なアナウンスを両立。

お店に流れる心地よいBGMと、アナウンスの明瞭性が両立するよう設計されています。

コヒーレンス・コントロール・テクノロジー（特許出願中）採用。

中音域から高音域まで、一定の水平指向性を確保しています。

日本消防検定協会認定品L級のスピーカーも用意。

ハイインピーダンストランス内蔵タイプ（PS-S220BH／WH）を標準ラインアップしています。

モノづくりMemo

“2つのスピーカーユニット”の間隔距離により、指向性と周波数を制御。これによる指向性制御を中低域に設定し、高音域の指向性制御は、スピーカーの取付方向により行います。この方式により、広い周波数範囲で広い指向角度を制御できる、薄型のスピーカーシステムを実現しました。

コンパクトスピーカー（77mmフルレンジ×2）

PS-S220B（ブラック）

PS-S220W（ペールグレー）

希望小売価格 各**21,000**円〔1本〕（税抜 各20,000円）

PS-S220BH（ブラック）

PS-S220WH（ペールグレー）

希望小売価格 各**26,250**円〔1本〕（税抜 各25,000円）

●「コヒーレンス・コントロール・テクノロジー※」（特許出願中）の採用により、水平120°の広指向性を確保。定格入力80Wのハイパワーで広いエリアをカバーし快適な音場を提供。
●薄型デザインで幅広い室内デザインにマッチ。
●縦方向吊り下げ（スピーカー取付金具：PS-U20B／W）にも対応し、設置バリエーションが多彩。
●日本消防検定協会認定品L級のハイインピーダンストランス内蔵タイプ（PS-S220BH／WH）を標準ラインアップ。

※「コヒーレンス・コントロール・テクノロジー」：2個のスピーカーの干渉を利用し、水平方向の指向角度を制御する技術。

	PS-S220B／W	PS-S220BH／WH
形式	バスレフ型	
スピーカーユニット	77mm（フルレンジ）コーン型スピーカー×2	
定格入力	80W	5W、15W、30W
最大入力	160W（連続プログラム）	—
出力音圧レベル	89dB／W（1m）	88dB／W（1m）、第2シグナル入力時92 dB以上（5W、1m）
周波数特性	50Hz～20kHz（−20dB以内）	
入力インピーダンス	8Ω	2kΩ（5W）、670Ω（15W）、330Ω（30W）
指向角度	水平：120°（4kHz）、垂直：120°（4kHz）	
入力端子	プッシュターミナル	スクリューターミナル
外形寸法	幅366mm×高さ100mm×奥行200mm	
質量	約2.6kg	約3.3kg
仕上	PS-S220B／BH：ブラック色樹脂（マンセルN1.5近似） PS-S220W／WH：ペールグレー色樹脂（マンセル10B8／1近似）	
付属品	落下防止安全ワイヤー（ステンレス、約300mm）×1	

指向特性図

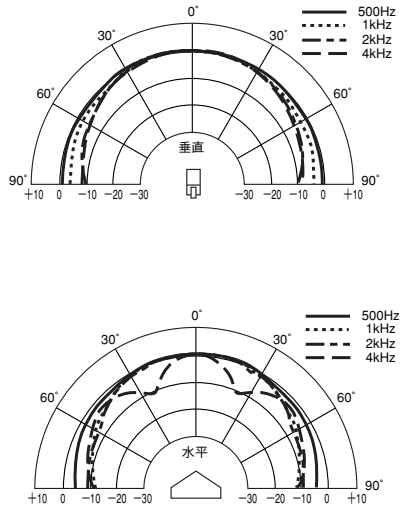

周波数特性図

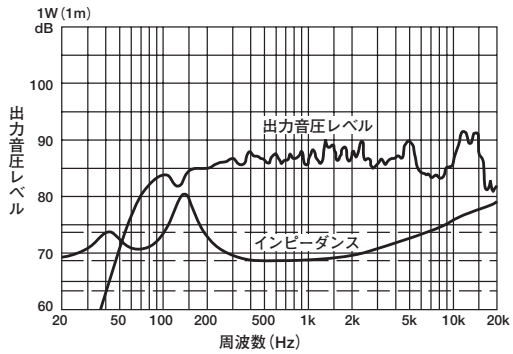

外形寸法図（mm）

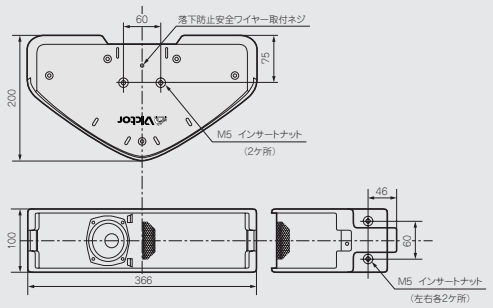

適合取付金具

天井吊下用

PS-U20B／W

希望小売価格 **5,250**円（税抜5,000円）

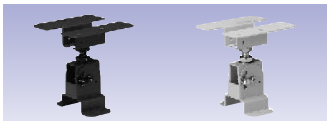

壁面取付用

PS-U30B／W

希望小売価格 **6,300**円（税抜6,000円）

マイクスタンド取付金具（幹旋品）

PSTB5J

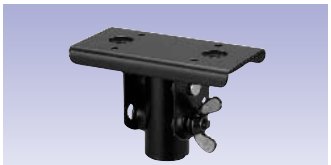

スタンド取付ネジ径	W5／8-27、W3／8-16
適合スピーカー	PS-S222P、PS-S202、PS-S220B／W／WH

コンパクトスピーカー（10cmフルレンジ×2）

PS-S224B（ブラック）

PS-S224W（ペールグレー）

希望小売価格 各**42,000**円〔1本〕（税抜 各40,000円）

PS-S224WH（ペールグレー）

希望小売価格 **48,300**円〔1本〕（税抜 46,000円）

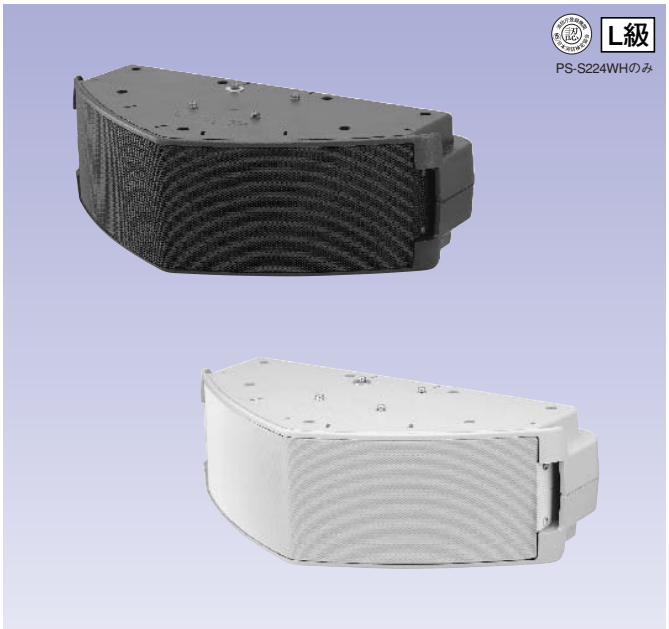

●「コヒーレンス・コントロール・テクノロジー※」（特許出願中）の採用により、水平120°の広指向性を確保。
●薄型デザインで幅広い室内デザインにマッチ。
●アナウンスも音楽も明瞭に拡声。
●コンパクトながら、出力音圧レベル91dB／W（1m）の高能率。
●日本消防検定協会認定品L級のハイインピーダンストランス内蔵（PS-S224WH）。

※「コヒーレンス・コントロール・テクノロジー」：2個のスピーカーの干渉を利用し、水平方向の指向角度を制御する技術。

外形寸法図（mm）

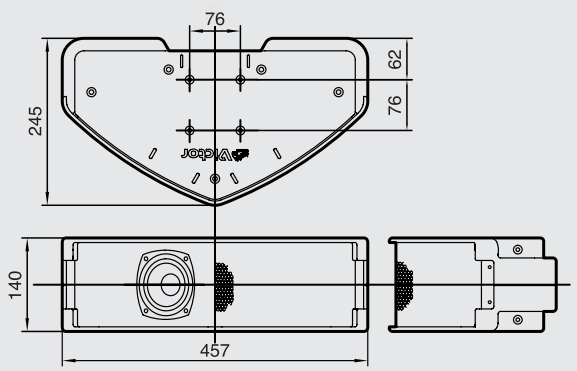

	PS-S224B／W	PS-S224WH
形式	バスレフ型	
スピーカーユニット	10cm（フルレンジ）コーン型スピーカー×2	
定格入力	80W	5W、15W、30W
最大入力	160W（連続プログラム）	—
出力音圧レベル	91dB／W（1m）	90dB／W（1m）、第2シグナル入力時92dB以上（5W、1m）
周波数特性	65Hz～20kHz	
入力インピーダンス	8Ω	2kΩ（5W）、670Ω（15W）、330Ω（30W）
指向角度	水平：120°（1kHz、8kHz）、垂直：180°以上（1kHz）160°（8kHz）	
入力端子	プッシュターミナル	スクリューターミナル
外形寸法	幅457mm×高さ140mm×奥行245mm	
質量	約4kg	約4.6kg
仕上	PS-S224B：ブラック色樹脂（マンセルN1.5近似） PS-S224W／WH：ペールグレー色樹脂（マンセル10B8／1近似）	
付属品	落下防止安全ワイヤー（ステンレス、約300mm）×1	

指向特性図

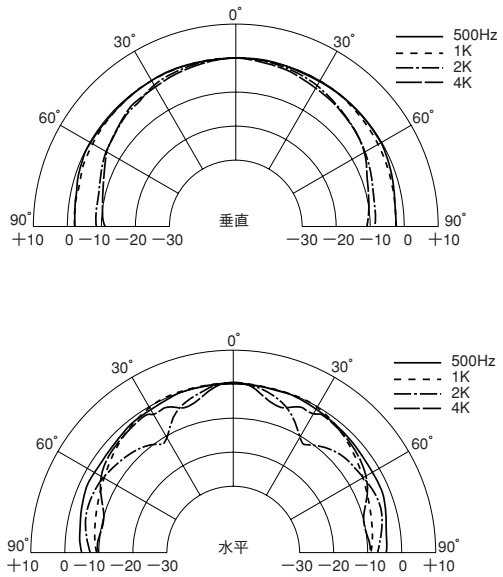

PS-S224B／W周波数特性図

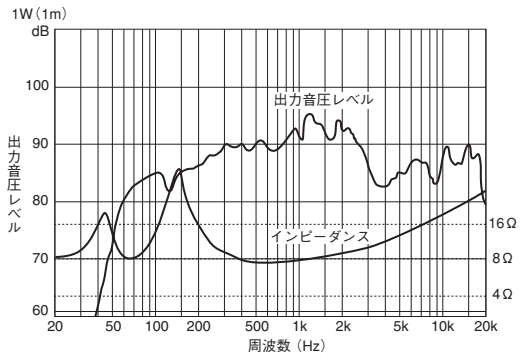

PS-S224WH周波数特性図

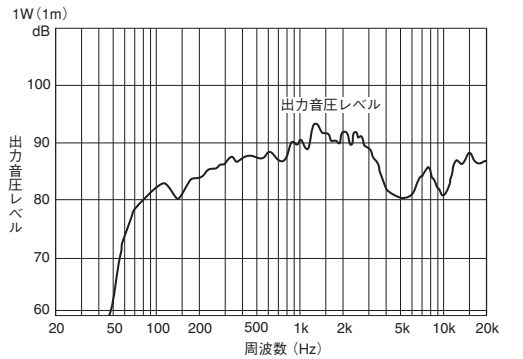

コンパクトスピーカー（2.5cmドーム型ツィータ／13.5cmコーン型ユニット）

PS-S226B（ブラック）

PS-S226W（ペールグレー）

希望小売価格 各**60,900**円〔1本〕（税抜 各58,000円）

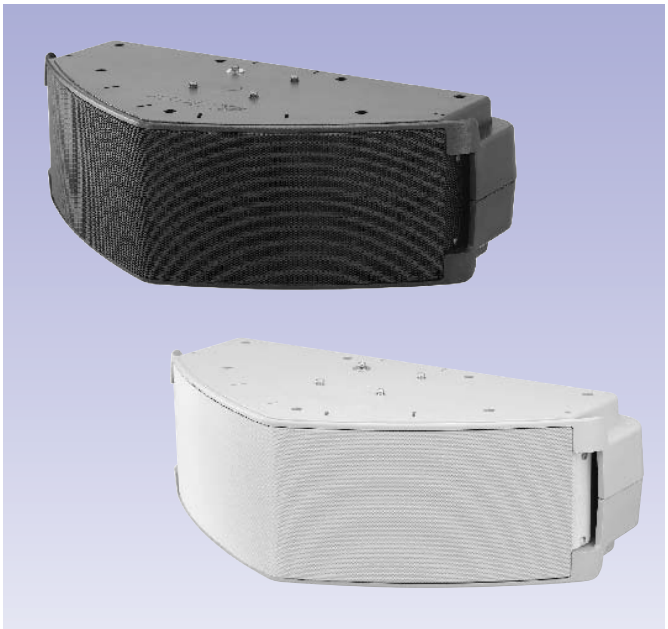

●「コヒーレンス・コントロール・テクノロジー※」（特許出願中）の採用より、水平120°の広指向性を確保。定格入力100Wのハイパワーで広いエリアをカバーし快適な音場を提供。
●薄型デザインで幅広い室内デザインにマッチ。
●アナウンスも音楽も明瞭に拡声。
●コンパクトながら、高能率92dB／W（1m）、高耐入力（200W）設計。
●キャビネット色は、インテリアに合わせて選べるペールグレーとライトグレーの2色を用意。インテリア感覚にあふれたデザインでお洒落な空間にもマッチ。

※「コヒーレンス・コントロール・テクノロジー」：2個のスピーカーの干渉を利用し、水平方向の指向角度を制御する技術。

外形寸法図（mm）

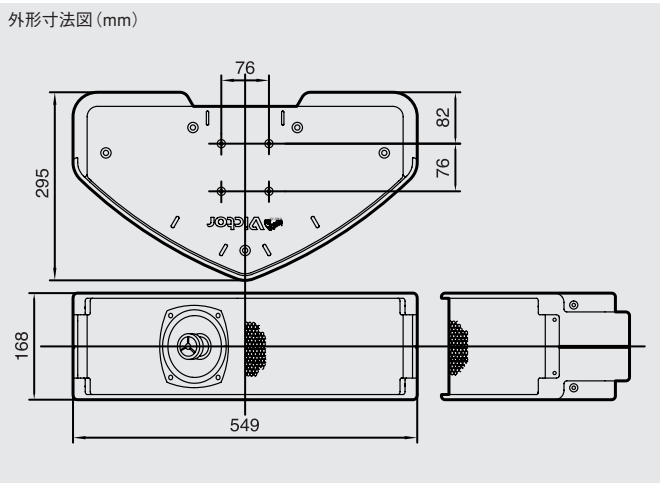

形式	バスレフ型
スピーカーユニット	高音用：25mmドーム型×2、 低音用：13.5cmコーン型×2（ツィータ、ウーハー同軸タイプ）
定格入力	100W
最大入力	200W（連続プログラム）
出力音圧レベル	92dB／W（1m）
周波数特性	60Hz～20kHz
入力インピーダンス	8Ω
指向角度	水平：120°（1kHz、8kHz）、垂直：180°以上（1kHz）125°（8kHz）
入力端子	プッシュターミナル
外形寸法	幅549mm×高さ168mm×奥行295mm
質量	約5.8kg
仕上	PS-S226B：ブラック色樹脂（マンセルN1.5近似） PS-S226W：ペールグレー色樹脂（マンセル10B8／1近似）
付属品	落下防止安全ワイヤー（ステンレス、約300mm）×1

指向特性図

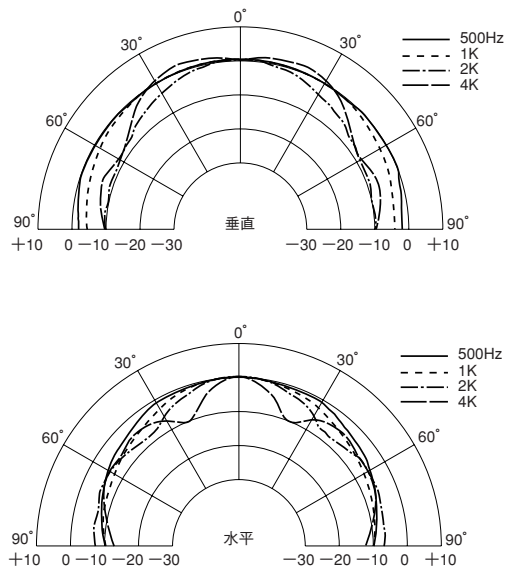

周波数特性図

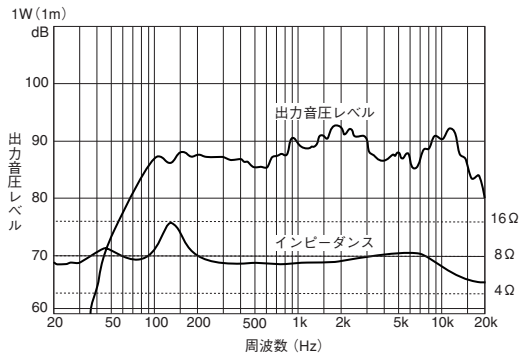

適合取付金具（PS-S224B／W、PS-S224WH、PS-S226B／W共通）

天井吊下用

PS-U70B／W

希望小売価格 **6,825**円（税抜6,500円）

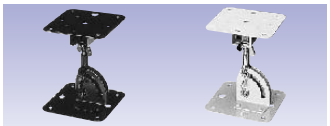

壁面取付用

PS-U80B／W

希望小売価格 **8,925**円（税抜8,500円）

ファッショナブルスピーカー(12cmフルレンジ)

PS-S202B (ダークグレー)

希望小売価格 **19,845円**〔1本〕(税抜 18,900円)

PS-S202W (アイボリー)

希望小売価格 **21,420円**〔1本〕(税抜 20,400円)

- 多様なインテリアにマッチするファッショナブルなフォルム。
- 小型ながら連続プログラム160Wの高耐入力。
- 別売カップリングトランス組込可。※
- テレビモニターの近くでも安心して使える防磁設計。
- 過大入力からスピーカーユニットを保護するプロテクターを内蔵。

※非常用放送設備のスピーカーとしてはご使用できません。

スピーカーユニット	12cmフルレンジコーン・防磁型
定格入力	80W(RMS)
最大入力	160W(連続プログラム)
出力音圧レベル	89dB/W(1m)
周波数特性	75Hz〜20kHz
入力インピーダンス	6Ω(ハイインピーダンススピーカーライン対応可)
水平/垂直指向角度	140°/160°(2kHz)、110°/80°(4kHz)、30°/40°(8kHz)
外形寸法	幅255mm×高さ155mm×奥行155mm
質量	約2.8kg
仕上	キャビネット:SECC亜鉛メッキ処理鋼板 PS-S202B:ダークグレー塗装(マンセル1.5Y2.5/0.2近似) PS-S202W:アイボリー塗装(マンセル4Y8/0.9近似

外形寸法図(mm)

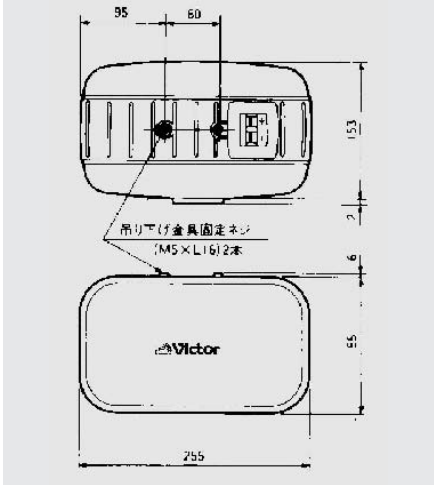

指向特性図

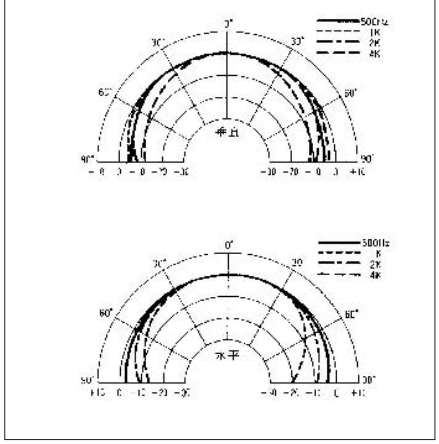

周波数特性図

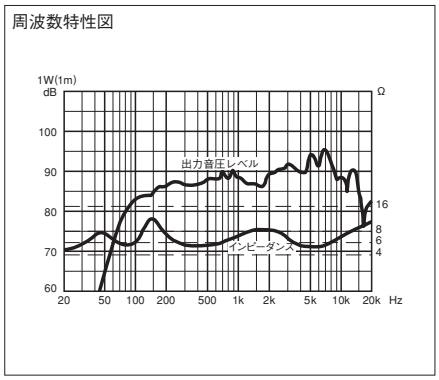

※マイクスタンド取付金具(斡旋品) PSTB5J

ファッショナブルスピーカー(16cm2ウェイ)

PS-S203W (アイボリー) ◇

希望小売価格 **37,800円**〔1本〕(税抜 36,000円)

- 2本の高音用スピーカーを左右対称傾斜配置。12.5kHzで水平120°の指向性を獲得。
- 天井と壁のコーナー設置に適したキャビネット背面構造。
- 小型ながら連続プログラム200Wの高耐入力。
- 別売カップリングトランス組込可。※
- テレビモニターの近くでも安心して使える簡易防磁設計。

※非常用放送設備のスピーカーとしてはご使用できません。

スピーカーユニット	高音用:6cmコーン型×2、 低音用:16cmコーン型×1
定格入力	70W(RMS)
最大入力	200W(連続プログラム)
出力音圧レベル	90dB/W(1m)
周波数特性	60Hz〜20kHz
入力インピーダンス	8Ω(ハイインピーダンススピーカーライン対応可)
クロスオーバー周波数	2kHz
水平/垂直指向角度	180°/130°(1kHz)、50°/110°(2kHz)、130°/110°(4kHz)、130°/50°(8kHz)、120°/120°(12.5kHz)
外形寸法	幅438mm×高さ265mm×奥行195mm
質量	約5.5kg
仕上	アイボリー塗装(マンセル4Y8/0.9近似)

外形寸法図(mm)

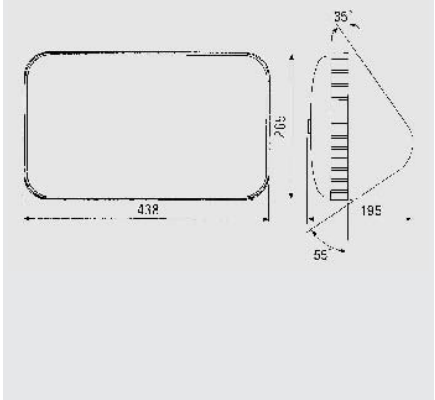

指向特性図

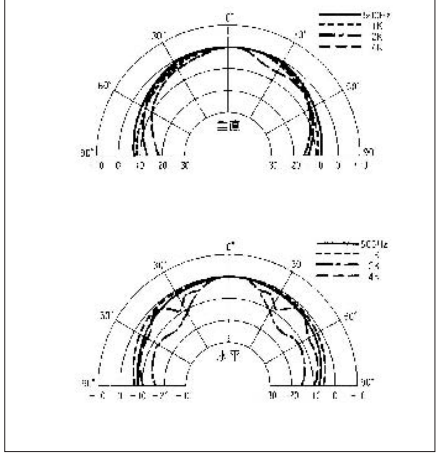

周波数特性図

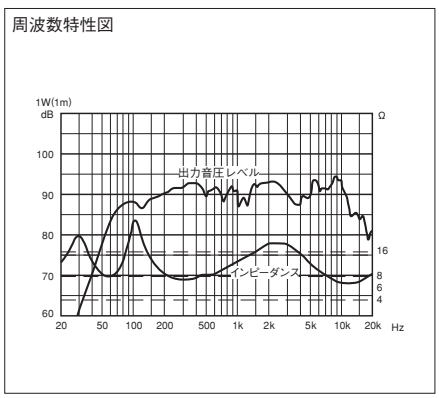

適合取付金具

天井吊下用(PS-S202B/W)	天井吊下用(PS-S203W)	壁面取付用(PS-S202B/W)	壁面取付用(PS-S203W)	天井/壁面取付用(PS-S203W)	壁面直付用(PS-S203W)
PS-U20B/W	PS-U70B/W	PS-U30B/W	PS-U80B/W	PS-SU25B	添付ブラケット
希望小売価格 5,250円(税抜5,000円)	希望小売価格 6,825円(税抜6,500円)	希望小売価格 6,300円(税抜6,000円)	希望小売価格 8,925円(税抜8,500円)	希望小売価格 4,200円(税抜4,000円)	

適合カップリングトランス

PS-T215 (PS-S202B/W用)	PS-T230 (PS-S203W用)
希望小売価格 5,250円(税抜5,000円)	希望小売価格 7,350円(税抜7,000円)

ターミナルボードと付け替えで本体に内蔵可能

ファッショナブルスピーカー（16cm2ウェイ）

PS-S204B（ダークグレー）◈

PS-S204W（アイボリー）◈

希望小売価格 各**42,000**円〔1本〕（税抜 各40,000円）

●騒音の大きい場所で、音楽やスピーチを明瞭に提供するファッショナブルスピーカー。
●コンパクトながら出力音圧レベル91dB／W（1m）の高能率、しかも最大入力200Wの高耐入力。
●高音用スピーカーを左右対称に30°傾けて配置、高音域まで水平120°以上の指向性を獲得。

スピーカーユニット	高音用：6cmコーン型×2、低音用：16cmコーン型×1
定格入力	70W（RMS）
最大入力	200W（連続プログラム）
出力音圧レベル	91dB／W（1m）
周波数特性	65Hz～20kHz
入力インピーダンス	8Ω（ハイインピーダンススピーカーライン対応可）
クロスオーバー周波数	3kHz
水平／垂直指向角度	190°／130°（1kHz）、90°／120°（2kHz）、160°／135°（4kHz）、150°／100°（8kHz）、145°／105°（12.5kHz）
外形寸法	幅350mm×高さ210mm×奥行200mm
質量	約5.0kg
仕上	PS-S204B：ダークグレー塗装（マンセル1.5Y2.5／0.2近似） PS-S204W：アイボリー塗装（マンセル4Y8／0.9近似）

外形寸法図（mm）

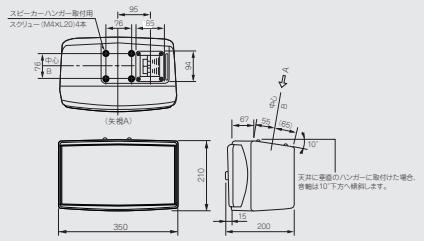

指向特性図

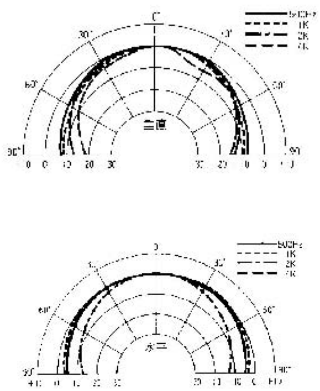

周波数特性図

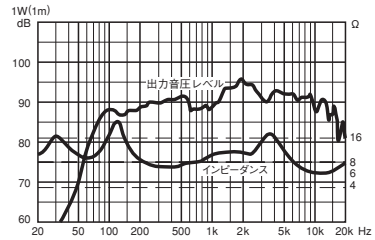

ファッショナブルスピーカー（20cm2ウェイ）

PS-S207B（ダークグレー）◈

PS-S207W（アイボリー）◈

希望小売価格 各**78,750**円〔1本〕（税抜 各75,000円）

●音楽もアナウンスも明瞭に伝えるファッショナブルスピーカー。
●左右対称に2個のホーンツィータを配置、高音域まで水平120°以上の指向性を獲得。
●高能率92dB／W（1m）、高耐入力（240W）設計。
●別売カップリングトランス組込によりハイインピーダンススピーカーラインに対応。※

※非常用放送設備のスピーカーとしてはご使用できません。

スピーカーユニット	高音用：ホーンツィータ型×2、低音用：20cmコーン型×1
定格入力	80W（RMS）
最大入力	240W（連続プログラム）
出力音圧レベル	92dB／W（1m）
周波数特性	60Hz～20kHz
入力インピーダンス	8Ω（ハイインピーダンススピーカーライン対応可）
クロスオーバー周波数	3kHz
水平／垂直指向角度	125°／125°（1kHz）、70°／90°（2kHz）、125°／125°（4kHz）、125°／75°（8kHz）、140°／90°（12.5kHz）
外形寸法	幅430mm×高さ250mm×奥行250mm
質量	約8.6kg
仕上	PS-S207B：ダークグレー塗装（マンセル1.5Y2.5／0.2近似） PS-S207W：アイボリー塗装（マンセル4Y8／0.9近似）

外形寸法図（mm）

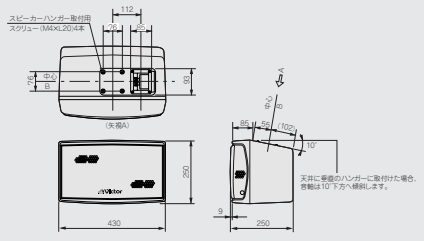

指向特性図

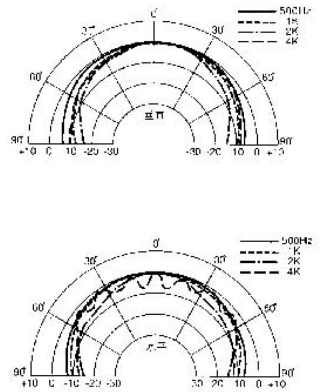

周波数特性図

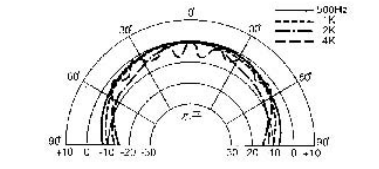

適合取付金具

天井吊下用
PS-SU26B
希望小売価格 **14,700**円（税抜14,000円）

天井吊下用
PS-U70B／W
希望小売価格 **6,825**円（税抜6,500円）

壁面取付用
PS-U80B／W
希望小売価格 **8,925**円（税抜8,500円）

適合カップリングトランス

PS-T230
希望小売価格 **7,350**円（税抜7,000円）
ターミナルボードと付け替えで本体に内蔵可能

コンパクトスピーカー（16cm2ウェイ）

PS-S550B（ブラック）
PS-S550W（ペールグレー）

希望小売価格 各**39,900**円〔1本〕（税抜 各38,000円）

●水平70°、垂直70°の定指向性ホーンを採用し、高音域を制御。
●天井・壁面取付のほか、移動用PAとしてスピーカースタンドへも取付可能。
●横方向取付可能。
●別売カップリングトランス（PS-T230）組込により、ハイインピーダンススピーカーラインに対応。※

※非常用放送設備のスピーカーとしてはご使用できません。

スピーカーユニット	高音用：定指向性ホーン型、低音用：16cmコーン型
定格入力	90W（RMS）
最大入力	180W（連続プログラム）
出力音圧レベル	90dB／W（1m）
周波数特性	65Hz～20kHz、偏差－10dB
入力インピーダンス	8Ω（ハイインピーダンススピーカーライン対応可）
クロスオーバー周波数	約3kHz
水平／垂直指向角度	70°／70°（4kHz）
外形寸法	幅235mm×高さ360mm×奥行210mm
質量	約6.8kg
仕上	PP複合樹脂、パンチングメタル PS-S550B：ブラック色塗装（マンセルN1.5近似） PS-S550W：ペールグレー色塗装（マンセル10B8／1近似）

外形寸法図（mm）

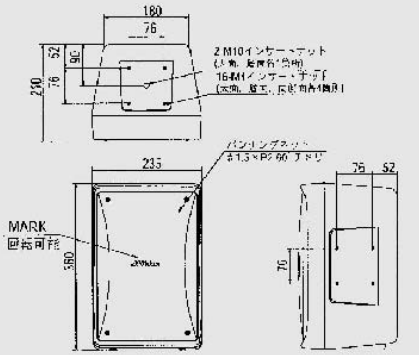

指向特性図

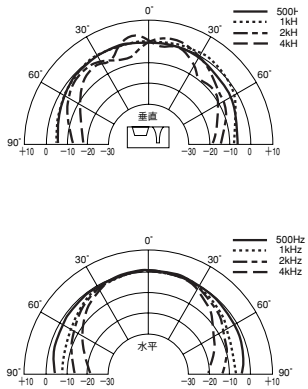

周波数特性図

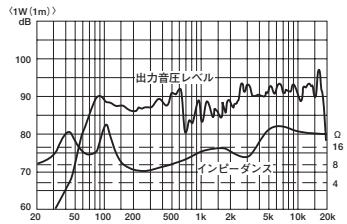

コンパクトスピーカー（20cm2ウェイ）

PS-S552B（ブラック）
PS-S552W（ペールグレー）

希望小売価格 各**50,400**円〔1本〕（税抜 各48,000円）

●水平70°、垂直70°の定指向性ホーンを採用し、高音域を制御。
●天井・壁面取付のほか、移動用PAとしてスピーカースタンドへも取付可能。
●横方向取付可能。
●別売カップリングトランス（PS-T230）組込により、ハイインピーダンススピーカーラインに対応。※

※非常用放送設備のスピーカーとしてはご使用できません。

スピーカーユニット	高音用：定指向性ホーン型、低音用：20cmコーン型
定格入力	130W（RMS）
最大入力	260W（連続プログラム）
出力音圧レベル	93dB／W（1m）
周波数特性	65Hz～20kHz、偏差－10dB
入力インピーダンス	8Ω（ハイインピーダンススピーカーライン対応可）
クロスオーバー周波数	約3kHz
水平／垂直指向角度	70°／70°（4kHz）
外形寸法	幅270mm×高さ420mm×奥行245mm
質量	約9.4kg
仕上	PP複合樹脂、パンチングメタル PS-S552B：ブラック色塗装（マンセルN1.5近似） PS-S552W：ペールグレー色塗装（マンセル10B8／1近似）

外形寸法図（mm）

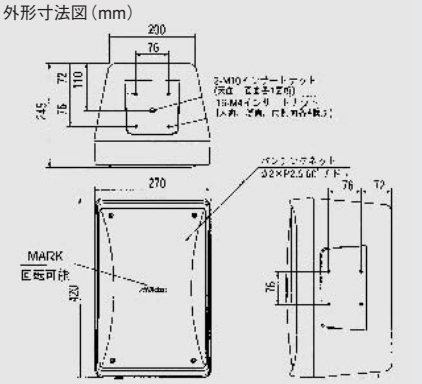

指向特性図

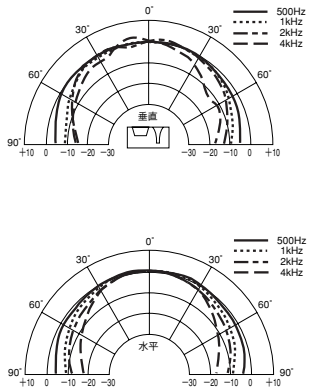

周波数特性図

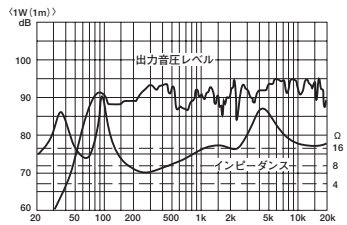

適合取付金具

天井吊下用
PS-U70B／W
希望小売価格 **6,825**円（税抜6,500円）

天井吊下用
PS-SU26B
希望小売価格 **14,700**円（税抜14,000円）

壁面取付用
PS-U80B／W
希望小売価格 **8,925**円（税抜8,500円）

天井／壁面用（PS-S550B／W）
PS-SU550
希望小売価格 **8,400**円（税抜8,000円）

天井／壁面用（PS-S552B／W）
PS-SU552
希望小売価格 **10,500**円（税抜10,000円）

適合スピーカースタンド

PS-U300B
希望小売価格 **18,900**円（税抜18,000円）

適合カップリングトランス

PS-T230
希望小売価格 **7,350**円（税抜7,000円）

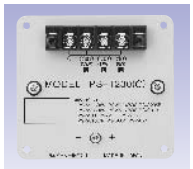

ターミナルボードと付け替えで本体に内蔵可能

コンパクトハイパワースピーカー(25cm2ウェイ)

PS-S553

希望小売価格 **86,100円**〔1本〕(税抜 各82,000円)

●指向角度65°×65°の定指向性ホーンツィーター十25cmウーハーを、スマートなモールド成型キャビネットに納めたコンパクトハイパワースピーカー。
●天井吊り下げ、壁面取付の設備用としてはもちろん、三脚へ取付けた可搬型としても使用可能。
●連続プログラム260Wの高耐入力、出力音圧レベル94dB/W(1m)の高能率。
●別売カップリングトランス(PS-T230)組込により、ハイインピーダンススピーカーラインに対応。※

スピーカーユニット	高音用:定指向性ホーン型、低音用:25cmコーン型
定格入力	130W(RMS)
最大入力	260W(連続プログラム)
出力音圧レベル	94dB/W(1m)
周波数特性	65Hz〜20kHz
入力インピーダンス	8Ω(ハイインピーダンススピーカーライン対応可)
水平/垂直指向角度	65°/65°
外形寸法	幅306mm×高さ470mm×奥行286mm
質量	約10kg
仕上	黒色樹脂成型(マンセルN1.5近似)

外形寸法図(mm)

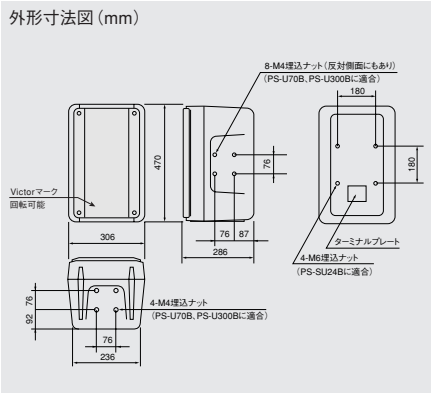

※非常用放送設備のスピーカーとしてはご使用できません。

指向特性図

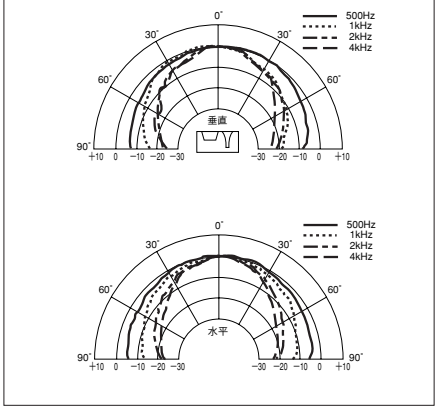

周波数特性図

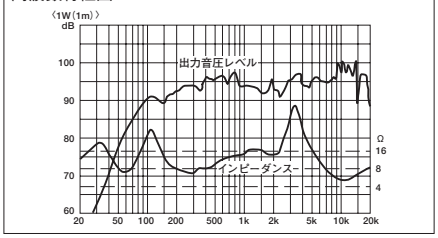

適合取付金具

天井吊下用

PS-U70B

希望小売価格 **6,825円**(税抜6,500円)

壁面取付用

PS-SU24B

希望小売価格 **21,000円**(税抜20,000円)

適合スピーカースタンド

PS-U300B

希望小売価格 **18,900円**(税抜18,000円)

適合カップリングトランス

PS-T230

希望小売価格 **7,350円**(税抜7,000円)

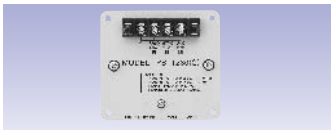

ターミナルボードと付け替えで本体に内蔵可能

スピーカーシステム(2ウェイ、バスレフ型)

PS-S555

希望小売価格 **144,900円**〔1本〕(税抜 各138,000円)

●30cmウーハー十1″ドライバーを搭載、モールド成型のスマートなキャビネットを採用した2ウェイスピーカー。
●高音用ホーンの指向性は水平/垂直とも70°と同一にしてあるため、縦/横どちらの取付方法でも音のサービスエリアは不変。
●クラスターを組む場合などに適したテーパードキャビネットを採用。
●別売金具/スタンドなどを使用することにより、多様な取付方法に対応。
●別売カップリングトランス組込可。※

スピーカーユニット	高音用:1″ドライバー付定指向性ホーン型×1、低音用:30cmコーン型×1
定格入力	130W(RMS)
最大入力	300W(連続プログラム)
出力音圧レベル	98dB/W(1m)
周波数特性	70Hz〜20kHz
入力インピーダンス	8Ω(ハイインピーダンススピーカーライン対応可)
水平/垂直指向角度	70°/70°
外形寸法	幅400mm×高さ570mm×奥行330mm
質量	約14.5kg
仕上	黒色樹脂成型(マンセルN1.5近似)

外形寸法図(mm)

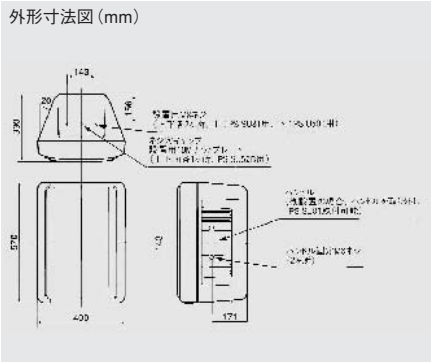

※非常用放送設備のスピーカーとしてはご使用できません。

指向特性図

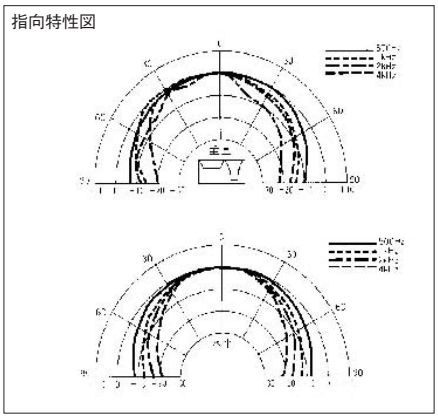

周波数特性図

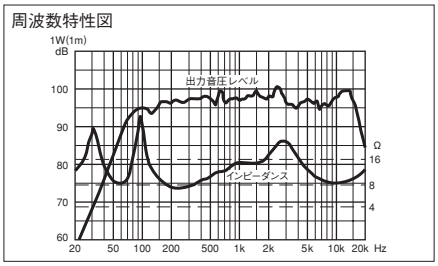

適合取付金具

天井吊下用

PS-SU81

希望小売価格 **17,850円**(税抜17,000円)

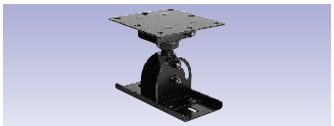

壁面取付用

PS-SU52B

希望小売価格 **39,900円**(税抜38,000円)

適合スピーカースタンド

PS-U500

希望小売価格 **42,000円**(税抜40,000円)

適合カップリングトランス

PS-T230

希望小売価格 **7,350円**(税抜7,000円)

ターミナルボードと付け替えで本体に内蔵可能

アウトライン OUTLINE

<スピーカーシステム> PS-S516L／R

大学講堂　体育館

ワイドエリアを高品位にカバーする、ハードユースに耐える堅牢ボディ。
体育館音響システムの中核となるスピーカーシステムです。

PS-S516L／Rの特長

パンチングパネル内側のサブバッフルを傾斜させて、遠距離ホーンと30cmウーファーの音軸を10°内振りにし、L／R各スピーカーは左右対称設計。広範囲に反響が少なく、つながりの良い明瞭な拡声が可能です。

モノづくりMemo

遠くを狙うための「遠距離用ホーン」と近くを狙うための「近距離ホーン」を一つのキャビネットに組込んだ小中規模体育館専用のスピーカーシステムです。お客様のご意見を参考に、工事性と音響性能を改善。防球構造の評価試験は、バスケットボールを2mの距離から100回当てて、その堅牢さを実証しています。

■音のカバーエリア

広いエリアをカバーする遠距離用・近距離用の２本のホーンスピーカーを搭載。体育館の広いエリアをバランスよくカバーします。

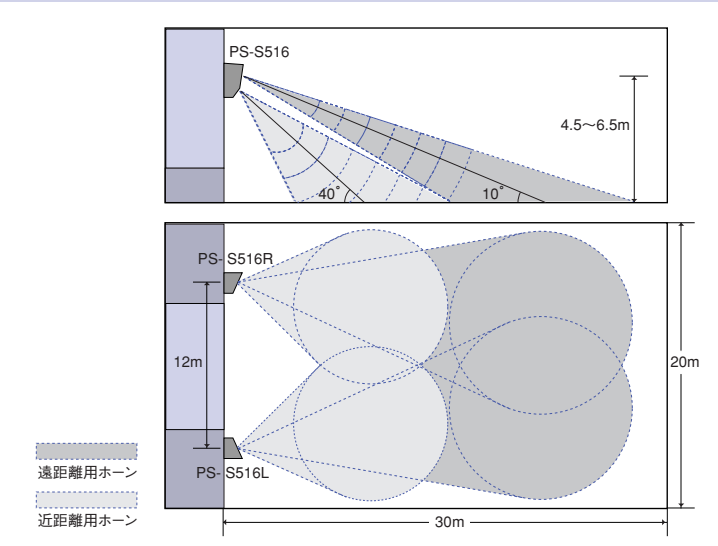

スピーカーシステム

PS-S516 L／R

希望小売価格 各**173,250**円〔1本〕(税抜 各165,000円)

左右対称設計（L：左側、R：右側としてお使いください）

- ●遠距離用・近距離用の2本のホーンスピーカーを搭載。
- ●音軸を下向き10°、内向き10°の角度に設定した、左右対称の傾斜型キャビネット。
- ●壁面直付設計により取付金具が不要な上、より確実な取り付けが可能。
- ●ボールの衝突にも耐える防球構造を採用。
- ●別売カップリングトランス組込可。※

※非常用放送設備のスピーカーとしてはご使用できません。

スピーカーユニット	高音用：ホーン型×2、 低音用：30cmコーン型×1
定格入力	130W（RMS）
最大入力	260W（連続プログラム）
出力音圧レベル	98dB／W（1m）
周波数特性	60Hz～20kHz
入力インピーダンス	8Ω（ハイインピーダンススピーカーライン対応可）
クロスオーバー周波数	2.5kHz
水平／垂直指向角度	近距離ホーン：90°／35°（水平面に対し40°下向）、 遠距離ホーン：60°／40°（水平面に対し10°下向）
外形寸法	幅387mm×高さ839mm×奥行386mm
質量	約19kg
仕上	キャビネット：ダークグレー塗装（マンセル1.5Y2.5／0.2近似） パンチングネット：黒色塗装（マンセルN1近似）

外形寸法図（mm）

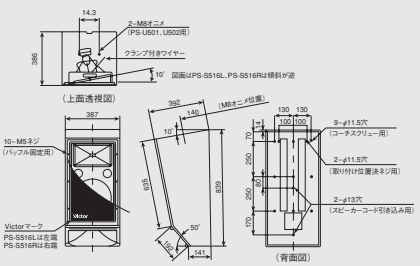

周波数特性図

※遠距離用ホーン（60°×40°）軸上の特性

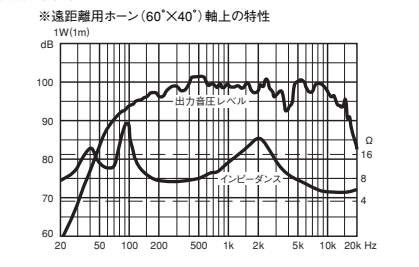

指向特性図

遠距離用ホーン軸上

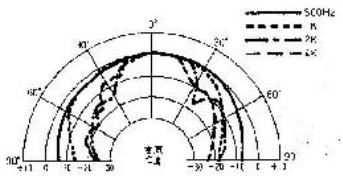

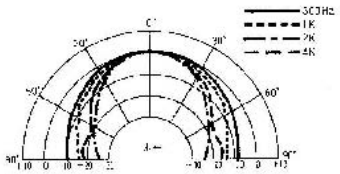

近距離用ホーン軸上

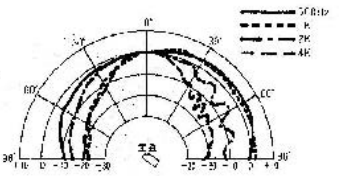

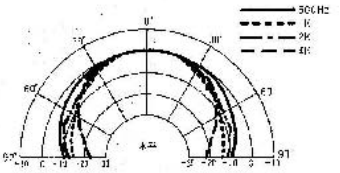

適合カップリングトランス

PS-T230

希望小売価格 **7,350**円（税抜7,000円）
ターミナルボードと付け替えで本体に内蔵可能

スピーカーシステム（16cm同軸2ウェイ）

PS-S511

希望小売価格 **48,300円**〔1本〕（税抜 46,000円）

●防球堅牢構造により、防球ネットを必要としない体育館サブスピーカー。
●キャビネットの壁面直取り付け方式により、取付金具を使用せずに堅牢な取り付けが可能。
●傾斜前面バッフル、傾斜キャビネットにより、側壁面への直取り付けで音軸は下方10°、後方20°に向き、サブスピーカーとして理想的な設置が可能。
●同軸2ウェイ方式による優れた音像定位とコンパクトな設計。
●別売カップリングトランス組込可。※

※非常用放送設備のスピーカーとしてはご使用できません。

スピーカーユニット	同軸型（高音用：ホーン＋25mmドーム型×1、低音用：16cmコーン型×1）
定格入力	70W（RMS）
最大入力	140W（連続プログラム）
出力音圧レベル	92dB／W（1m）
周波数特性	70Hz～20kHz
入力インピーダンス	8Ω（ハイインピーダンススピーカーライン対応可）
クロスオーバー周波数	3kHz
水平／垂直指向角度	140°／140°（1kHz）、110°／110°（2kHz）、60°／60°（4kHz）、50°／50°（8kHz）、40°／40°（12.5kHz）
外形寸法	幅300mm×高さ230mm×奥行198mm
質量	約6kg
仕上	前面バッフル：モールド成型、ダークグレー塗装（マンセル1.5Y2.5／0.2近似） キャビネット：合板＝12mm、ダークグレーレザートーン塗装（マンセル1.5Y2.5／0.2近似）

外形寸法図（mm）

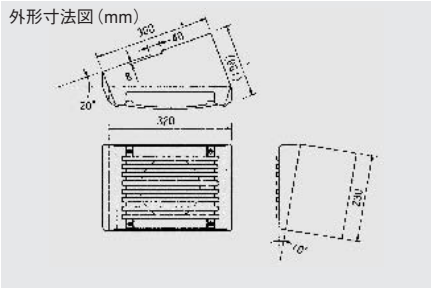

周波数特性図

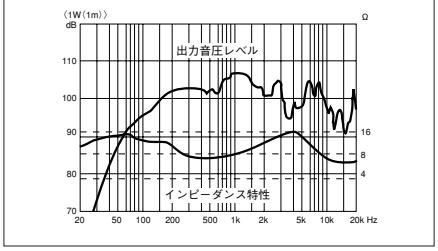

適合カップリングトランス

PS-T230

希望小売価格 **7,350円**（税抜7,000円）
ターミナルボードと付け替えで本体に内蔵可能

ステージモニタースピーカー

PS-S313

希望小売価格 **58,800円**〔1本〕（税抜 56,000円）

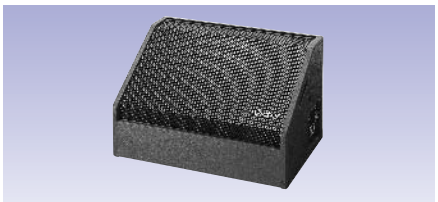

●使用目的に合わせてモニターの音軸角度を水平面に対し55°と35°の2通りが選べる小型・高性能設計。
●ステージ上に置いて使われることを考慮した堅牢な構造設計。
●別売金具（PS-SU25B）の使用により、調整室のモニターとしての取付けも可能。
●別売カップリングトランス組込可。※

※非常用放送設備のスピーカーとしてはご使用できません。

スピーカーユニット	高音用：6cmコーン型×1、 低音用：16cmコーン型×1
定格入力	70W（RMS）
最大入力	200W（連続プログラム）
出力音圧レベル	91dB／W（1m）
周波数特性	65Hz～20kHz
入力インピーダンス	8Ω（ハイインピーダンススピーカーライン対応可）
クロスオーバー周波数	6kHz
水平／垂直指向角度	115°／130°（800Hz）、98°／130°（1.6kHz）、65°／70°（3.2kHz）、65°／47°（6.4kHz）、48°／70°（8kHz）
外形寸法	幅438mm×高さ262mm×奥行262mm
質量	約6kg
仕上	キャビネット：ダークグレー塗装（マンセル1.5Y2.5／0.2近似） パンチングネット：黒色塗装（マンセルN1近似）

外形寸法図（mm）

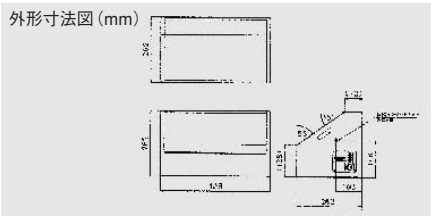

周波数特性図

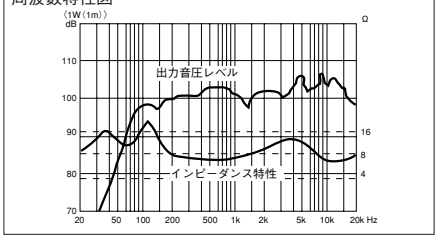

適合取付金具

天井／壁面取付用

PS-SU25B

希望小売価格 **4,200円**（税抜4,000円）

適合カップリングトランス

PS-T230

希望小売価格 **7,350円**（税抜7,000円）
ターミナルボードと付け替えで本体に内蔵可能

ステージモニタースピーカー（30cm2ウェイ）

PS-S506

希望小売価格 **131,250円**〔1本〕（税抜 125,000円）

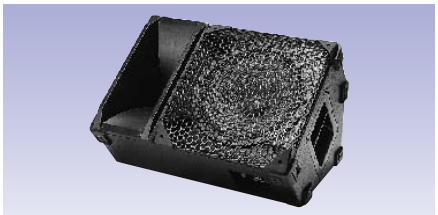

●指向角度90°×35°の定指向性ホーンを採用。
●連続プログラム260Wの高耐入力、しかも出力音圧レベル98dB／W（1m）の高能率。
●持ち運びに便利なキャリングハンドル付。
●音の放射角度を3通りに設定できるキャビネット形式。
●プッシュ式とキャノンのパラレル入力端子。

スピーカーユニット	高音用：定指向性ホーン型×1、 低音用：30cmコーン型×1
定格入力	130W（RMS）
最大入力	260W（連続プログラム）
出力音圧レベル	98dB／W（1m）
周波数特性	65Hz～20kHz
入力インピーダンス	8Ω
クロスオーバー周波数	2.5kHz
水平／垂直指向角度	100°／110°（1kHz）、90°／60°（2kHz）、90°／35°（4kHz）、90°／40°（8kHz）、90°／35°（12.5kHz）
外形寸法	幅573mm×高さ373mm×奥行415mm
質量	約19kg
仕上	黒色塗装

外形寸法図（mm）

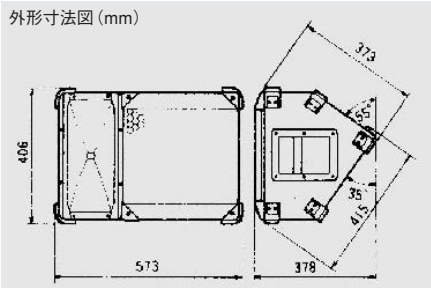

周波数特性図

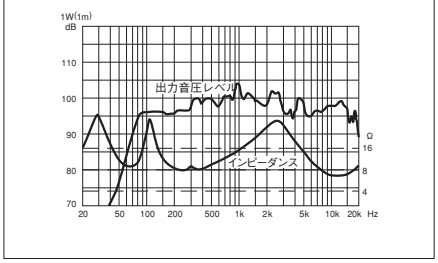

ホーン&ドライバー

PS-S894（受注生産）

PS-S864（受注生産）

希望小売価格 **210,000円**〔1本〕（税抜 200,000円）

- 中規模体育施設、公共施設への設置に適した定指向性ホーン&ドライバー。
- 水平90°×垂直40°、近距離用に適した指向角度に設置（PS-S894）。
- 水平60°×垂直40°、遠距離用に適した指向角度に設置（PS-S864）。
- センタークラスターを組む場合などに適した台形キャビネットを採用。
- ツィーター用プロテクターを標準装備。
- 推奨組合わせサブウーハーはPS-S802またはPS-S938S。

適合カップリングトランス

PS-T230

希望小売価格 **7,350円**（税抜7,000円）
ターミナルボードと付け替えで本体に内蔵可能

スピーカーユニット	高音用：定指向性ホーン型（25mmスロートドライバー） 中音用：定指向性ホーン型（20cmコーンタイプドライバー）
定格入力	100W（RMS）
最大入力	200W（連続プログラム）
出力音圧レベル	102dB／W（1m）
周波数特性	200Hz～18kHz
入力インピーダンス	8Ω（ハイインピーダンススピーカーライン対応可）
クロスオーバー周波数	3kHz
水平／垂直指向角度	90°／40°（PS-S894）、 60°／40°（PS-S864）
外形寸法	幅600mm×高さ450mm×奥行340mm
質量	約17kg
仕上	ダークグレー塗装（マンセル1.5Y2.5／0.2近似）

外形寸法図（mm）

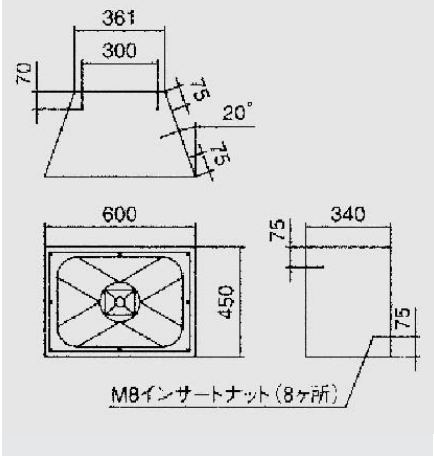

※非常用放送設備のスピーカーとしてはご使用できません。

周波数特性図

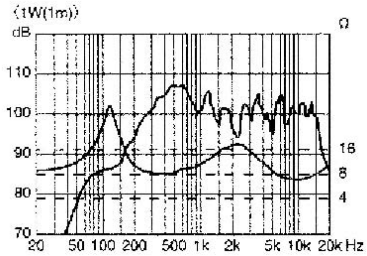

ホーン&ドライバー

PS-S994（受注生産）

PS-S964（受注生産）

希望小売価格 **420,000円**〔1本〕（税抜 400,000円）

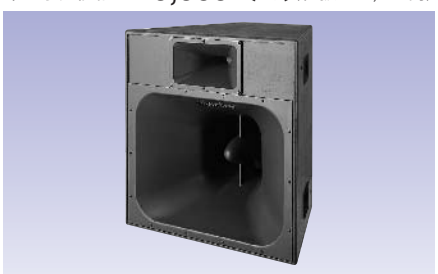

- 体育館など、スポーツ施設への設置に適した定指向性ホーン&ドライバー。
- 水平90°×垂直40°、近距離用に適した指向角度に設置。別売の遠距離用（60°×40°）ホーン&ドライバーやサブウーハーとの組合わせで規模や目的に応じたシステムが構築可能。（PS-S994）
- 水平60°×垂直40°、遠距離用に適した指向角度に設置。別売の近距離用（90°×40°）ホーン&ドライバーやサブウーハーとの組合わせで規模や目的に応じたシステムが構築可能。（PS-S964）
- センタークラスターを組む場合などに適した台形キャビネットを採用。

スピーカーユニット	高音用：ホーン型（25mmスロートコンプレッションドライバー） 中音用：ホーン型（25cmコーンドライバー）
定格入力	150W（RMS）
最大入力	300W（連続プログラム）
出力音圧レベル	106dB／W（1m）
周波数特性	200Hz～18kHz
入力インピーダンス	8Ω
推奨クロス周波数	1.5kHz
水平／垂直指向角度	90°／40°（PS-S994）、 60°／40°（PS-S964）
入力端子	スクリューターミナル
外形寸法	幅670mm×高さ690mm×奥行500mm
質量	約36kg
仕上	ダークグレー塗装（マンセル1.5Y2.5／0.2近似）

外形寸法図（mm）

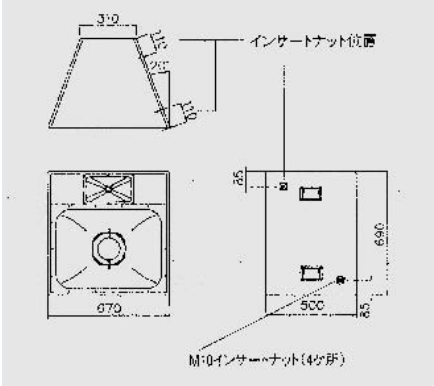

周波数特性図

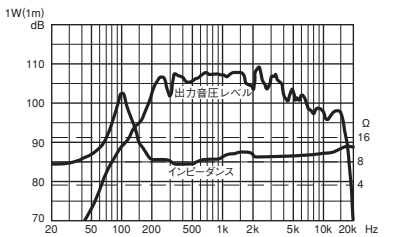

↑内蔵ネットワークを使用したフルレンジ駆動による特性

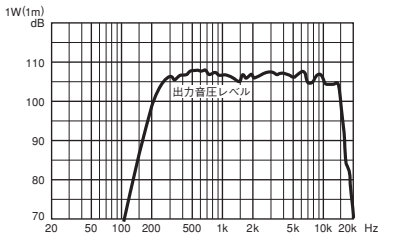

↑PS-D700を使用したマルチ駆動による特性

ウーハーシステム（38cm）

PS-S802（受注生産）

希望小売価格 **210,000円**〔1本〕（税抜 200,000円）

- 小ホール、バンケットホールに適した小型ウーハーシステム。
- 連続プログラム500Wの高耐入力設計。
- φ220mm大型マグネットとリボンワイヤーロングボイスコイルを使用した高リニアリティ設計。
- 磁気回路をエクロージャー内部で固定。
- 過渡特性を高めたハイスピード仕様。

スピーカーユニット	38cmコーン型×1
定格入力	200W（RMS）
最大入力	500W（連続プログラム）
出力音圧レベル	97dB／W（1m）
周波数特性	50Hz～3kHz
入力インピーダンス	8Ω
ネットワーク	なし（外部にチャンネルデバイダーが必要です。）
推奨クロス周波数	250Hz
水平／垂直指向角度	180°／180°（250Hz）、120°／100°（500Hz）、70°／80°（1kHz）
外形寸法	幅400mm×高さ600mm×奥行340mm
質量	約28kg
仕上	ダークグレー塗装（マンセル1.5Y2.5／0.2近似）

外形寸法図（mm）

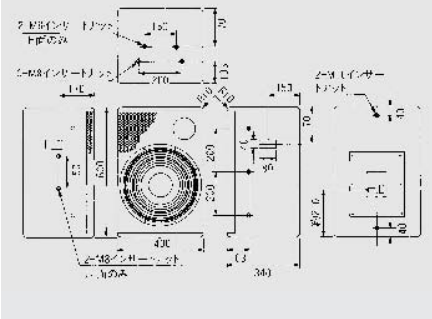

指向特性図

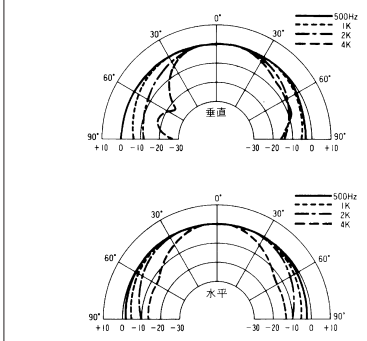

周波数特性図

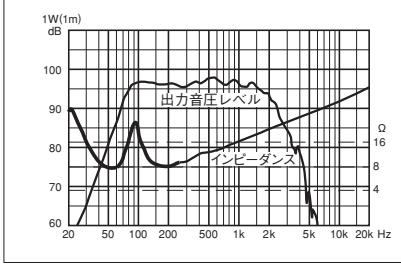

サブウーハーシステム

PS-S938S（受注生産）

希望小売価格 **252,000円**〔1本〕（税抜 240,000円）

- ホーン&ドライバー（PS-S994／S964）との組合わせに適したサブウーハー。
- 38cmコーン型強力ウーハーを搭載したコンパクトなシステム。
- 吊り下げ使用時に便利なアイボルト用取付けナットをキャビネット両側板および天地板に装備。

スピーカーユニット	38cmコーン型×1
定格入力	200W（RMS）
最大入力	500W（連続プログラム）
出力音圧レベル	96dB／W（1m）
周波数特性	35Hz～500Hz
入力インピーダンス	8Ω
入力端子	スクリューターミナル
外形寸法	幅670mm×高さ474mm×奥行600mm
質量	約35kg
仕上	ダークグレー塗装（マンセル1.5Y2.5／0.2近似）

外形寸法図（mm）

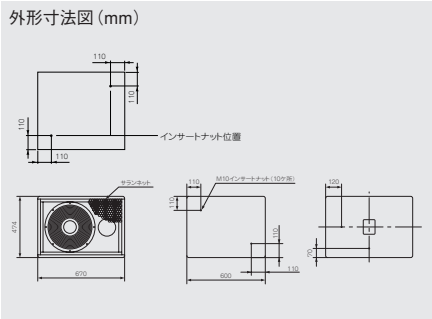

指向特性図

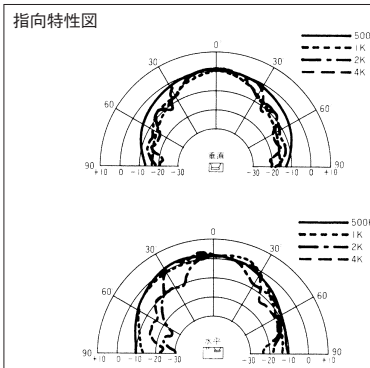

周波数特性図

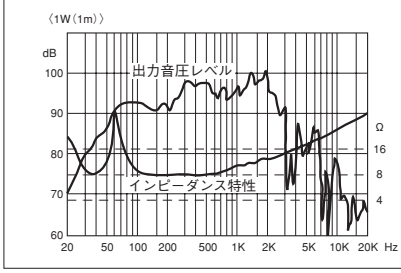

指向特性図

（PS-S894）

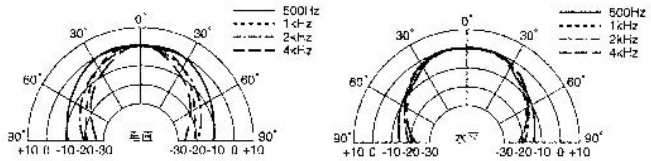

（PS-S994）

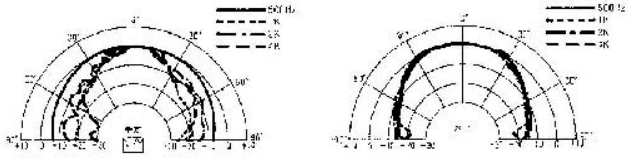

（PS-S864）

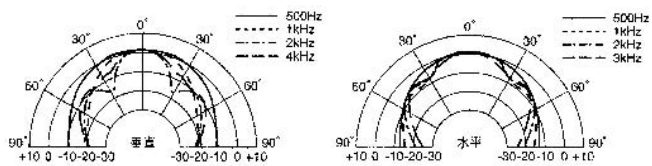

（PS-S964）

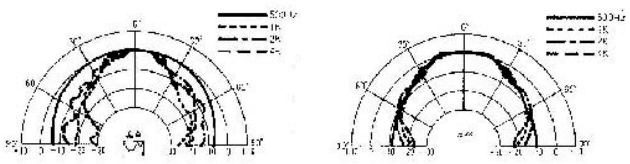

OUTLINE アウトライン <シーリングスピーカー>

ホテル　結婚式場　アミューズメント

迫力あるサウンドとスピーチを広いエリアに拡声。
設置工事も簡単で、工数を大幅削減。

シーリングスピーカーの特長

- ●天井高4～7mで使用することを目的に開発したシーリングスピーカー。
- ●スプリングクランプ方式により、天井板の下側から簡単に取付可能。
- ●「広指向性タイプ」は、天井高により低天井向け（2kHz、120°）、中天井向け（8kHz、120°）からの選択が可能。

モノづくりMemo

PS-S212、S214、S216は、低中天井で広いサービスエリアを確保するよう高音域の指向性を非常に広い角度（120°）に設定。PS-S215Bは、高天井にて適切なサービスエリアと、十分な音圧を確保するよう定指向性ホーン型ツィータを採用しています。また、高所での作業安全性を考慮した当社独自のスプリングクランプ方式の採用により、短時間で安全な設置作業が可能です。

●指向特性図

〈広指向性〉

（PS-S212）

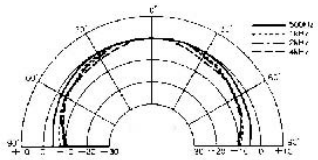

（PS-S216）

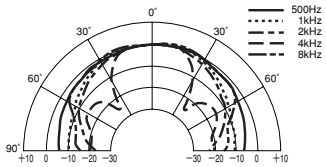

（PS-S214）

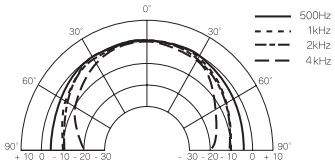

〈定指向性〉

（PS-S215B）

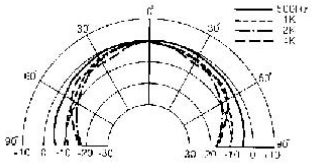

●天井取付について

当社独自のスプリングクランプ方式により、天井板の下側から短時間で簡単に取り付けることができます。

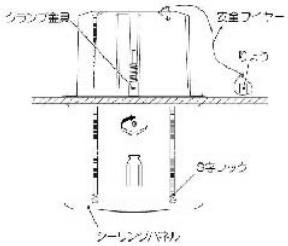

シーリングスピーカー（20cm同軸2ウェイ）

PS-S215B（パネル付属）

希望小売価格 **71,400円**〔1本〕（税抜 68,000円）

- ●定指向性ホーン型ツィータを採用。
- ●天井裏に音が漏れにくい密閉型。
- ●高能率92dB／W（1m）、高耐入力（最大160W）設計。
- ●スプリングクランプ方式の採用で取付工事が簡単。
- ●別売ブラケット（PS-SU215）の使用で、アンカーボルトでも設置工事が可能。
  （①野縁の一部が切断された天井、②天井板がうすい天井、③天井板のつなぎ目に孔があけられている天井などへのスピーカーの取付けは必ずこの方法で行ってください。）

スピーカーユニット	同軸型（高音用：ホーン型×1、低音用：20cmコーン型×1）
定格入力	10W（1kΩ）、30W（330Ω）、80W（8Ω、RMS）
最大入力	160W（8Ω連続プログラム）
出力音圧レベル	92dB／W（1m）
周波数特性	65Hz～20kHz
入力インピーダンス	1kΩ／330Ω（ハイインピーダンススピーカーライン）または8Ω
クロスオーバー周波数	4kHz
指向角度	100°（1kHz）、80°（2kHz）、60°（4kHz）、60°（8kHz）、60°（16kHz）
質量	約5.3kg
仕上	本体：黒色モールド成型（耐熱グレード） シーリングパネル：モールド成型（耐熱グレード）パンチングメタル、アイボリー色（マンセル4Y8／0.9近似）

外形寸法図（mm）

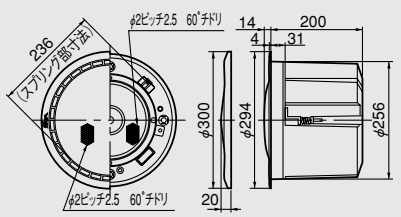

周波数特性図

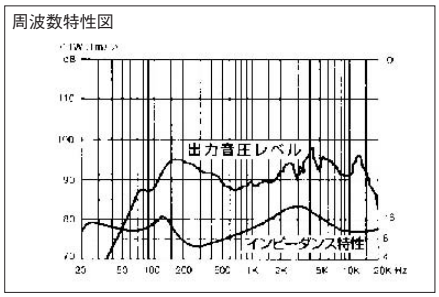

パネル取付方法	スプリングキャッチ式
天井開孔寸法	φ260mm
取付可能天井材厚さ	7mm～36mm

オプション　ブラケット
PS-SU215
希望小売価格 **6,300円**〔1本〕（税抜6,000円）

適合機種　PS-S215B、PS-S216
耐荷重　58.8N
質　量　600g
材　質　亜鉛メッキ処理鋼板（t=1.6mm）

シーリングスピーカー(13.5cmフルレンジ)

PS-S212(パネル付属)

希望小売価格 **29,400円**〔1本〕(税抜 28,000円)

●取付工事の工数を大幅に削減できるスプリングクランプ方式(本体固定)、およびスプリングキャッチ方式(パネル取付)を採用。
●カップリングトランスのタップ配置を3W/5W/15W/40Wとしたので、低出力での使用も可能。
●13.5cmダブルコーン型スピーカーの採用により120°(4kHz付近)の広指向性を実現。

スピーカーユニット	13.5cmフルレンジコーン型
定格入力	3W(3.3kΩ)、5W(2kΩ)、15W(670Ω)、40W(8Ω、RMS)
最大入力	80W(8Ω連続プログラム)
出力音圧レベル	91dB/W(1m)
周波数特性	80Hz〜20kHz
入力インピーダンス	3.3kΩ/2kΩ/670Ω(ハイインピーダンススピーカーライン)または8Ω
外形寸法	本体:直径φ234mm×奥行154mm パネル:直径φ254mm×厚さ21.5mm
質量	約2.4kg
キャビネット材質	黒色モールド成型(耐熱グレード)
パネル仕上	アイボリー色モールド成型(耐熱グレード)およびパンチングメタル(マンセル4Y8/0.9近似)

外形寸法図(mm)

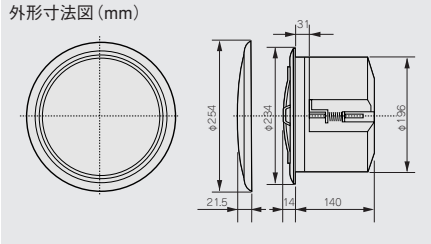

周波数特性図

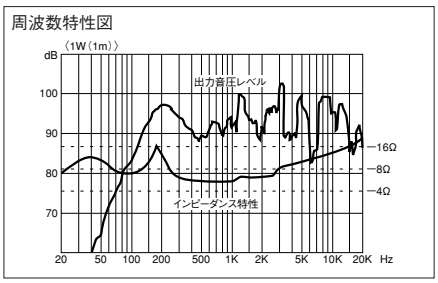

パネル取付方法　スプリングキャッチ式
天井開孔寸法　φ200mm
取付可能天井材厚さ　7mm〜36mm

シーリングスピーカー(13.5cm同軸2ウェイ)

PS-S214(パネル付属)

希望小売価格 **42,000円**〔1本〕(税抜 40,000円)

●広指向性(2kHz、120°)タイプ。低天井で広いエリアをカバーしたい用途に適したシーリングスピーカー。
●ドーム型ツィーター十13.5cmウーハーによる同軸2ウェイタイプ。
●取付工事の工数を大幅に削減できるスプリングクランプ方式(本体固定)、およびスプリングキャッチ方式(パネル取付)を採用。
●カップリングトランス内蔵。ハイインピーダンススピーカーラインへ、そのまま接続が可能。

スピーカーユニット	同軸型(高音用:25mmドーム型、低音用:13.5cmコーン型)
定格入力	5W(2kΩ)、10W(1kΩ)、30W(330Ω)、40W(8Ω、RMS)
最大入力	80W(8Ω連続プログラム)
出力音圧レベル	92dB/W(1m)
周波数特性	80Hz〜20kHz
入力インピーダンス	2kΩ/1kΩ/330Ω(ハイインピーダンススピーカーライン)または8Ω
指向角度	110°(1kHz)、120°(2kHz)、90°(4kHz)、140°(8kHz)、140°(10kHz)
入力端子	スクリューターミナル
質量	約2.7kg
キャビネット材質	黒色モールド成型(耐熱グレード)
パネル仕上	アイボリー色モールド成型およびパンチングメタル(マンセル4Y8/0.9近似)

外形寸法図(mm)

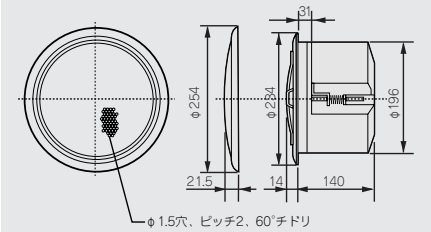

周波数特性図

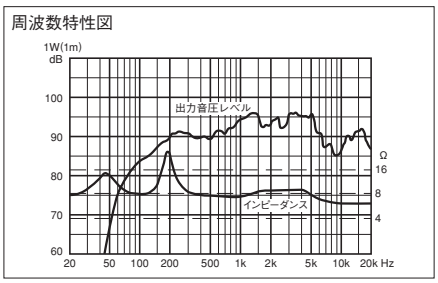

パネル取付方法　スプリングキャッチ式
天井開孔寸法　φ200mm
取付可能天井材厚さ　7mm〜36mm

シーリングスピーカー(20cm同軸2ウェイ)

PS-S216(パネル付属)

希望小売価格 **67,200円**〔1本〕(税抜 64,000円)

●広指向性タイプ(8kHz、120°)。
●中天井に適し、迫力あるサウンドとスピーチを広いエリアに拡声。
●20cm十6cmコーン形の同軸2ウェイタイプです。
●別売ブラケット(PS-SU215)の使用で、アンカーボルトでも設置工事が可能。
(①野縁の一部が切断された天井、②天井板がうすい天井、③天井板のつなぎ目に孔があけられている天井などへのスピーカーの取付けは必ずこの方法で行ってください。)

スピーカーユニット	同軸型(高音用:6cmコーン型×1、低音用:20cmコーン型×1)
定格入力	10W(1kΩ)、30W(330Ω)、60W(8Ω)
最大入力	120W(8Ω連続プログラム)
出力音圧レベル	92dB/W(1m)
周波数特性	60Hz〜20kHz
入力インピーダンス	1kΩ/330Ω(ハイインピーダンススピーカーライン)または8Ω
指向角度	110°(1kHz)、100°(2kHz)、60°(4kHz)、120°(8kHz)
質量	約5.3kg
仕上	シーリングパネル:モールド成型およびパンチングメタル、アイボリー色(マンセル4Y8/0.9近似) 本体:モールド成型、黒色(マンセルN1.5近似)

外形寸法図(mm)

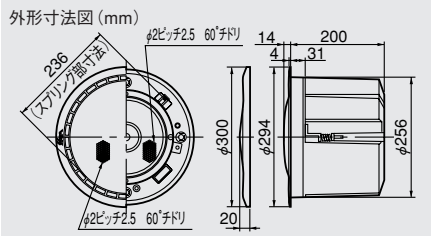

周波数特性図

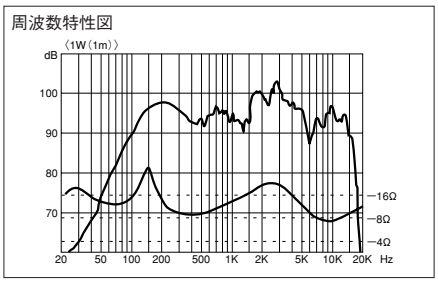

パネル取付方法　スプリングキャッチ式
天井開孔寸法　φ260mm
取付可能天井材厚さ　7mm〜36mm

アウトライン OUTLINE

<全天候型スピーカー>

プール　公園　駅ホーム

耐水性に優れた防滴型スピーカーユニット採用。
屋外環境に幅広く使用できます。

プール

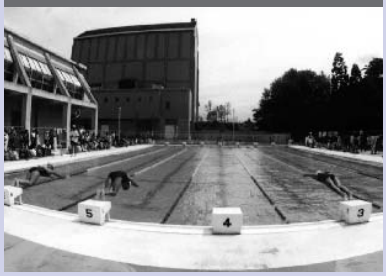

公園

駅ホーム

全天候型スピーカーの特長

防滴処理により、プールや運動場など、雨や水が降りかかる場所での使用に最適です。PS-S102は、14センチのフルレンジユニットを採用し、コンパクトながら出力音圧レベル91dB／W（1m）の高能率を実現しました。

モノづくりMemo

音響特性、および耐水性を両立したPP複合樹脂を採用し、かつ過酷な耐水試験〈JIS C 0920 IPX5（防噴流形）〉に耐える優れた防水構造を実現。とくにPS-S102は、駅ホームでの使用を前提に音質設計しており、騒音下でもマスキングされにくい“さわやか”な音質を再生できるようチューニングされています。

全天候型スピーカー（14cmフルレンジ）

PS-S102

希望小売価格 **36,750円**〔1本〕（税抜 35,000円）

写真の取付金具は別売です。

- 駅、駐車場、プール、屋外音響設備用に適した幅広い用途。
- 音声帯域を明瞭に再生。騒音にマスキングされにくい「さわやか」な音質。
- 14cmフルレンジユニットを採用、出力音圧レベル91dB／W（1m）の高能率。
- カップリングトランスを内蔵したハイインピーダンス対応スピーカー。
- 音響特性がよく、耐水性にも優れたPP複合樹脂のキャビネットを採用。
- サビに強い表面処理を施したパンチングネットを採用。

スピーカーユニット	防滴型シングルユニット密閉式（フルレンジ14cmコーン型×1）
定格入力	5W（2kΩ）、10W（1kΩ）、30W（330Ω）
出力音圧レベル	91dB／W（1m）
周波数特性	100Hz～18kHz
入力インピーダンス	2kΩ／1kΩ／330Ω（ハイインピーダンススピーカーライン）
水平／垂直指向角度	140°／120°(1kHz)、120°／110°(2kHz)、80°／80°（4kHz）
防水レベル	JIS C 0920 IPX5（防噴流形）
外形寸法	幅260mm×高さ180mm×奥行172mm
質量	約2.5kg
キャビネット材質	PP複合樹脂
仕上	ダークグレー（マンセル1.5Y2.5／0.2近似）

外形寸法図（mm）

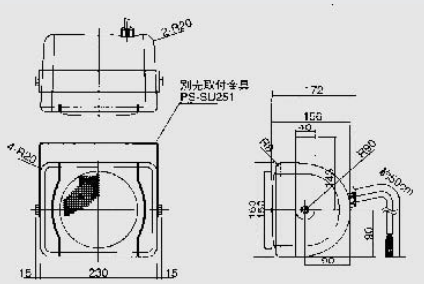

指向特性図

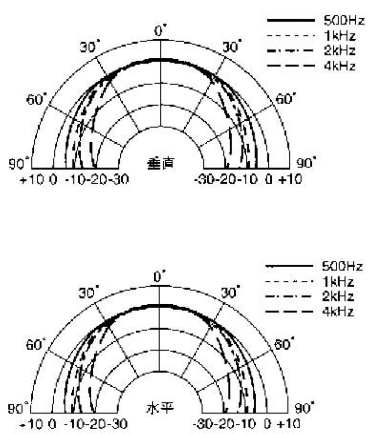

周波数特性図

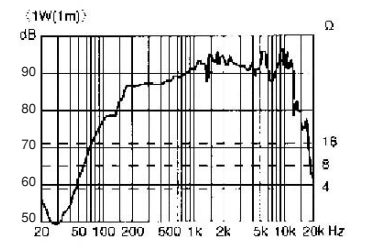

適合取付金具

PS-SU251

希望小売価格 **5,250円**（税抜5,000円）

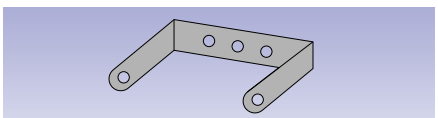

SPCC t3.2、溶融亜鉛メッキ処理

●IPX5<防噴流形>とは
あらゆる方向からのノズルによる噴流水によっても、有害な影響を及ぼさない防水構造であることを意味します。

※屋内プールでのご使用の場合は、防サビ加工が必要となります。別途ご相談ください。

全天候型スピーカー

PS-S104

希望小売価格 **96,600円**〔1本〕（税抜 92,000円）

写真の取付金具は付属品です。

- 指向角度水平70°、垂直70°の定指向性ホーンを採用。狙ったエリアにバランスの良い音を提供。
- フロントネットは、雪の吹き込みを防ぐフィルター付。

スピーカーユニット	高音用：定指向性ホーン＋25mmドライバー　低音用：防滴20cmコーン型×1
定格入力	60W（167Ω）、30W（330Ω）、15W（670Ω）
出力音圧レベル	93dB／W（1m）
周波数特性	80Hz～20kHz
音響パワーレベル	95dB（1W）
指向特性区分	W
防水レベル	JIS C 0920 IPX5（防噴流形）
クロスオーバー周波数	約3kHz
入力端子	ケーブル直出し（約75cm）
水平／垂直指向角度	70°／70°（4kHz）
外形寸法	幅420mm×高さ270mm×奥行245mm
質量	約10.5kg
仕上	黒色（マンセルN1.5近似）、PP複合樹脂（難燃グレードUL94-V0）　パンチングネット：SPCC、エポキシ樹脂塗装

外形寸法図（mm）

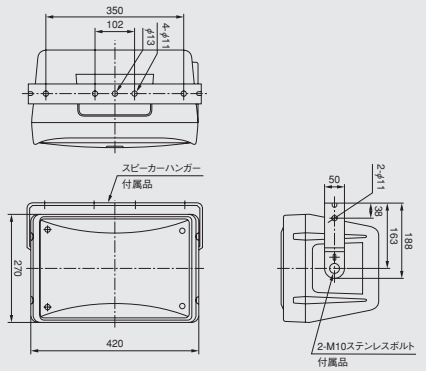

指向特性図

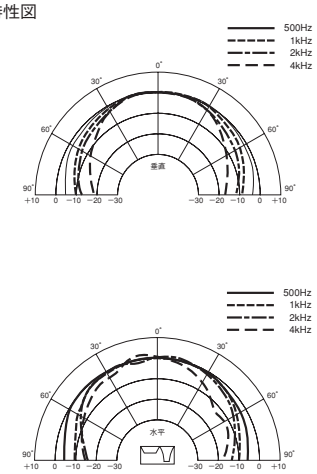

周波数特性図

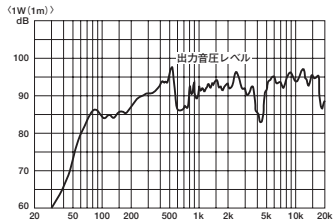

全天候型スピーカー（2ウェイ 防滴型）

PS-S107

希望小売価格 **189,000円**〔1本〕（税抜 180,000円）

- 陸上競技場、屋外体育施設、公園（テーマパーク）などに幅広い用途に対応。
- 30cmウーハー＋1″ドライバーを搭載、モールド成型のスマートなキャビネットを採用。
- 高音用ホーンの指向性は水平／垂直とも70°に設定。
- クラスターを組むのに適したテーパードキャビネットを採用。

スピーカーユニット	高音用：定指向性ホーン＋25mmスロートドライバー 低音用：防滴30cmコーン型×1
定格入力	15W（670Ω）、30W（330Ω）、60W（167Ω）
出力音圧レベル	100dB／W（1m）
周波数特性	70Hz～18kHz
入力インピーダンス	670Ω／330Ω／167Ω（ハイインピーダンススピーカーライン）
クロスオーバー周波数	2.5kHz
水平／垂直指向角度	70°／70°
防水レベル	JIS C 0920　IPX5（防噴流形）
入力端子	コード直出し
外形寸法	幅400mm×高さ570mm×奥行330mm
質量	約15.3kg
キャビネット材質	PP複合樹脂
パンチングネット材	SPCC、ナイロンディップ処理
仕上	黒色樹脂成型（マンセルN1.5近似）

外形寸法図（mm）

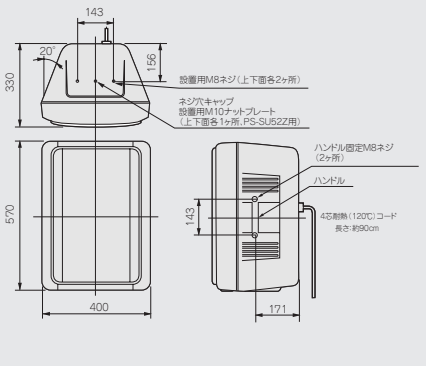

指向特性図

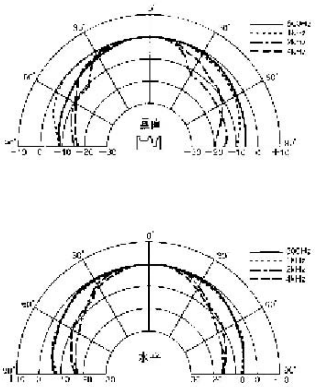

周波数特性図

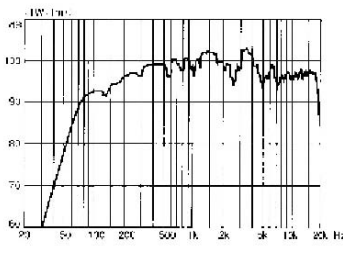

適合取付金具

壁面取付用

PS-SU52Z

希望小売価格 **47,250円**（税抜45,000円）

適合スピーカースタンド

PS-U500

希望小売価格 **42,000円**（税抜40,000円）

※屋内プールでのご使用の場合は、防サビ加工が必要となります。別途ご相談ください。

アウトライン OUTLINE

<パワードスピーカー> PS-S222P

カウンター　教室　店舗

ワイヤレスマイクで手軽に拡声。
多彩なシーンで威力を発揮する小さな大物!

パワードスピーカーの特長

- ●ワイヤレスマイク対応。ワイヤレスチューナー(1波)を簡単に組込可能。
- ●ヘッドセット型ワイヤレスマイクでハンズフリーに対応。
- ●B5サイズのコンパクトボディーで、130㎡の拡声エリアをカバーする出力30Wのハイパワー。
- ●アンプ内蔵により、CDプレーヤーやパソコンをつないで拡声可能。

モノづくりMemo

小型軽量(3.8kg)のコンパクトボディで、どこでも簡単・手軽に設置してご利用いただけます。しかも、30Wのハイパワーアンプ内蔵で、ワイヤレスマイクと組み合わせれば機動力も抜群。屋外でのイベントや店頭販売用の小型PAシステムとして最適です。

■店頭イベント例

限られたスペースに設置できるコンパクトボディ。ワイヤレスチューナーを組み込めば、さらに自由度が増します。

パワードスピーカー

PS-S222P

オープン価格

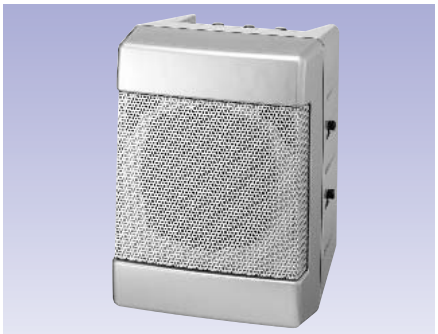

- ●さまざまな用途で使用できるモバイル型コンパクトパワードスピーカー(B5サイズ)。〈用途〉呼び出しカウンター、研修室、教室、店舗、展示コーナー、モニター用etc.
- ●小型ながら30Wのパワーアンプ内蔵。スピーチおよび音楽再生も高音質拡声が可能。
- ●組込み型ワイヤレスチューナー(WT-UD84)を装着可能。ワイヤレス拡声も実現(ワイヤレスアンテナ内蔵)。
- ●ミックス出力端子付。複数台(最大10台まで)を接続し、広範囲に拡声可能。

型式	バスレフ型パワードスピーカー
再生周波数帯域	100Hz～15kHz
定格出力音圧	97dB(1m)
電源	AC100V、50Hz／60Hz
消費電力	35W
外形寸法	幅175mm×高さ235mm×奥行190mm
質量	約3.8kg(ワイヤレスチューナーユニット別)
キャビネット材質	PP複合樹脂
仕上	キャビネット:シルバー塗装(マンセルN7.5近似) パネル:グレー塗装(マンセル3Y6／0.6近似)

外形寸法図(mm)

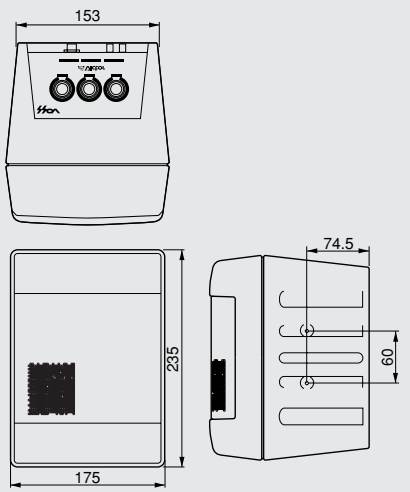

周波数特性図

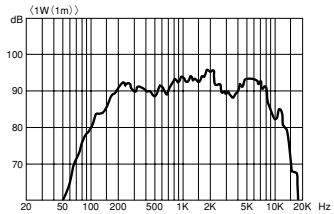

接続例

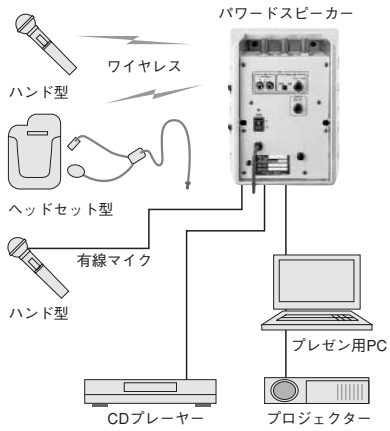

適合取付金具

天井吊下用
PS-U20B／W
希望小売価格 5,250円(税抜5,000円)

壁面取付用
PS-U30B／W
希望小売価格 6,300円(税抜6,000円)

推奨スタンド

TL-P52
希望小売価格 11,550円(税抜11,000円)

適合ワイヤレスチューナー

WT-UD84
希望小売価格 54,600円(税抜52,000円)

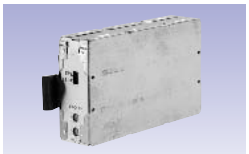

マイクスタンド取付金具

PSTB5J(幹旋品)
(スタンド取付ネジ径:W5／8—27、W3／8—16)

適合ワイヤレスマイク

当社製800MHzワイヤレスマイクロホン

スピーカー取付金具（天井用）

PS-U20B（天井吊下用）
希望小売価格 **5,250円**（税抜 5,000円）

適合機種	PS-S220B、PS-S220BH、PS-S202B
耐荷重	34N（3.5kgf）
角度調節	水平360°、垂直0°～45°
質量	420g
仕上	ダークグレー焼付塗装（マンセル1.5Y2.5／0.2近似）

PS-U20W（天井吊下用）
希望小売価格 **5,250円**（税抜 5,000円）

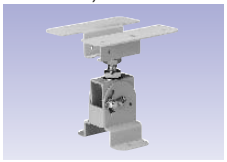

適合機種	PS-S220W、PS-S220WH、PS-S202W
耐荷重	34N（3.5kgf）
角度調節	水平360°、垂直0°～45°
質量	420g
仕上	アイボリー焼付塗装（マンセル4Y8／0.9近似）

PS-U70B（天井吊下用）
希望小売価格 **6,825円**（税抜 6,500円）

適合機種	PS-S224B、PS-S226B、PS-S204B、PS-S207B、PS-S550B、PS-S552B、PS-S553
耐荷重	118N（12kgf）
角度調節	水平360°、垂直0°～90°（単体）
質量	1.13kg
仕上	黒色焼付塗装

PS-U70W（天井吊下用）
希望小売価格 **6,825円**（税抜 6,500円）

適合機種	PS-S224W、PS-S224WH、PS-S226W、PS-S203W、PS-S204W、PS-S207W、PS-S550W、PS-S552W
耐荷重	118N（12kgf）
角度調節	水平360°、垂直0°～90°（単体）
質量	1.13kg
仕上	アイボリー焼付塗装（マンセル10YR8／1近似）

PS-SU81（天井吊下用）
希望小売価格 **17,850円**（税抜 17,000円）

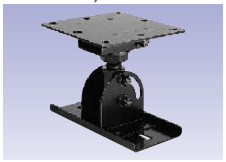

適合機種	PS-S555
耐荷重	392N（40kgf）
角度調節	水平360°、垂直0°～45°
質量	2.2kg
材質	SPCC鋼板
仕上	黒色焼付塗装

PS-SU26B（天井吊下用）
希望小売価格 **14,700円**（税抜 14,000円）

適合機種	PS-S203W、PS-S204B/W、PS-S207B/W、PS-S550B/W、PS-S552B/W
耐荷重	117N（12kgf）
角度調節	水平360°、垂直0°～45°
質量	約700g
仕上	ダークグレー焼付塗装（マンセル1.5Y2.5／0.2近似）

スピーカー取付金具（壁面用・他）

PS-U30B（壁面取付用）
希望小売価格 **6,300円**（税抜 6,000円）

適合機種	PS-S220B、PS-S220BH、PS-S202B
耐荷重	34N（3.5kgf）
角度調節	水平360°、垂直0°～45°
質量	550g
仕上	ダークグレー焼付塗装（マンセル1.5Y2.5／0.2近似）

PS-U30W（壁面取付用）
希望小売価格 **6,300円**（税抜 6,000円）

適合機種	PS-S220W、PS-S220WH、PS-S202W
耐荷重	34N（3.5kgf）
角度調節	水平360°、垂直0°～45°
質量	550g
仕上	アイボリー焼付塗装（マンセル4Y8／0.9近似）

PS-U80B（壁面取付用）
希望小売価格 **8,925円**（税抜 8,500円）

適合機種	PS-S224B、PS-S226B、PS-S204B、PS-S207B、PS-S550B、PS-S552B、
耐荷重	118N（12kgf）
角度調節	水平360°、垂直0°～90°（単体）
質量	1.17kg
仕上	黒色焼付塗装

PS-U80W（壁面取付用）
希望小売価格 **8,925円**（税抜 8,500円）

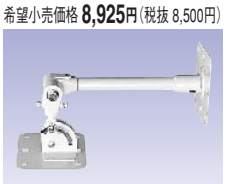

適合機種	PS-S224W、PS-S224WH、PS-S226W、PS-S203W、PS-S204W、PS-S207W、PS-S550W、PS-S552W
耐荷重	118N（12kgf）
角度調節	水平360°、垂直0°～90°（単体）
質量	1.17kg
仕上	アイボリー焼付塗装（マンセル10YR8／1近似）

PS-SU24B（壁面取付用）
希望小売価格 **21,000円**（税抜 20,000円）

適合機種	PS-S553
耐荷重	216N（22kgf）
角度調節	水平±30°（連続）、垂直0°～30°（5°ステップ）
質量	2.9kg
仕上	ダークグレー焼付塗装（マンセル1.5Y2.5／0.2近似）

PS-SU25B（天井・壁面取付用）
希望小売価格 **4,200円**（税抜 4,000円）

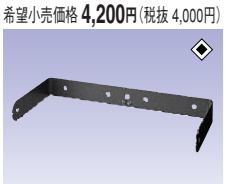

適合機種	PS-S203W、PS-S313
耐荷重	69N（7kgf）
角度調節	垂直：最大±90°
質量	290g
仕上	ダークグレー焼付塗装（マンセル1.5Y2.5／0.2近似）

PS-SU251
希望小売価格 **5,250円**（税抜 5,000円）

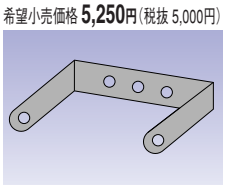

適合機種	PS-S102
質量	約560g
材質	SPCC鋼板（t=3.2mm）
仕上	溶融亜鉛メッキ

PS-SU52B（壁面取付用）
希望小売価格 **39,900円**（税抜 38,000円）

適合機種	PS-S555
耐荷重	152N（15.5kgf）
角度調節	水平0°～±90°（スピーカーのみ回転）、垂直0°、5°、10°、15°（0°時はコの字金具のみで固定）
質量	約4kg
材質	SPCC鋼板（t=3.2mm）
仕上	黒色電着塗装

PS-SU52Z（壁面取付用）
希望小売価格 **47,250円**（税抜 45,000円）

適合機種	PS-S107
耐荷重	152N（15.5kgf）
角度調節	水平0°～±90°（スピーカーのみ回転）、垂直0°、5°、10°、15°（0°時はコの字金具のみで固定）
質量	約4kg
材質	SPCC鋼板（t=3.2mm）
仕上	溶融亜鉛メッキ

PS-SU550（天井・壁面取付用）
希望小売価格 **8,400円**（税抜 8,000円）

適合機種	PS-S550B／W
耐荷重	75.4N（7.7kgf）
可変角度	0°～±90°（スピーカーのみ回転）
材質	SPCC（t=3.0mm）
質量	約0.8kg
仕上	黒色焼付塗装

PS-SU552（天井・壁面取付用）
希望小売価格 **10,500円**（税抜 10,000円）

適合機種	PS-S552B／W
耐荷重	101.9N（10.4kgf）
可変角度	0°～±90°（スピーカーのみ回転）
材質	SPCC（t=3.0mm）
質量	約1.0kg
仕上	黒色焼付塗装

スピーカースタンド

PS-U300B
希望小売価格 **18,900円**（税抜 18,000円）

適合機種	PS-S550B／W、PS-S552B／W、PS-S553
耐荷重	147N（15kgf）
スピーカー取付高	最高約1800mm～最低約1140mm
質量	3.7kg
仕上	黒色塗装

PS-U500
希望小売価格 **42,000円**（税抜 40,000円）

適合機種	PS-S555、PS-S107
耐荷重	294N（30kgf）
スピーカー取付高	最高約2000mm～最低約1300mm
質量	4kg
材質	硬質アルミ合金
仕上	アルマイト処理

カップリングトランス

PS-T215
希望小売価格 **5,250円**（税抜 5,000円）

適合機種	PS-S202B／W
670Ω（15W）または1kΩ（10W）：6Ω／320g	

PS-T230
希望小売価格 **7,350円**（税抜 7,000円）

適合機種	PS-S518、PS-S308、PS-S203W、PS-S204B／W、PS-S207B／W、PS-S313、PS-S511、PS-S516L／R、PS-S550B／W、PS-S552B／W、PS-S553、PS-S555、PS-S894、PS-S864
330Ω（30W）、670Ω（15W）または2kΩ（5W）：8Ω、4Ω／650g	

コネクタープレート（フルカラー対応）

PU-41（XLR-4-31タイプ）
希望小売価格 **4,725円**（税抜 4,500円）

コネクター	XLR-4-31タイプ
仕上	アルミ、銀色アルマイト（新金属）

PU-42（XLR-4-32タイプ）
希望小売価格 **4,725円**（税抜 4,500円）

コネクター	XLR-4-32タイプ
仕上	アルミ、銀色アルマイト（新金属）

フロアコンセントボックス

PS-FC41（XLR-4-31タイプ×2）（スピーカー標準用）

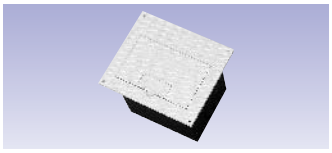

質量	各2.7kg
塗装色（パネル面）	アイボリー色（マンセル2.5Y9／3近似、日塗工C22-85F（2005年）近似）

マイクスタンド取付金具（斡旋品）

PSTB5J

スタンド取付ネジ径	W5／8-27、W3／8-16
適合スピーカー	PS-S222P、PS-S202、PS-S220B／W／WH