JVC

DU-102 映像信号分配器　取扱説明書

ーお買いあげいただきありがとうございますー

本機の機能をフルに生かすため、この"取扱説明書"をよくお読みいただきますようお願いいたします。

特長

- 1入力3分配出力の分配器を2チャンネル持ち、多様な使いかたができます。
- ケーブル補償回路の内蔵により入力、出力でのケーブル損失の補償ができます。
- スルーアウトプット付で、システム性よく多分配器として使用できます。

正しくお使いいただくためのご注意

安全上のご注意

- 本機は日本国内用です。
  電源電圧の異なる外国では使用できません。
- 本機を改造したり、カバーをはずしたままでの使用は危険ですのでしないでください。
- 本機の内部に燃えやすいもの、水、金属などが入らないようにしてください。
  故障の原因になりますので、ご注意ください。
- 放熱孔をふさいでの使用はしないでください。
  放熱孔をふさいでの使用は、内部温度を上昇させ部品に悪影響を与え、故障の原因になりますのでご注意ください。
- 万一、本機に異常（異常な音、におい、煙等）があった時は、電源スイッチを切り、すぐにお近くのサービス窓口に、ご連絡ください。
- この商品には保証書を別途添付してあります。記載内容をご確認いただき、大切に保存してください。

各部の名称と働き

フロントパネル側

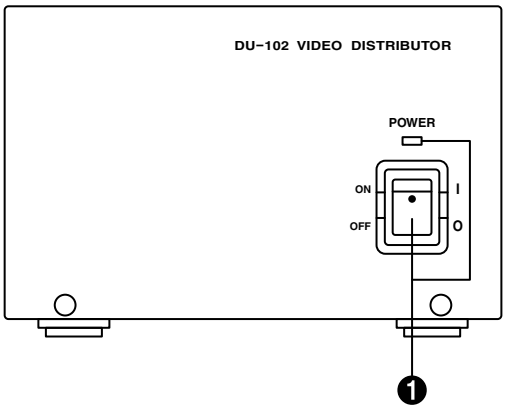

リアーパネル側

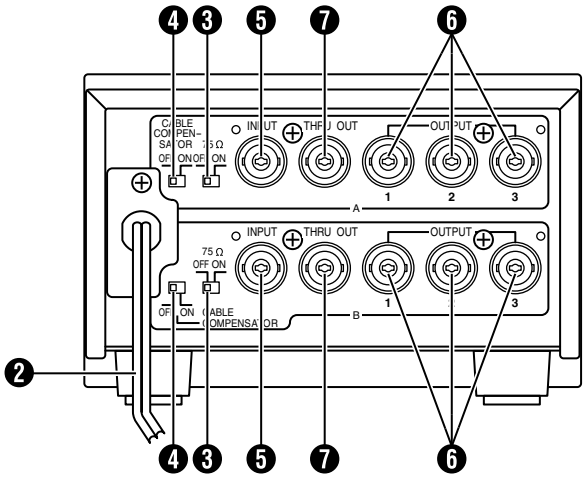

❶ 〔POWER〕電源スイッチ及び表示灯
電源の入/切（ON/OFF）スイッチです。
"ON"側にすると表示灯〔LED〕が点灯し、電源が入になります。

❷ 電源ケーブル
商用AC100 Vコンセントに接続してください。

❸ 〔75Ω〕75Ω終端スイッチ
ブリッジ出力コネクター❼が接続されているときはOFF側に、
接続されていないときはON側にしてください。

❹ 〔CABLE COMPENSATOR〕
ケーブル補償スイッチ
本機と映像機器を結ぶケーブルでの損失を補償します。
"ON"で5C−2Vケーブル150 mを補償します。

❺ 〔INPUT〕映像信号入力コネクター
分配したい映像信号を接続します。

❻ 〔OUTPUT〕映像信号出力コネクター
入力に接続した映像信号が出力されます。
VTR、モニター、シーケンシャルスイッチャーなどに接続します。

❼ 〔THRU OUT〕ブリッジ出力コネクター
映像信号入力をそのまま出力します。
多分配の必要なときなどに使用します。

接続方法

●本機との接続にはBNCプラグが必要です。
●ケーブル補償スイッチの設定……接続に使用したケーブルの長さ、種類から下表を参照して設定してください。

同軸ケーブル	補償スイッチ OFF	補償スイッチ ON
3C-2V	0～50 m	51～140 m
5C-2V	0～70 m	71～220 m
7C-2V	0～90 m	91～270 m

●2チャンネル分配器としての使用例

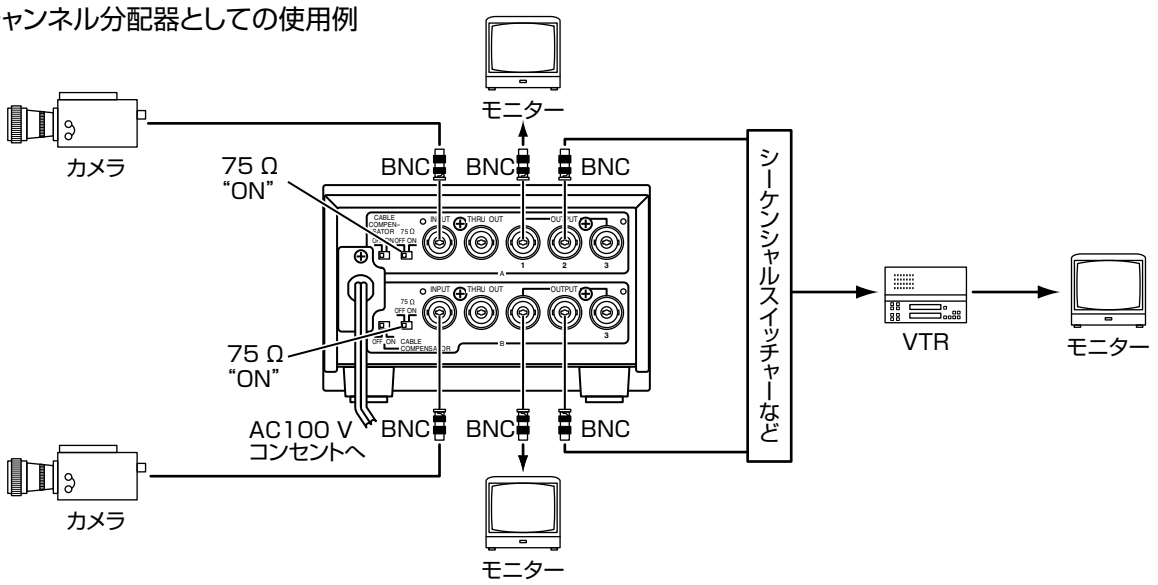

●多分配器としての使用例

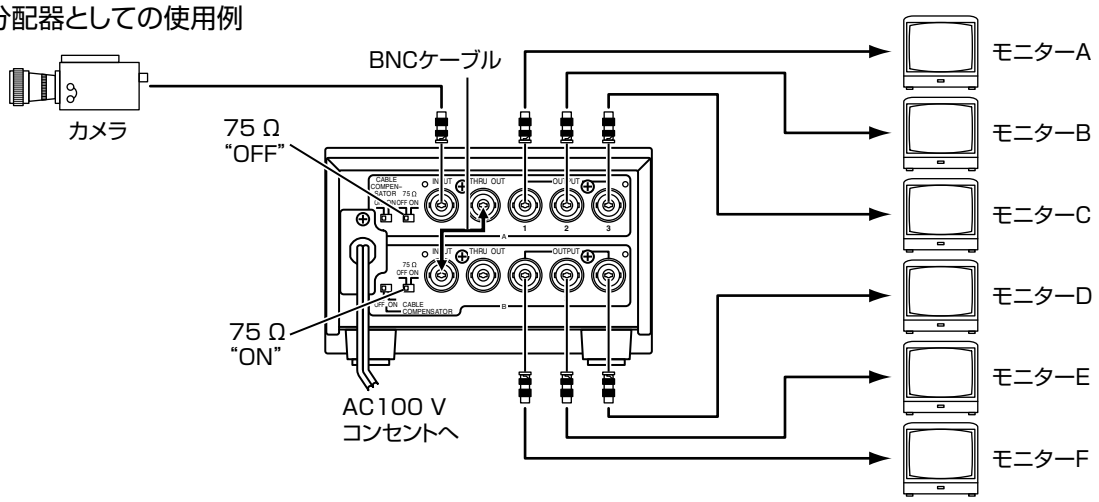

定格

映　像　入　力：2回路 VS または VBS1.0 V (p-p)
　　スルーアウトプット、75 Ω終端スイッチ付
映　像　出　力：2 × 3回路 VS または VBS1.0 V (p-p) 75 Ω
周 波 数 特 性：～8 MHz
直　　線　　性：DG1°以内 DP1%以内(APL 10%～90%)
ケ ー ブ ル 補 償：付"ON"で5C-2Vケーブル150 m相当を補償
電　　源：AC100 V　50 Hz/60 Hz
消　費　電　力：4.6 W
周　囲　温　度：-10℃～50℃(動作)　0℃～40℃(推奨)
質　　量：1.6 kg

外形寸法図 [単位:mm]

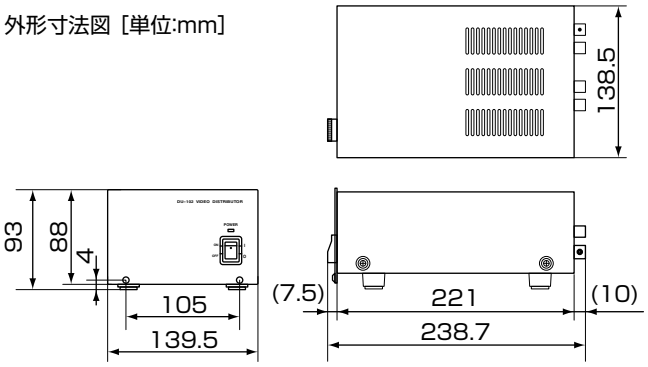

JVCケンウッド カスタマーサポートセンター

固定電話 0120–2727–87
携帯電話・PHS 0570-010-114
一部のIP電話など 045-450-8950
FAX 045-450-2308
〒221-0022 神奈川県横浜市神奈川区守屋町3-12

ご相談窓口におけるお客様の個人情報は、お問合せへの対応、修理およびその確認に使用し、適切に管理を行い、お客様の同意なく個人情報を第三者に提供または開示することはありません。

ホームページ http://www3.jvckenwood.com/
株式会社 JVCケンウッド・公共産業システム
〒221-0022
神奈川県横浜市神奈川区守屋町3-12

© 2016 JVCKENWOOD Public & Industrial Systems Corporation

B5A-1455-00