JVC

DU-501 ケーブル補償器　取扱説明書

ーお買いあげいただきありがとうございますー

本機の機能をフルに生かすため、この"取扱説明書"をよくお読みいただきますようお願いいたします。

特長

●最大1.25 km迄ケーブルを延長でき、システム性に優れています。(5C−2Vケーブル使用時)
●クランプ回路の内蔵により、安定した映像信号が得られます。

正しくお使いいただくためのご注意

●直射日光が当たる場所、湿気やほこりの多い場所に置かないでください。
　故障の原因となります。
●この商品には保証書を別途添付してあります。記載内容をご確認いただき、大切に保存してください。

安全上のご注意

● 本機は日本国内用です。
　電源電圧の異なる外国では使用できません。
● 本機を改造したり、カバーをはずしたままでの使用は、危険ですのでしないでください。
● 本機の内部に燃えやすいもの、水、金属などが入らないようにしてください。
　故障の原因になりますので、ご注意ください。
● 放熱孔をふさいでの使用はしないでください。
　放熱孔をふさいでの使用は、内部温度を上昇させ部品に悪影響を与え、故障の原因になりますのでご注意ください。
● 万一、本機に異常(異常な音、におい、煙等)があった時は、電源スイッチを切り、すぐにお近くのサービス窓口にご連絡ください。

各部の名称と働き

フロントパネル

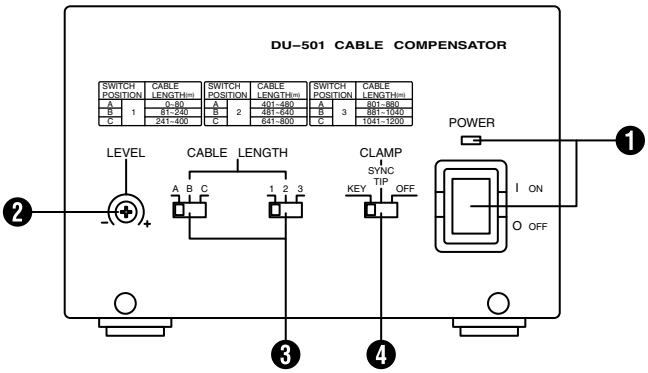

リアパネル

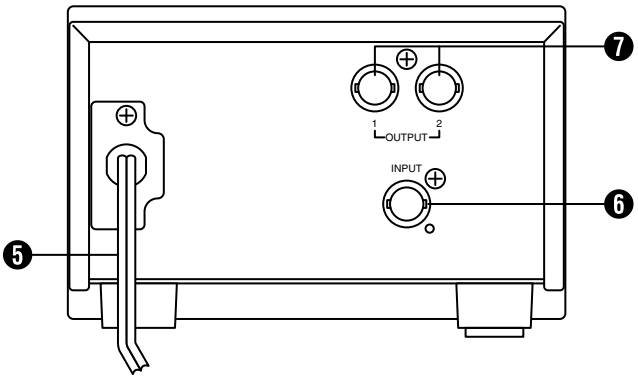

❶ 〔POWER〕電源スイッチ及び表示灯
電源の入/切(ON/OFF)スイッチです。
"ON"側にすると表示灯〔LED〕が点灯し、電源が入になります。

❷ 〔LEVEL〕出力レベル調整ボリューム
出力映像信号のレベルを調整するボリュームです。

❸ 〔CABLE LENGTH〕ケーブル長切換スイッチ
2つのスイッチノブの組み合わせで接続ケーブル長を設定します。
表は、5C−2Vの同軸ケーブルを使用した場合の長さを表しています。

❹ 〔CLAMP〕クランプ方法切換ノブ
映像信号安定化のクランプ方法を切換えます。
KEY：クランプが強くかかります。強く安定化されますが、信号に含まれているノイズ等の影響を強く受けやすいポジションです。
SYNC TIP：クランプが弱くかかります。弱く安定化され信号に含まれているノイズ等の影響を受けにくいポジションです。
OFF：クランプはかかりません。映像信号は安定化されません。

❺ 電源ケーブル
商用AC100Vコンセントに接続してください。

❻ 〔INPUT〕映像入力コネクター
補償、安定化したい映像信号を入力します。

❼ 〔OUTPUT〕映像出力コネクター
入力された映像信号を補償･安定化して出力します。
モニター、スイッチャーなどに接続します。

接続方法

●本機との接続には**BNC**プラグが必要です。

●本機の入力に接続されるカメラなどと本機の入力に接続した同軸ケーブルの長さ種類により操作面**CABLE LENGTH**ノブは下表を参照して設定してください。

3C-2V

	1	2	3
A	0~50	261~310	521~570
B	51~160	311~420	571~680
C	161~260	421~520	681~810

5C-2V

	1	2	3
A	0~80	401~480	801~880
B	81~240	481~640	881~1040
C	241~400	641~800	1041~1250

7C-2V

	1	2	3
A	0~100	481~580	961~1060
B	101~290	581~770	1061~1250
C	291~480	711~960	1251~1500

●カメラ信号を伝送する例

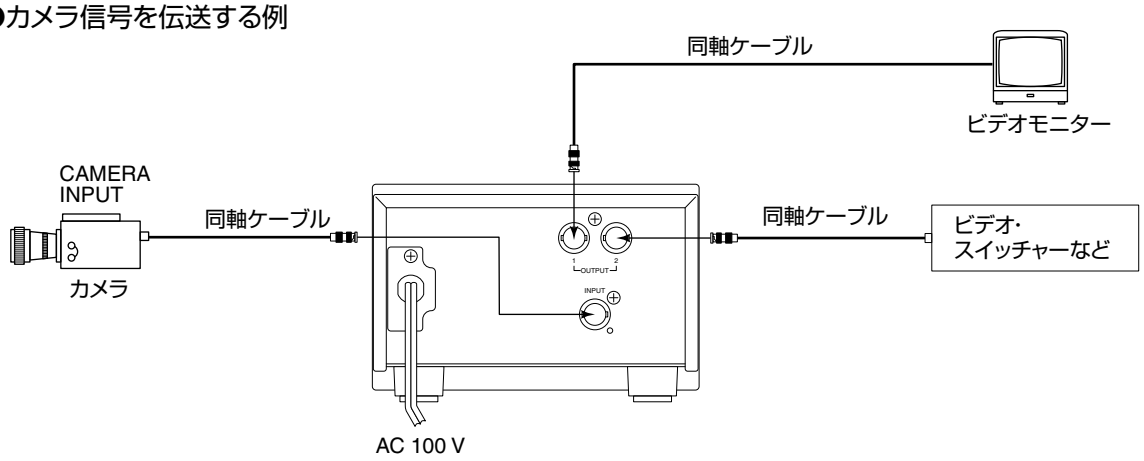

定格

映　像　入　力：1回路 VBS : 1.0 V (p-p) 75 Ω BNC
映　像　出　力：2回路 VBS : 1.0 V (p-p) 75 Ω BNC
周 波 数 特 性：～6 MHz
直　　線　　性：DG3%以内 DP3°以内
（APL 10%～90%）
電　　源：AC100 V 50/60 Hz
消　費　電　力：3.4 W
周　囲　温　度：-10℃～50℃（動作）　0℃～40℃（推奨）
質　　量：1.7 kg

外形寸法図［単位:mm］

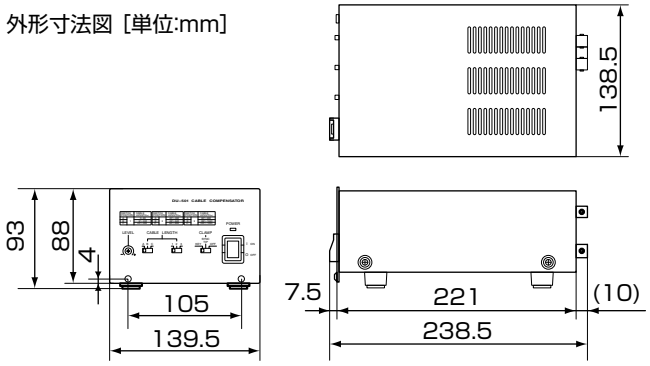

■ サービス窓口

・下記 URL をご覧ください。
http://www3.jvckenwood.com/pro/service.html
・カスタマーサポートセンター（045-939-7320）

■ サービスについてのお問い合わせ先

修理・保守・設置工事については、お買い上げ販売店または最寄りのサービス窓口にご相談ください。

JVCケンウッド
カスタマーサポートセンター

固定電話　0120−2727−87
携帯電話・PHS　0570-010-114
一部のIP電話など　045-450-8950
FAX　045-450-2308
〒221-0022　神奈川県横浜市神奈川区守屋町3-12

ご相談窓口におけるお客様の個人情報は、お問合せへの対応、修理およびその確認に使用し、適切に管理を行い、お客様の同意なく個人情報を第三者に提供または開示することはありません。

ホームページ http://www3.jvckenwood.com/

株式会社 JVCケンウッド・公共産業システム
〒221-0022 神奈川県横浜市神奈川区守屋町3-12

© 2016 JVCKENWOOD Public & Industrial Systems Corporation

B5A-1500-00