Drawing No.	REVI	Drawing Name	Sheet
YP1-026-D12-01		ミニドーム型 HD ネットワークカメラ施工基準書	1/1

機種名　VN-H328

表記なき単位=mm

寸法図

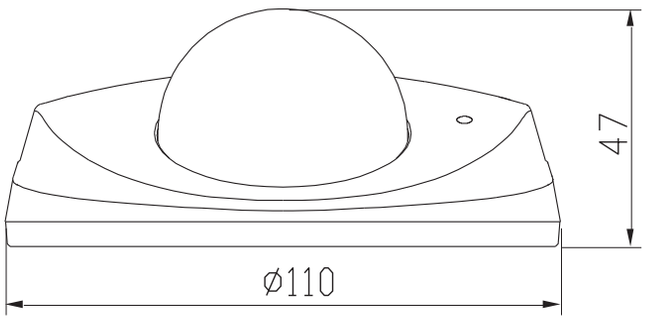

規格

本機質量	約350 g

施工例

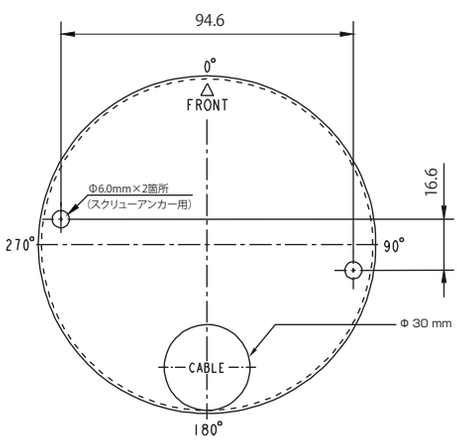

図1 壁面直付け施工寸法図

使用材料

（添付していません）

取付方法	天井/壁付け	
取付ねじ	M4×10mm以上 めねじアンカーと併用	木ねじ Φ4.1×30mm以上
使用数	2本	2本

※屋外設置の場合は、注意事項5参照

施工手順

1. めねじアンカーを使用して取り付ける場合
   1）テンプレート（付属）を使用し、めねじアンカーに適合する穴を2箇所あけ、めねじアンカー2本を挿入する。
   2）テンプレート（付属）を使用し、ケーブル通線孔直径30 mmの穴をあける。

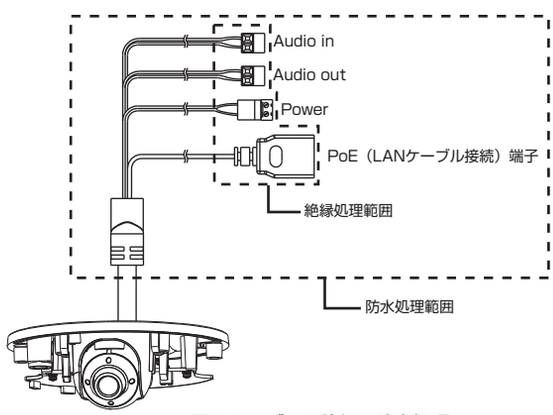

図2 ケーブルの絶縁・防水処理

注意事項

1. 施工強度は、本機の総質量の10倍以上の強度を確保すること。
   強度が取れない場合は必ず補強を施し、強度を確保すること。
2. 本機（スクリュー含む）と壁または天井構造物を絶縁できるように取り付けること。
3. ケーブル類は図2のように、絶縁処理範囲において絶縁テープを巻き、露出している金属コネクター部に絶縁処理を行うこと。
   また、防水処理範囲において防水処理を確実に行うこと。
4. 落下防止のため、図3のように本機ケーブルとLANケーブルをワイヤークランプ（付属）を用いて結束すること。
   LANケーブルの曲げ半径を小さくしすぎないように結束すること。
5. 屋外設置の場合は、ステンレスねじ（付属していません）を使用すること。

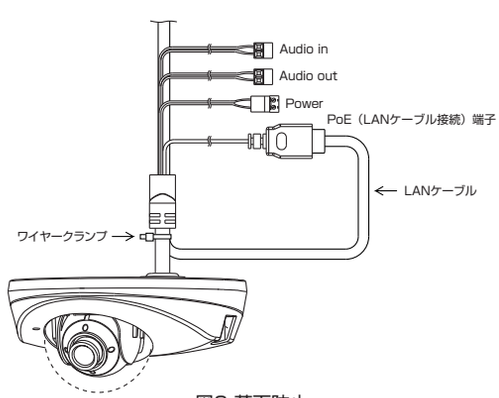

図3 落下防止