壁付けブラケット DA-WM1400 施工基準書（第 2 版）

関連金具：DA-LM1100、DA-RM1100、DA-BM1100 など　　表記なき単位=mm

寸法図

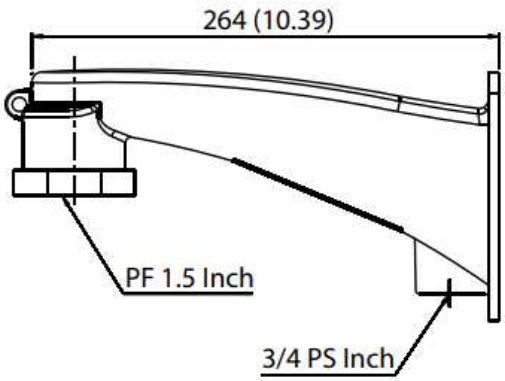

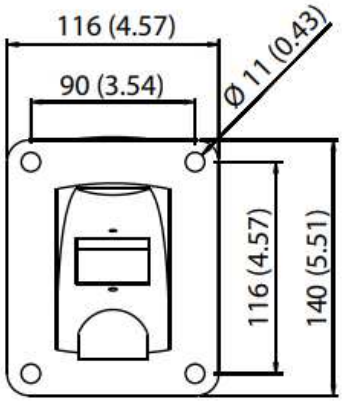

規格

質量	1.3kg

外壁施工例

使用部材

取付方法	アンカーボルト（付属していません）
取付ねじ	アンカーボルト(M10X40 以上、ステンレス製)とナット(M10、ステンレス製)
使用数	4 本

マウントアダプタ取付方法	マウントアダプタ（別売）
使用数	1 個

施工手順

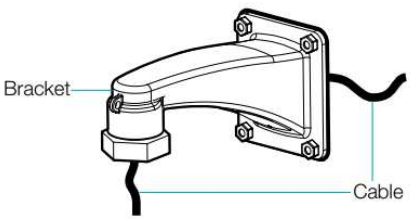

or

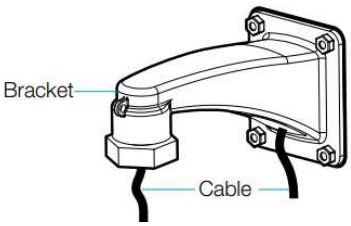

1）ガイドパターン（付属）を使用し、設置面にアンカーボルトに対応した穴を 4 箇所あけ、アンカーボルト(M10X40 以上、ステンレス製)を挿入する。
2）ナット（M10）でブラケットを設置面に固定する。
3）電源ケーブル等をブラケットに通す。
4）マウントアダプタを使用する場合は、ユニバーサルナットを回して接続する。
5）水を抜くため下部は除いてジャンクションボックスの周りにコーキングを行う。

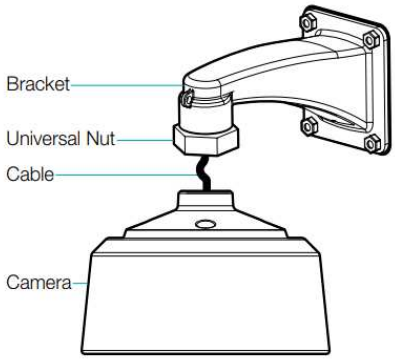

注意事項

1. 補強工事が必要かどうか確認すること。強度が取れない場合は必ず補強を施し、強度を確保すること。
2. 関連金具を使用する場合は、関連金具の施工基準書を参照すること。
3. カメラのケーブル類は、絶縁処理および防水処理を確実に施すこと。