壁付けブラケット DA-WM2050 施工基準書（第 2 版）

関連金具：DA-LM2000、DA-RM2000、DA-MA2100 など　　表記なき単位=mm

寸法図

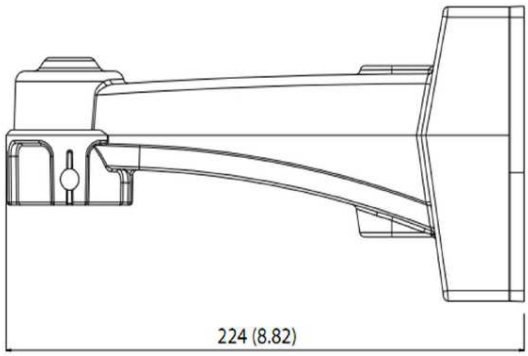

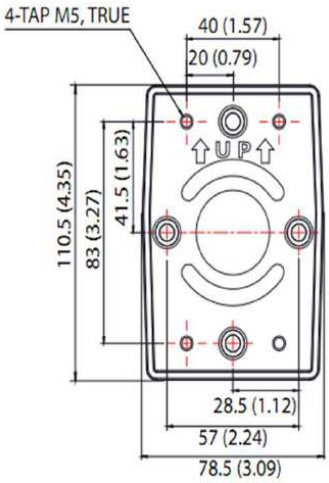

規格

質量	0.6kg

外壁施工例

使用部材

	設置用アンカー（付属）	推奨 コンクリートビス
取付ねじ	固定ねじ（付属）、 設置用アンカー（付属）	コンクリートビス(M5X40 以上、ステンレス製)
使用数	4 本	4 本

マウントアダプタ取付方法	マウントアダプタ
取付ねじ	止めねじ（付属）
使用数	2 本

施工手順

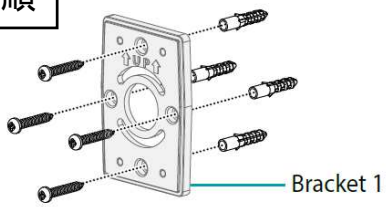

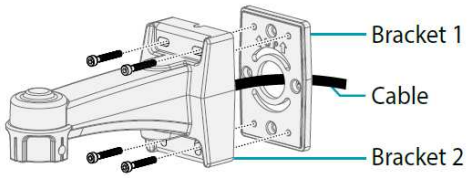

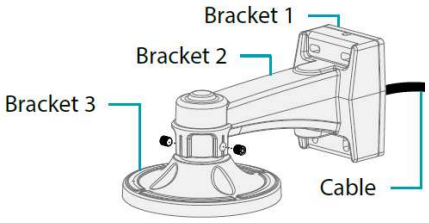

1. 設置用アンカー(付属)を使用して取り付ける場合
   1）ブラケット 1 を使用し、設置面に設置用アンカーに対応した穴を 4 箇所あけ、設置用アンカー（付属）を挿入する。
   2）必要に応じて、ケーブル通線孔（直径 25 ㎜程度）をあける。
   3）固定ねじ（付属）でブラケット 1 を設置面に固定する。
   4）六角ソケットねじ（付属）でブラケット 2 をブラケット 1 へ取り付ける
   5）止めねじ（付属）でブラケット 3（マウントアダプタ）を取り付ける
   6）水を抜くため下部は除いてジャンクションボックスの周りにコーキングを行う

2. コンクリートビス(M5X40 以上、ステンレス製)を使用して取り付ける場合
   1）ブラケット 1 を使用し、設置面にコンクリートビスに対応した下穴を 4 箇所あける。
   2）必要に応じて、ケーブル通線孔（直径 25 ㎜程度）をあける。
   3）コンクリートビス(M5X40 以上、ステンレス製)でブラケット 1 を設置面に固定する。
   4）六角ソケットねじ（付属）でブラケット 2 をブラケット 1 へ取り付ける
   5）止めねじ（付属）でブラケット 3（マウントアダプタ）を取り付ける
   6）水を抜くため下部は除いてジャンクションボックスの周りにコーキングを行う

注意事項

1. ブラケット 2 をブラケット 1 へ取り付ける前に LAN ケーブルや電源アダプタケーブルをブラケット 1 の穴からブラケット 2 の後ろへ通しておくこと
2. 壁または天井への取り付けでは、補強工事が必要かどうか確認すること。強度が取れない場合は必ず補強を施し、強度を確保すること。
3. 関連金具を使用する場合は、関連金具の施工基準書を参照すること。
4. カメラのケーブル類は、絶縁処理および防水処理を確実に施すこと。