ウォールブラケット

定　　格

適	合 機 種	DA-BM1100
外	形 寸 法	幅116 mm×高さ141 mm×奥行279 mm
質	量	1.3 kg
材	質	アルミニウム
仕	上	白/アイボリー色

外観寸法図

単位:mm

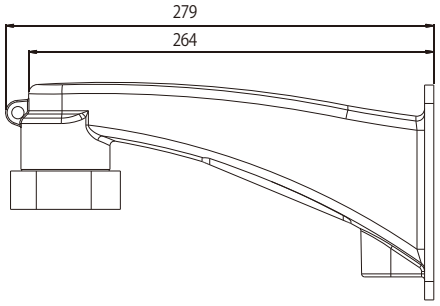

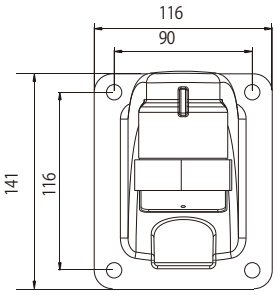

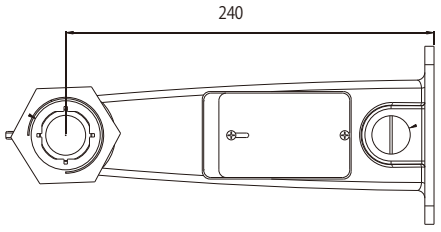

(IDIS社製)

(2019年 2月 初版)

型番		分類	発行	頁
DA-WM1400	株式会社 JVCケンウッド・公共産業システム	CCTV	2019年2月	1/1