ウォールブラケット

定　　格

適合機種	DA-MA2000、DA-MA2100、DA-MA4100、DA-MA4200、DA-MA4300、DA-LM2000、DA-RM2000
外形寸法	幅78.5 mm×高さ110 mm×奥行224 mm
質量	610 g
材質	アルミニウム
仕上	白/アイボリー色

外観寸法図

単位:mm

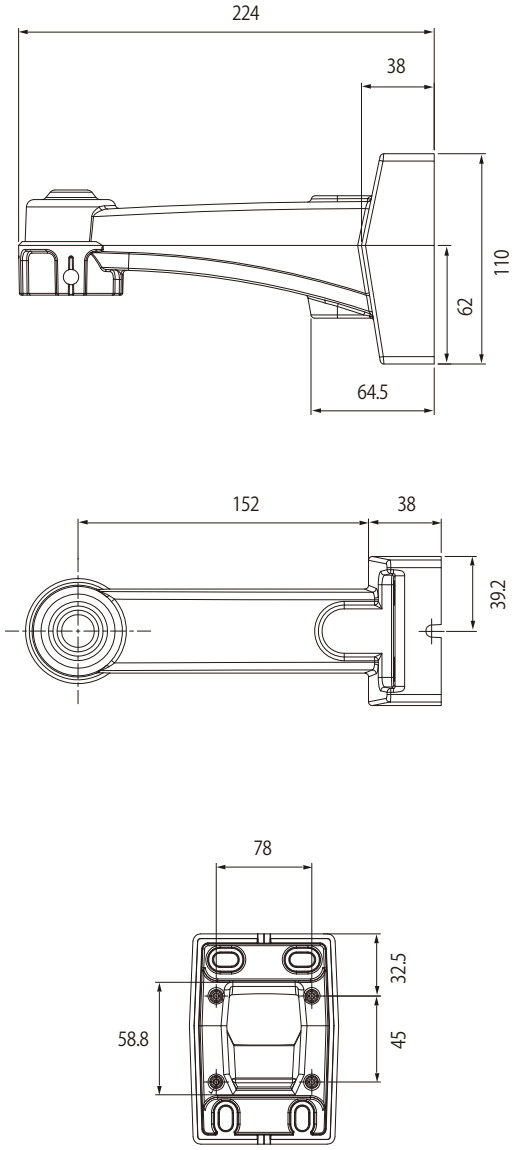

(IDIS社製)　　(2019年 2月 初版)

型番		分類	発行	頁
DA-WM2050	株式会社 JVCケンウッド・公共産業システム	CCTV	2022年2月	1/1

TA00057-001