32型3D液晶モニター

定　　格

- 3G/HD/SD SDI入力端子×2、HDMI®入力端子×2、LRミキサー機能を搭載
- Side-by-Side方式、Frame Packing方式、Line-by-Line方式、Top-and-Bottom方式の3D映像信号入力に対応
- 広く普及しているRealD™用3Dメガネに対応
- ガンマ設定可能（γ=2.2/DICOM SIM※/プリセット）
- メディカルツール搭載、3D画像の対象部分を見やすく表示するマスク機能、カラー・コントロール機能、コントラスト・エンハンサー機能を搭載
- 医療現場に対応した白キャビネット（裏面）
- 多彩な設置が可能な13.2 kgの軽量設計（スタンド無しの場合）

定　　格

種　　類	3D液晶モニター
3 D 方 式	円偏向方式（RealD互換） L/Rミキサー機能　有（SDI/HDMI）
液晶パネル	32V型ワイド、アクティブマトリックスTFT
アスペクト比	16:9
有効画面寸法	横幅698 mm×高さ393 mm　対角801 mm
画素数（解像度）	水平1920ピクセル×垂直1080 ピクセル（FHD）
最大表示色	約1677万色
コントラスト比	3500:1（パネル標準値）
使用電源	DC 27 V（電圧範囲：DC 23.5 V〜DC 29 V）
定格電流	2.5 A（DC 27 Vのとき）
ACアダプター	AC 100 V-240 V、1.63 A、50 Hz/60 Hz
動作使用条件	温度　5 ℃〜35 ℃ 湿度　20 %〜80 %（非結露）
外形寸法 （突起部除く）	幅791 mm×高さ573 mm×奥行230 mm（スタンド含む） 幅791 mm×高さ520.5 mm×奥行104 mm（本体のみ）
質　　量	14.4 kg（スタンド含）13.2 kg（スタンド無）
VESA規格対応	200 mm×200 mm　M6
材　　質	モールドキャビネット

入力端子	
E.AUDIO 3G SDI/HD SDI/SD SDI （IN　1/L、IN　2/R）	デジタル信号入力（E.AUDIO/DUAL LINK信号対応） 自動検知、2系統、BNC×2
HDMI（IN 1/L、IN 2/R）	HDMI信号入力（HDCP対応、音声2 chPCM対応） 2系統、HDMI type A×2
VIDEO（IN/OUT）	コンポジット信号入出力：1系統、 BNCコネクター×2、1 V（p-p）、75 Ω INとOUTはブリッジ接続（自動終端）
AUDIO（IN）	アナログ音声入力：1系統、 ステレオミニジャック×1　500 mV（rms） ハイインピーダンス
AUDIO(MONITOR OUT)	アナログ音声信号出力：1系統、 ステレオミニジャック×1　500 mV（rms）
内部スピーカー	1.0 W＋1.0 W（ステレオ）
外部制御	メイク接点/トリガー方式　RJ-45（8ピン）×1 RS-422　D-sub（9ピン）×1
対応映像信号	対応信号フォーマットを参照
付属品	電源コード（3極）×1、ACアダプター×1 スタンドベース×1、スタンドブラケット×1 スタンド用ネジ×8、HDMIケーブルクランプ×3 円偏光メガネ（3D視聴用：保証対象外）×2

外観寸法図

単位：mm

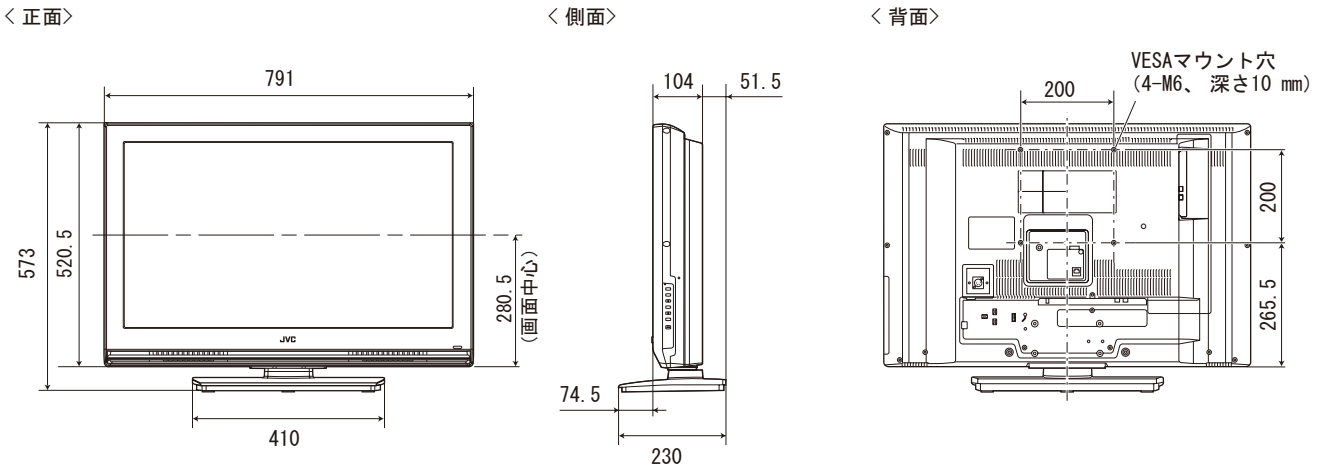

有効表示画面：698.4(H) x 392.9(V) mm

＊は、MASK（開口）寸法です。

● 定格及び外観は改良のため予告なく変更する事があります。

（2012年 9月 初版）

型　番		分 類	発 行	頁
GD-323D20	株式会社 JVCケンウッド	モニター	2014年4月	1/4

CR00015-002

信号フォーマット

対応3Dフォーマット一覧

● 記載されていない入力信号フォーマットには対応していません。
● SDI 入力　Y/Cb/Cr=4:2:2

INPUT			OUTPUT 通常表示	3DMix	SbyS-SD	SbyS-HD	LbyL	TB	FP
3G SDI	1080	50i, 59.94i, 60i	○	○	○	○	—	—	—
		23.98p, 24p, 25p, 29.97p, 30p, 50p, 59.94p, 60p, 23.98PsF, 24PsF, 25PsF, 29.97PsF, 30PsF	○	○	○	○	○	—	—
	720	23.98p, 24p, 25p, 29.97p, 30p, 50p, 59.94p, 60p	○注1	○注1	○注1	○注1	○注1	—	—
HD SDI	1080	50i, 59.94i, 60i	○	○	○	○	—	—	—
		23.98p, 24p, 25p, 29.97p, 30p, 23.98PsF, 24PsF, 25PsF, 29.97PsF, 30PsF	○	○	○	○	○	—	—
	1035	59.94i.60i	○	—	—	—	—	—	—
	720	23.98p, 24p, 25p, 29.97p, 30p, 50p, 59.94p, 60p	○注1	○注1	○注1	○注1	○注1	—	—
SD SDI	576	50i	○注1	○注1 注2	○注1	○注1	—	—	—
		50p	—	—	—	—	—	—	—
	480	59.94i, 60i	○注1	○注1 注2	○注1	○注1	—	—	—
		59.94p, 60p	—	—	—	—	—	—	—
SDI DUAL LINK	1080	50i, 59.94i, 60i	○	—	○	○	—	—	—
		23.98p, 24p, 25p, 29.97p, 30p, 50p, 59.94p, 60p, 23.98PsF, 24PsF, 25PsF, 29.97PsF, 30PsF	○	—	○	○	○	—	—
analog VIDEO		NTSC, PAL	○注1	—	○注1	○注1	—	—	—
HDMI VIDEO	1080	50i, 59.94i, 60i	○	○	○	○	—	○注1	○注1
		50p, 59.94p, 60p	○	○	○	○	○	○注1	—
		23.98p, 24p, 25p, 29.97p, 30p	○	○	○	○	○	○注1	○注1
	720	23.98p, 24p, 25p, 29.97p, 30p, 50p, 59.94p, 60p	○注1	○注1	○注1	○注1	○注1	○注1	○注1
	576	50i	○注1	○注1, 注2	○注1	○注1	—	—	—
		50p	○注1	○注1, 注2	○注1	○注1	○注1	○注1	○注1
	480	59.94i, 60i	○注1	○注1, 注2	○注1	○注1	—	—	—
		59.94p, 60p	○注1	○注1, 注2	○注1	○注1	○注1	○注1	○注1
HDMI PC	VGA@60		○注1	○注1, 注2	○注1	○注1	○注1	—	—
	WVGA@60注2, SVGA@60注2, XGA@60注2, WXGA (1280)@60, QuadVGA@60, SXGA@60, WXGA+@60, WSXGA+@60		○注1	○注1	○注1	○注1	○注1	—	—

注1 Featuresメニューの「Low Latency」を「On」に設定している場合は、対応しません。
注2 Frame Synchronization機能は働きません。

＊は、MASK(開口)寸法です。　● 定格及び外観は改良のため予告なく変更する事があります。　(2012年 9月 初版)

信号フォーマット

本機は以下の信号フォーマットを入力・再生できます。
ビデオ信号

○:入力可
−:入力不可

No.	名称	ステータス表示の信号フォーマット（☞10ページ）	入力端子				
			E. AUDIO SDI(IN 1、IN 2)注1			analog VIDEO	HDMI（デジタルコンポーネント/デジタルRGB）
			SD/HD (1.5G)	3G SDI	DUAL LINK		
1	NTSC	NTSC	−	−	−	○	−
2	PAL	PAL	−	−	−	○	−
3	480/60i	480/60i	−	−	−	−	○
4	480/59.94i	480/59.94i	○	−	−	−	○
5	576/50i	576/50i	○	−	−	−	○
6	480/60p	480/60p	−	−	−	−	○
7	480/59.94p	480/59.94p	−	−	−	−	○
8	576/50p	576/50p	−	−	−	−	○
9	640*480/60p	640*480/60p	−	−	−	−	○
10	640*480/59.94p	640*480/59.94p	−	−	−	−	○
11	720/60p	720/60p	○	○	−	−	○
12	720/59.94p	720/59.94p	○	○	−	−	○
13	720/50p	720/50p	○	○	−	−	○
14	720/30p	720/30p	○	○注7	−	−	○
15	720/29.97p	720/29.97p	○	○注7	−	−	○
16	720/25p	720/25p	○	○	−	−	○
17	720/24p	720/24p	○	○	−	−	○
18	720/23.98p	720/23.98p	○	○	−	−	○
19	1080/60i	1080/60i	○	○	○	−	○
20	1080/59.94i	1080/59.94i	○	○	○	−	○
21	1035/60i	1080/60i	○注5	−	−	−	−
22	1035/59.94i	1080/59.94i	○注6	−	−	−	−
23	1080/50i	1080/50i	○	○	○	−	○
24	1080/60p	1080/60p	−	○	○	−	○
25	1080/59.94p	1080/59.94p	−	○	○	−	○
26	1080/50p	1080/50p	−	○	○	−	○
27	1080/30p	1080/30p	○	○	○	−	○
28	1080/29.97p	1080/29.97p	○	○	○	−	○
29	1080/25p	1080/25p	○	○	○	−	○
30	1080/24p	1080/24p	○	○	○	−	○
31	1080/23.98p	1080/23.98p	○	○	○	−	○
32	1080/30PsF	1080/30psf	○注2	○注2	○注2	−	−
33	1080/29.97PsF	1080/29.97psf	○注3	○注3	○注3	−	−
34	1080/24PsF	1080/24psf	○	○注7	○	−	−
35	1080/23.93PsF	1080/24psf	○	○注7	○	−	−
36	1080/25PsF	1080/25psf	○注4	○注4	○注4	−	−

注1 EMBEDDED AUDIO信号対応。
注2 ペイロードIDがない場合は、1080/60iとみなされ、「1080/60i」とステータスが表示されます。
注3 ペイロードIDがない場合は、1080/59.94iとみなされ、「1080/59.94i」とステータスが表示されます。
注4 ペイロードIDがない場合は、1080/50iとみなされ、「1080/50i」とステータスが表示されます。
注5 1080/60iとみなされ、「1080/60i」とステータスが表示されます。
注6 1080/59.94iとみなされ、「1080/59.94i」とステータスが表示されます。
注7 3G-SDI LEVEL_A YCbCr/RGB,4:4:4,10bit:720/30p、720/29.97p、1080/24psf、1080/23.98psf と、3G-SDI LEVEL_A YCbCr,4:2:2,12bit:1080/24psf、1080/23.98psf はEMBEDDED AUDIO信号非対応です。

＊は、MASK(開口)寸法です。　● 定格及び外観は改良のため予告なく変更する事があります。　(2012年 9月 初版)

信号フォーマット

パソコン信号(プリセット)
HDMI端子:

No.	名称	解像度		周波数		走査方式
		水平	垂直	水平(kHz)	垂直 (Hz)	
1	VGA60	640	480	31.5	59.9	ノンインターレース
2	WVGA60	848	480	31.5	59.9	ノンインターレース
3	SVGA60	800	600	37.9	60.3	ノンインターレース
4	XGA60	1024	768	48.4	60.0	ノンインターレース
5	WXGA(1280)	1280	768	47.8	60.0	ノンインターレース
6	QuadVGA60	1280	960	60.0	60.0	ノンインターレース
7	WXGA+60	1440	900	55.9	60.0	ノンインターレース
8	SXGA60	1280	1024	64.0	60.0	ノンインターレース
9	WSXGA+60	1680	1050	65.3	60.0	ノンインターレース
10	720/60p	1280	720	45.0	60.0	ノンインターレース
11	1080/60p	1920	1080	67.5	60.0	ノンインターレース
12	720/50p	1280	720	37.5	50.0	ノンインターレース
13	1080/50p	1920	1080	56.25	50.0	ノンインターレース

● プリセットされている信号でも、信号のタイミングにより正常に映らないことがあります。
● プリセットされている信号を入力したときは、ステータス表示で信号フォーマットが表示されます。

＊は、MASK(開口)寸法です。

● 定格及び外観は改良のため予告なく変更する事があります。

(2012年 9月 初版)