55型液晶モニター

概　　要

■高コントラストのフルハイビジョン　16:9ワイド液晶パネル
■LEDバックライト採用による省エネ設計と高コントラスト対応
■多彩な入力に対応（HDMI、DVI、RGB、S-Video）
■外部制御端子装備（RS-232C）
■堅牢なメタルキャビネット採用
■VESA準拠孔装備。簡易スタンド付属
■接続性を考慮し、入力端子類を一列に配置
■設置性を考慮し、取っ手は4箇所に取り付け可能（上部2箇所標準装備）
■音声スピーカー内蔵（1.5 W＋1.5 W）
■HD-SD1入力端子装備（GM-552Dのみ）

定　　格

種類	液晶モニター
画面サイズ	54.6V型ワイド
アスペクト比	16:9
液晶パネル	アクティブマトリックスTFT
有効画面寸法	横幅1209.6 mm×高さ680.4 mm
画素数（解像度）	水平1920ピクセル×垂直1080ピクセル
視野角	上下178°　左右178°
最大表示色	1677万色
パネル輝度	450 cd/㎡（標準値）
コントラスト比	4000：1（標準値）
使用電源	AC 100 V、50/60 Hz共用
定格消費電流	1.8 A
音声出力	1.5 W＋1.5 W
動作使用条件	温度：0 ℃～＋40 ℃　湿度：20 %～85 %（非結露）
外形寸法	幅1266.6 mm×高さ741.4 mm×奥行75.7 mm（本体） 幅1272.6 mm×高さ745.5 mm×奥行360.0 mm（スタンド含）
質量	GM-552　34.2 kg（本体のみ）35.0 kg（スタンド含） GM-552D　34.3 kg（本体のみ）35.1 kg（スタンド含）
VESA規格（穴寸法）	VESA　400 mm×200 mm VESA　400 mm×400 mm
材質	メタルキャビネット
付属品	リモコン（RM-C3700）×1　単4型乾電池×2 電源コード　1.8 m×1 電源コードクランプ×1（ねじ〔M3×10 mm〕×1） スタンド×1対（ねじ〔皿、M4×12 mm〕×4、 ねじ〔トラス、M4×10 mm〕×2） シール（バッジ取り付け位置用）×1

入力端子	
SDI IN	BNC×1（3G）、デジタル信号入力（EAUDIO対応）GM-552Dのみ
SDI OUT	BNC×1（3G）、デジタル信号入力（EAUDIO対応）GM-552Dのみ
DVI	DVI-D×1
HDMI	HDMI type-A
RGB IN（アナログ）	RGB入力　D-SUB 15ピン×1 G:1.0 V(p-p)/75 Ω（同期含む） B,R:0.7 V(p-p)/75 Ω HD:5.0 V(p-p)（正・負極） VD：5.0 V(p-p)（正・負極）
RGB OUT（アナログ）	RGB出力　D-SUB 15ピン×1 G:0.7 V(p-p)/75 Ω（Gonsyncは非対応） B,R:0.7 V(p-p)/75 Ω HD:5.0 V(p-p)（正・負極） VD：5.0 V(p-p)（正・負極）
S-VIDEO	Y:1.0 V(p-p)　Burst Level：0.286 V(p-p)、75 Ω
VIDEO（IN/OUT）	映像入力　BNC×1、1.0 V(p-p)、75 Ω 映像出力　BNC×1、1.0 V(p-p)、75 Ω パッシブループスルー
AUDIO1 IN	ステレオミニジャック×1、500 mV(rms)、ハイインピーダンス
AUDIO2 IN	ピンジャック端子×1系統(L/R)、500 mV(rms)、ハイインピーダンス
AUDIO OUT	ピンジャック端子×1系統(L/R)、500 mV(rms)
RS-232C	D-sub 9ピン×2（入出力）

外観寸法図

単位：mm

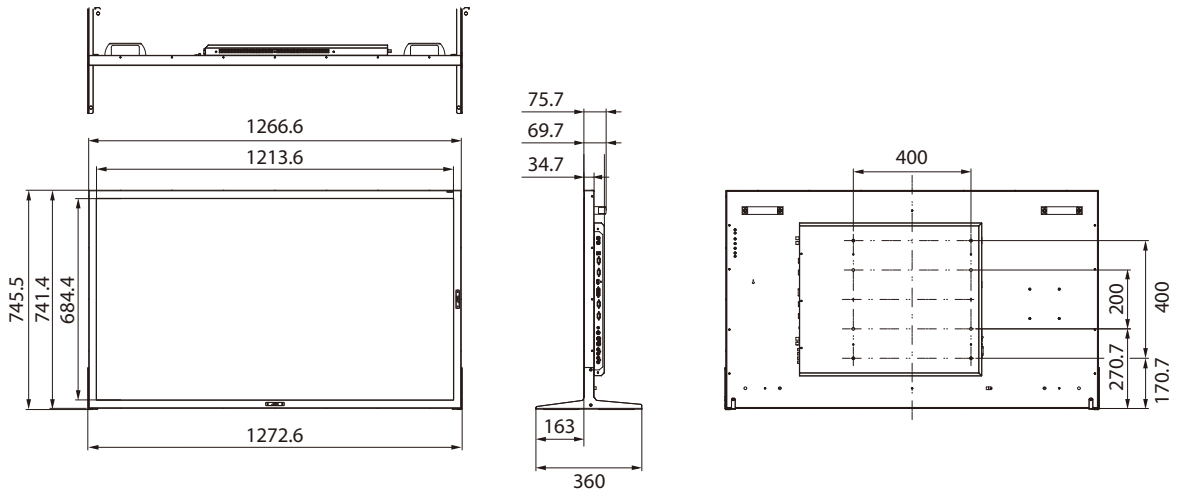

●定格及び外観は改良のため予告なく変更することがあります。

（2013年 3月 初版）

型番		分類	発行	頁
GM-552/552D	株式会社 JVCケンウッド	モニター	2014年5月	1/3

CR00018-003

55型液晶モニター

■ 対応信号フォーマット

信号名	VIDEO	RGB	HDMI	SDI
NTSC	●	−	−	−
PAL	●	−	−	−
SECAM	●	−	−	−
BW/60	●	−	−	−
BW/50	●	−	−	−
480/60i	−	−	−	● (SD)
576/50i	−	−	−	● (SD)
480/60i(pixcel repetition)	−	−	●	−
576/50i(pixcel repetition)	−	−	●	−
480/60p	−	−	●	−
576/50p	−	●	●	−
720/60p	−	−	●	● (HD)
720/50p	−	−	●	● (HD)
720/30p	−	−	−	● (HD)
720/25p	−	−	−	● (HD)
720/24p	−	−	−	● (HD)
1080/60i	−	−	●	● (HD)
1080/50i	−	−	●	● (HD)
1080/60p	−	●	●	● (3G)＊
1080/50p	−	●	●	● (3G)＊
1080/30p	−	−	−	● (HD)
1080/25p	−	−	−	● (HD)
1080/24p	−	−	−	● (HD)
1080/30PsF	−	−	−	● (HD)
1080/24PsF	−	−	−	● (HD)
1080/25PsF	−	−	−	● (HD)

● : 入力可
− : 入力不可

＊1.4:2:2 ([YCbCr], 10bit)

●定格及び外観は改良のため予告なく変更することがあります。

(2013年 3月 初版)

55型液晶モニター

■ 対応信号フォーマット

パソコン信号	Frequency		RGB	DVI-D	HDMI
	Horizontal(kHz)	Vertical(Hz)			
640x400/56Hz	24.823	56.42	●	−	−
640x400/70Hz	31.475	70.10	●	−	−
640x480/60Hz	31.469	59.94	●	●	●
640x480/72Hz	37.861	72.81	●	−	−
800x600/60Hz	37.879	60.32	●	●	●
1024x768/60Hz	48.363	60.00	●	●	●
1024x768/70Hz	56.476	70.07	●	−	−
1024x768/75Hz	60.023	75.03	●	−	−
1024x768/85Hz	68.667	85.00	●	−	−
1280x720/60Hz	44.820	60.00	●	●	●
1280x768/60Hz	47.760	59.99	●	●	●
1360x768/60Hz	47.396	60.02	●	●	●
1152x864/75Hz	67.500	75.00	●	−	−
1280x1024/60Hz	63.981	60.02	●	●	●
1400x1050/60Hz	64.744	59.95	●	●	●
1400x1050/60Hz	65.317	59.98	●	●	●
1600x1200/60Hz	75.000	60.00	●	●	●

●：入力可
−： 入力不可

※入力可能な周波数範囲内の信号でも、正常に映らないことがあります。
※本表の信号と近い範囲の信号が入力されると、画面に本表の信号フォーマットが表示されることがあります。

●定格及び外観は改良のため予告なく変更することがあります。

(2013年 3月 初版)

型　番		分　類	発　行	頁
GM-552/552D	株式会社 JVCケンウッド	モニター	2014年5月	3/3