ビューファインダーホルダー

Victor

概　　要

本機はDVカメラレコーダーGY-DV500専用のビューファインダーホルダーです。
GY-DV500に別売の4型ビューファインダー（VF-P400)を取り付けるとき必要です。

外観寸法図

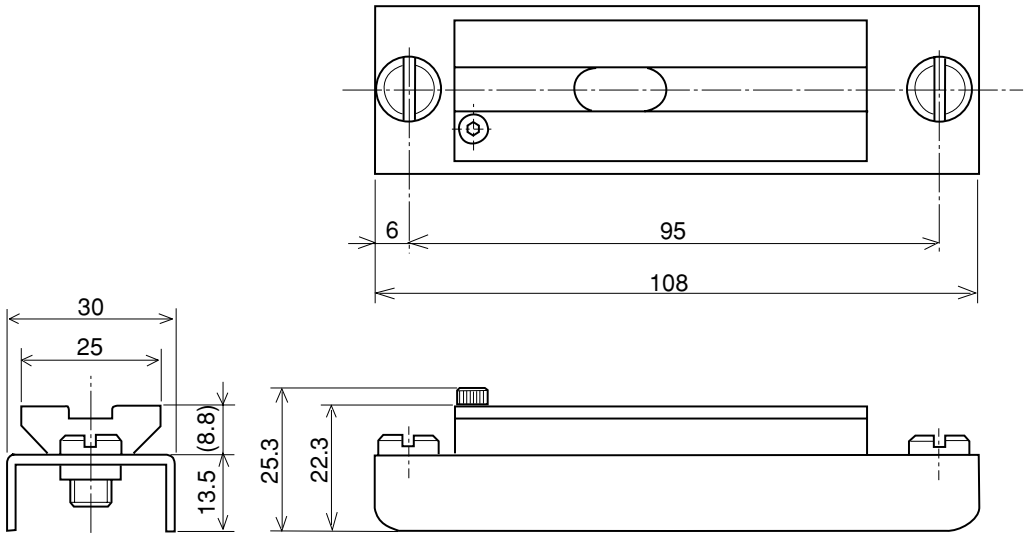

単位：mm　縮尺：3/4

型　　番	日本ビクター株式会社	分　類	発　行	頁
KA-A40		カメラシステム 15-400	2001年3月	1/1