メガホン

概　　要

■ 15 W出力の防塵・防水対応メガホン
■ IP54の防塵・防まつ形で多少の雨でも使用可能
■ ホーン部分は、透明なため視界を遮ることなく拡声可能
■ メガホン本体には、軽くて丈夫なASA樹脂を使用。優れた耐候性・耐衝撃性

定　　格

出力	定格15 W、最大20 W
通達距離	約315 m(JEITA TT4501C)
使用乾電池(電源)	LR14(単二形アルカリ乾電池) 6 個 (DC9 V)
電池持続時間	約22 時間(JEITA TT4501C)
総合周波数特性	700 Hz～5 kHz(偏差26 dB以内)
外形寸法	ホーン口径φ208 mm 全長320 mm
質量	約1.1 kg(電池別)
仕上	本体(ASA樹脂) ：マンセル 10B6/6近似色 ライトブルー
	ホーンマウス部(ASA樹脂)：ブルー系クリアー
防塵・防水性能	IEC 60529 、IP54準拠(JIS C 0920 防塵形・防まつ形)
付属品	取扱説明書、サービス窓口案内、安全上のご注意、保証書

外観寸法図

単位:mm

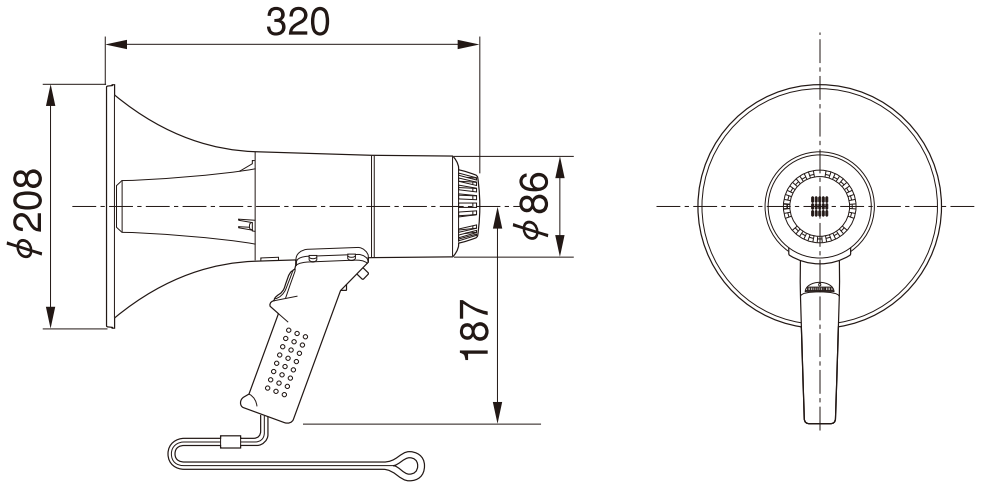

(2013年 2月 初版)

型番		分類	発行	頁
PE-M315	株式会社 JVCケンウッド・公共産業システム	プロオーディオ	2016年6月	1/1

PA00344-003