オーディオミキサー

概　　要

マイク6系統、ステレオ4系統の入力とステレオ3系統の出力を、EIA 1Uの薄型サイズで実現したオーディオミキサー。

定　　格

入力回路	マイク(モノラル/1～6) 6回路 －60 dBu 600 Ω対応、電子平衡、φ6.3複式フォンジャック
	ライン(モノラル/1～6) 6回路 －20 dBu 10 kΩ 不平衡、ピンジャック
	ライン(ステレオ/1～4) 4系統 －20 dBu 10 kΩ 不平衡、ピンジャック
	サブ(ステレオ) 1系統 －10 dBu 10 kΩ 不平衡、ピンジャック
出力回路	メイン(ステレオ) 1系統 ＋4 dBu 10 kΩ 電子平衡、φ6.3複式フォンジャック
	サブ(ステレオ) 2系統 －10 dBu 10 kΩ 不平衡、ピンジャック
周波数特性	20 Hz～20 kHz ±2 dB(ステレオ入力時)
全高調波歪率	0.1 %以下 20 Hz～20 kHz(ステレオ入力時)
入力換算雑音	－120 dB以下(モノラル入力150 Ω終端、IHF-A、メイン出力)
レベルインジケーター	LED6素子×2(メイン出力)
入力インジケーター	モノラル・ステレオ入力に装備
消費電力	14 W
電源	AC100 V、50 Hz/60 Hz
使用環境	0 ℃～40 ℃ 20 %RH～80 %RH(結露なきこと)
外形寸法	幅420 mm×高さ44 mm×奥行350 mm(突起物除く)
質量	4.5 kg
仕上	黒色塗装(マンセルN1近似)
適合ラックマウント金具	PS-RU11(EIA 1U)別売

本機は「高調波電流規格 JIS C61000-3-2 適合品」です。

外観寸法図

単位:mm

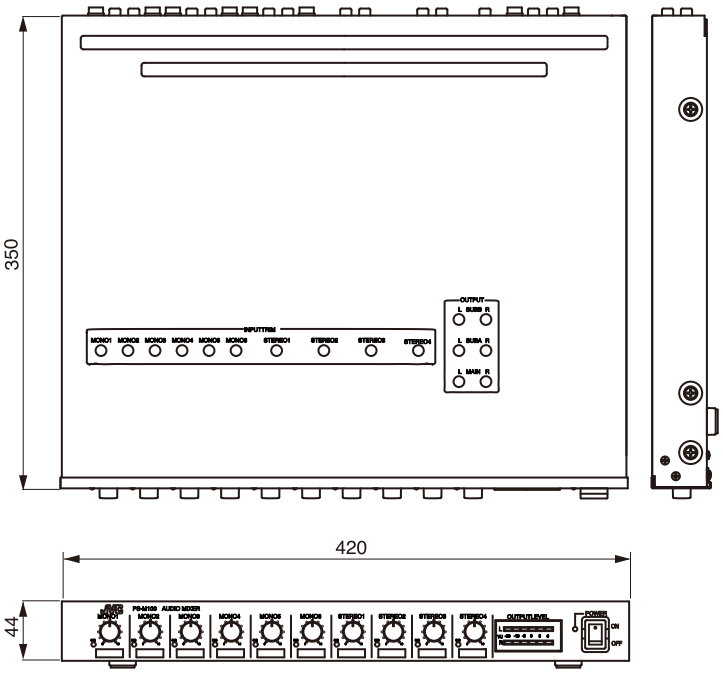

背面端子板図

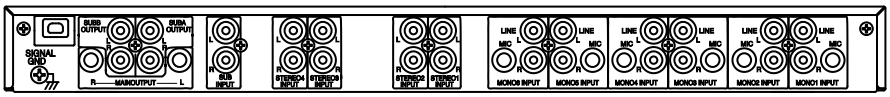

(2011年 4月 初版)

型番		分類	発行	頁
PS-M100	株式会社 JVCケンウッド・公共産業システム	プロオーディオ	2018年11月	1/2

オーディオミキサー

ブロック図

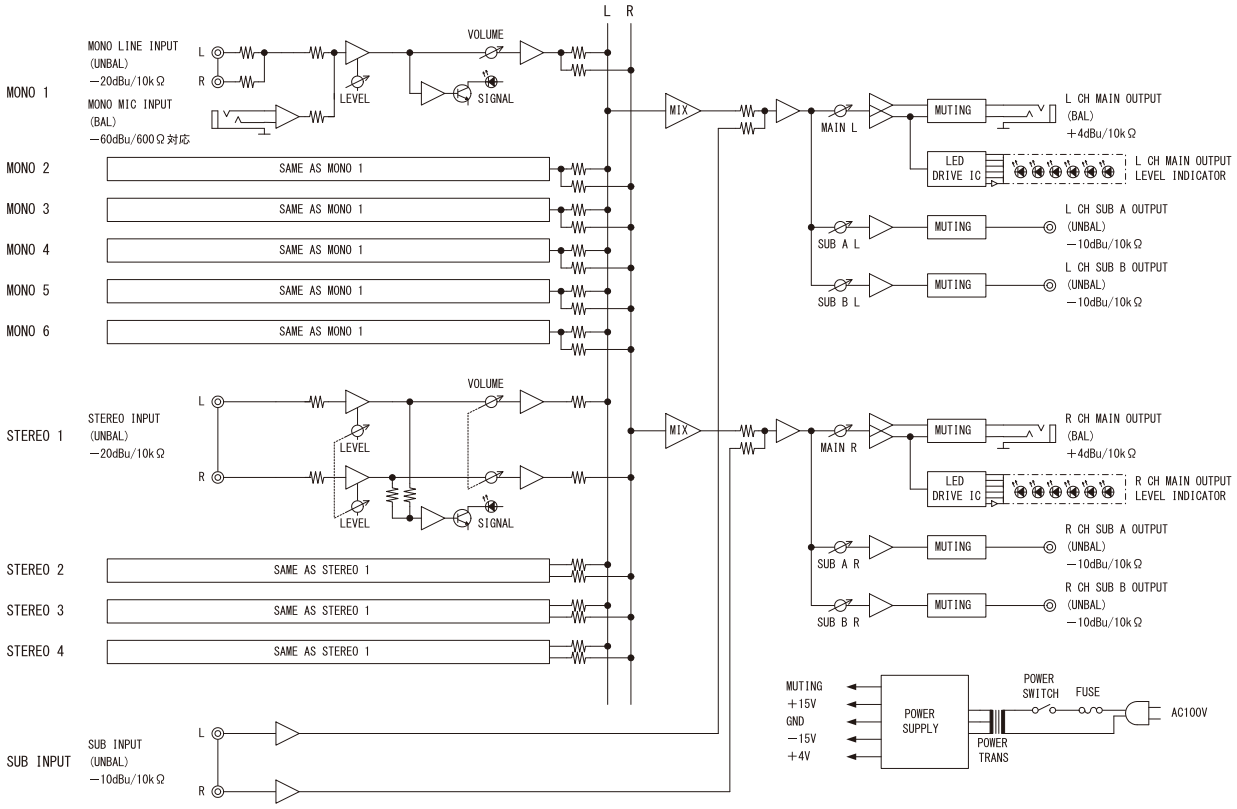

(2011年 4月 初版)

型　　番		分　類	発　行	頁
PS−M100	株式会社 JVCケンウッド・公共産業システム	プロオーディオ	2018年11月	2/2