ミキサーコントローラー

定　　格

入力回路	(入出力端子盤:背面パネル→天面へ取付変更可)
マイク入力	1系統　－54 dB /2.2 kΩ　電子平衡、φ6.3複式フォンジャック
ステレオ入力	2系統　ステレオ1、2　－10 dB/10 kΩ　不平衡、RCAピンジャック(L／R)
出力回路	MIC出力 1系統(MIC入力を増幅後出力):－10 dB /10 kΩ、電子平衡、φ6.3複式フォンジャック
全高調波歪率	0.1 %以下(1 kHz、STEREO入力 10 kΩ負荷):PS-DM500　OUT 1～4出力、＋18 dB出力
周波数特性	100 Hz～10 kHz ＋0.5 dB －3 dB、MIC 1入力、1 kHz基準 20 Hz～20 kHz ＋0.5dB －1dB、STEREO入力(RCAピンジャック)、1 kHz基準
入力換算雑音	－120 dB (TYPICAL IHF-A)MIC入力　150 Ω短絡、PS-DM500　OUT 1～4出力時
電源	DC＋16 V(PS-DM500より供給)
外形寸法	幅210 mm×高さ132 mm×奥行100 mm(突起物含まず)
質量	1.4 kg
仕上	パネル:黒色塗装(マンセルN1近似) ケース:黒色塗装(マンセルN1近似)
ケーブル長	PS-DM500との延長距離　最大100 m(CAT-5ケーブル使用)

外観寸法図

単位:mm、(　)付きは概略寸法を示す。

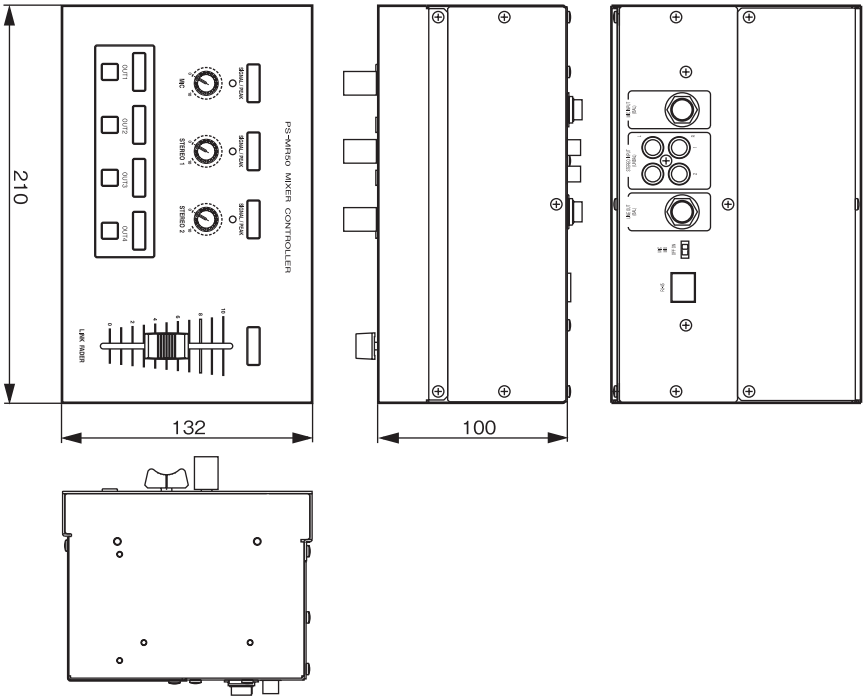

ブロックダイヤグラム

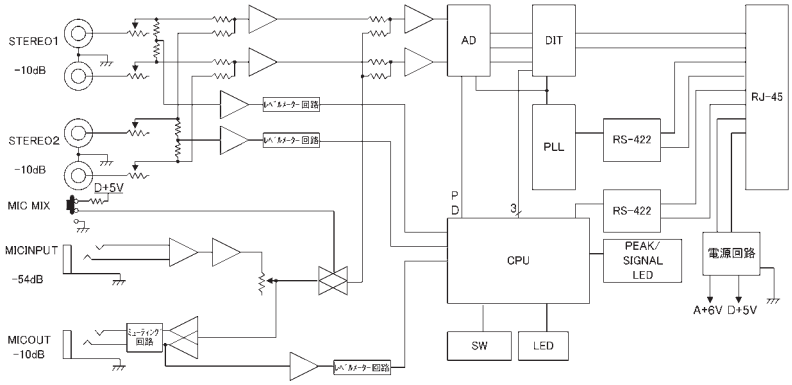

(2005年 3月 初版)

型番		分類	発行	頁
PS-MR50	株式会社 JVCケンウッド・公共産業システム	プロオーディオ	2016年6月	1/1

PA00152-005