レフレックスホーンスピーカー

日本消防検定協会認定評価品
認評放 第18～3号

種　　別	L級
音響パワーレベル	106 dB(1 W)
指向特性区分	M

定　　格

定格入力	1 W、3 W、5 W
出力音圧レベル	106 dB/W(1m)
周波数特性	400 Hz～10 kHz
入力インピーダンス	2 kΩ(5 W)、3.3 kΩ(3 W)、10 kΩ(1 W)
防塵・防水性能	IP65準拠(JIS C 0920-2003)
スピーカーコード	600 mm、2芯キャプタイヤコード(φ6 mm)
使用温度範囲	−20 ℃～＋55 ℃
外形寸法	幅172 mm×高さ126 mm×奥行188 mm(本体部)
質量	1.2 kg
仕上	ホーンマウス:オフホワイト色(マンセルN9.5近似)、アルミ、粉体焼付塗装 レフレクター・カバー:オフホワイト色(マンセルN9.5近似)、ABS樹脂 ブラケット・ねじ・ボルト類:ステンレス(SUS304)
適合取付金具	スピーカースタンド:TL-P15

外観寸法図

単位:mm

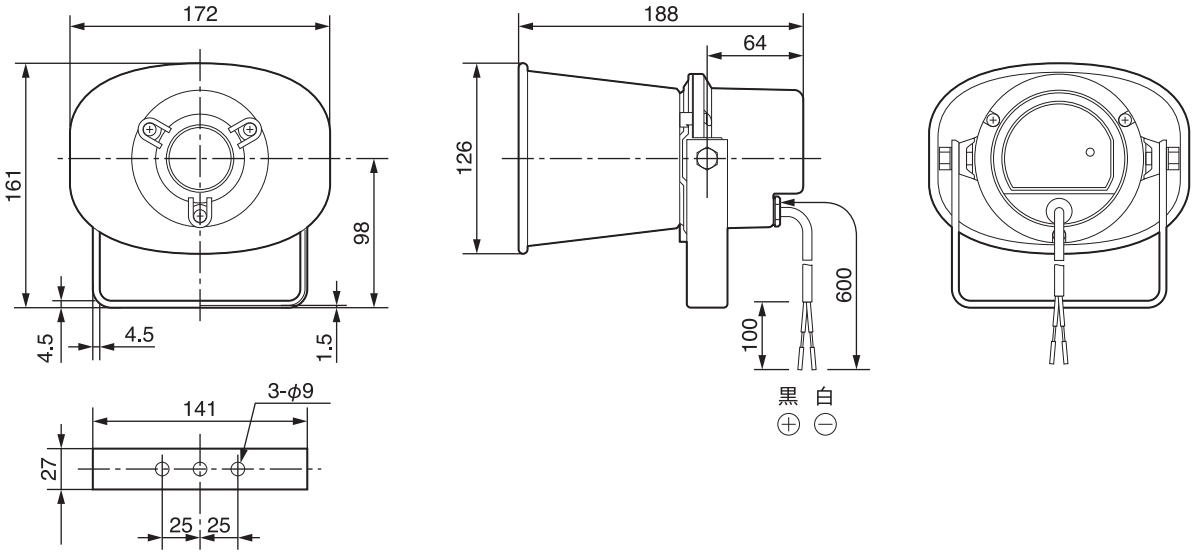

結　線　図

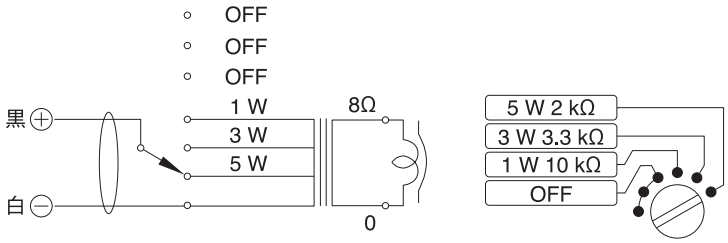

※商品の材質などにより特殊環境下(ガス・油煙等の充満、塩害など)でのご使用ができない場合があります。　(2006年 4月 初版)

型　　番		分　類	発　行	頁
SB-H905	株式会社 JVCケンウッド・公共産業システム	プロオーディオ	2016年9月	1/1

PA00038-006