天井スピーカー（クリーンルーム対応）

日本消防検定協会認定評価品
認評放第2020～11号

種　　別	L級
音響パワーレベル	88 dB（1 W）
指向特性区分	W

定　　格

スピーカーユニット	10 cm コーン型
定格入力	1 W（10 kΩ）、3 W（3.3 kΩ）、6 W（1.7 kΩ） ※出荷時1 W（10 kΩ）
出力音圧レベル	91 dB/W（1 m）
周波数特性	150 Hz～20 kHz
入力インピーダンス	10 kΩ（1 W）、3.3 kΩ（3 W）、1.7 kΩ（6 W）
防水保護等級	IPX4準拠（JIS C 0920）
発塵性能	JIS B 9926の測定において発塵せず
使用温度範囲	-20 ℃～60 ℃
使用湿度範囲	90 %以下
外形寸法	φ158 mm×高さ96 mm（スプリング金具除く）
質量	約0.78 kg
材質	本体：PP複合樹脂　パンチング：PP
仕上	アイボリー（マンセル5Y9.2/1近似）
適合天井厚	5～45 mm（厚さによりスプリング金具の位置を変更により対応）
天井開口寸法	φ100 mm±2 mm
ねじ止め有無	天井板厚　7.1 mm～13 mm：ねじ止め　不要 天井板厚　27.1 mm～33 mm：ねじ止め　不要 天井板厚　上記以外　　：ねじ止め　必要 ※別途ねじ（+バインドタッピン3×15以上ステンレス）が必要
天井裏必要高さ	89 mm（天井材の厚さ42 mm時）
耐薬品性能	ホルマリン溶剤　10 %以下 ポビドンヨード液　10 %以下 消毒用エタノール液 ベンザルコニウム塩化物溶液　0.2 %以下 に耐性がある。

外観寸法図

単位：mm、（　）付は概略寸法を示す。

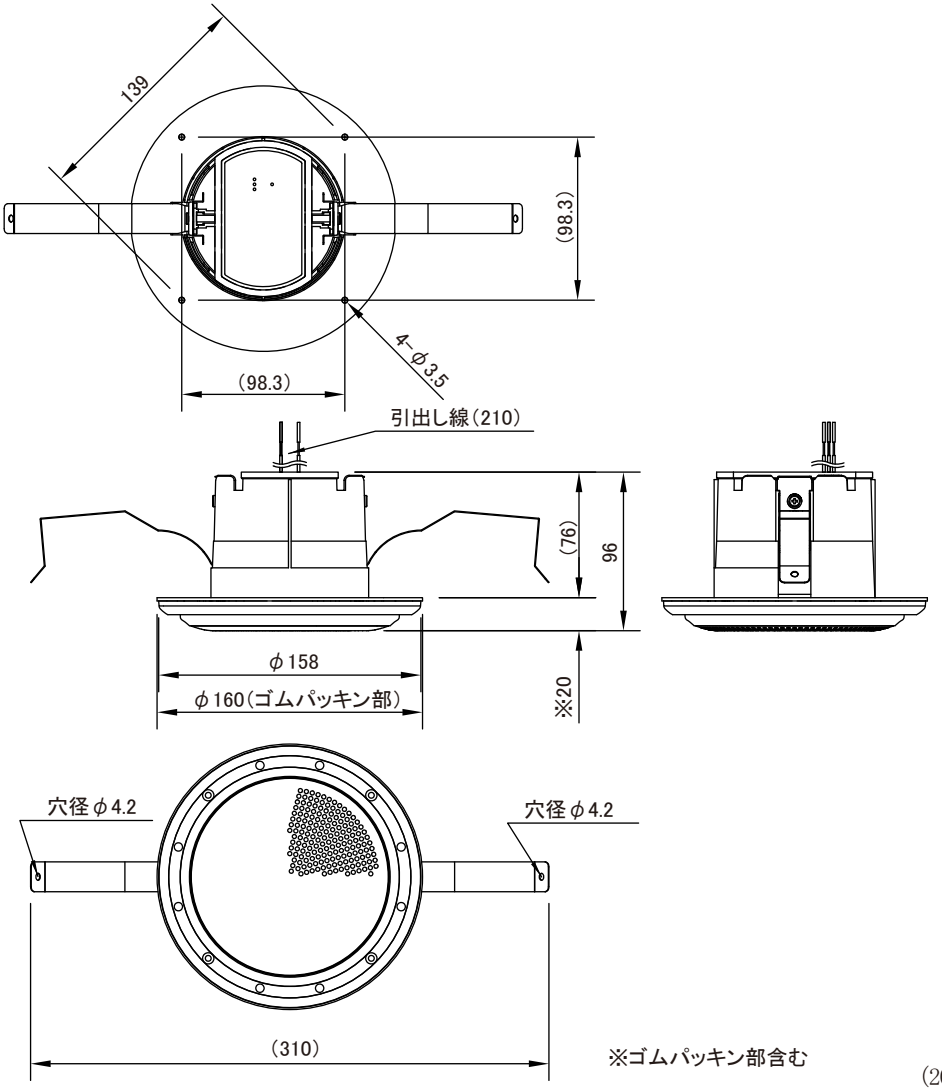

（2016年1月初版）

型　　番	株式会社 JVCケンウッド・公共産業システム	分　類	発　行	頁
SB-HC10CL		プロオーディオ	2023年6月	1/1

PA00451-008