壁掛型スピーカー（アッテネータ付）

L級　日本消防検定協会認定評価品
認評放第29～9号／第27～16号

定　格

スピーカーユニット　16 cmコーン型
定格入力　1 W（10 kΩ）、3 W（3.3 kΩ）、6 W（1.7 kΩ）
※出荷時 1 W（10 kΩ）
出力音圧レベル　92 dB/W（1 m）
周波数特性　120 Hz～13 kHz
入力インピーダンス　10 kΩ（1W）/3.3 kΩ（3W）/1.7 kΩ（6W）
（ハイインピーダンスライン）

アッテネータ　4段階

定格入力	大	中	小	切
1 W	0 dB	−3 dB	−8 dB	OFF
3 W	0 dB	−6 dB	−11 dB	OFF
6 W	0 dB	−9 dB	−15 dB	OFF

外形寸法　幅290 mm×高さ214 mm×奥行135 mm
質量　2.1 kg
仕上
キャビネット　木製、塩ビシート貼り、ライトグレー色（マンセルN7.5 近似）
バッフル　ジャージネット張り、ライトグレー色（マンセルN7.5 近似）

外観寸法図

単位：mm、縮尺：1/5

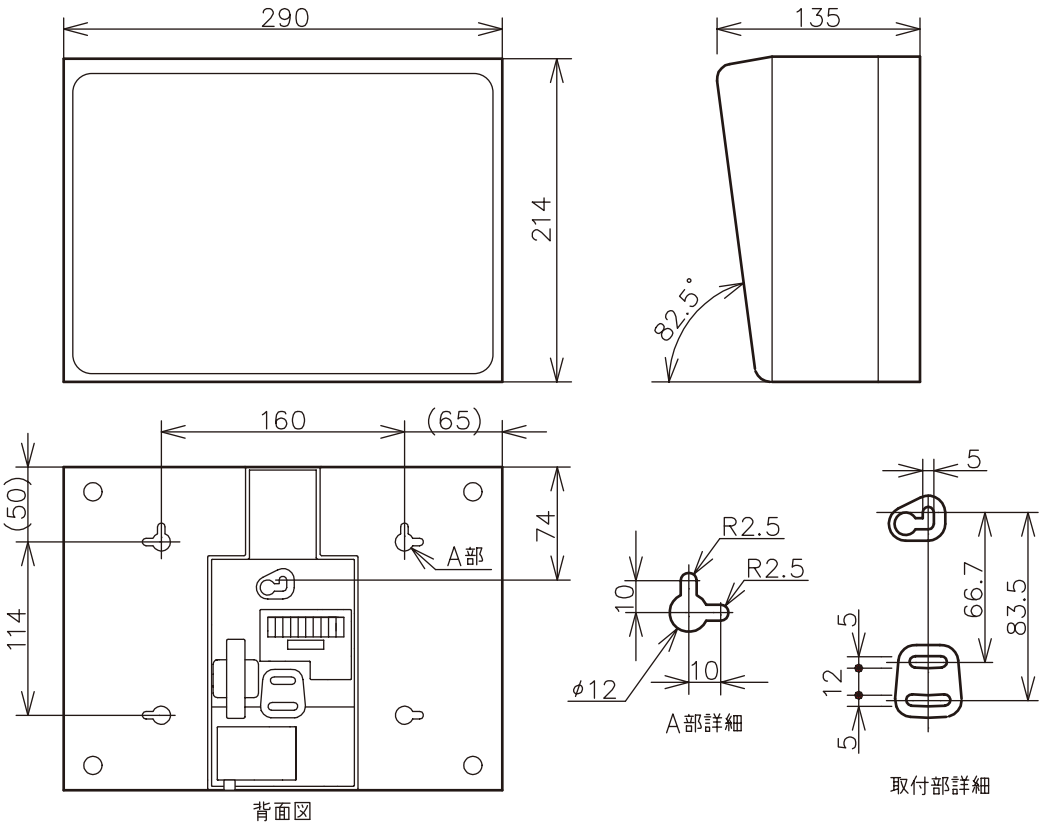

結　線　図

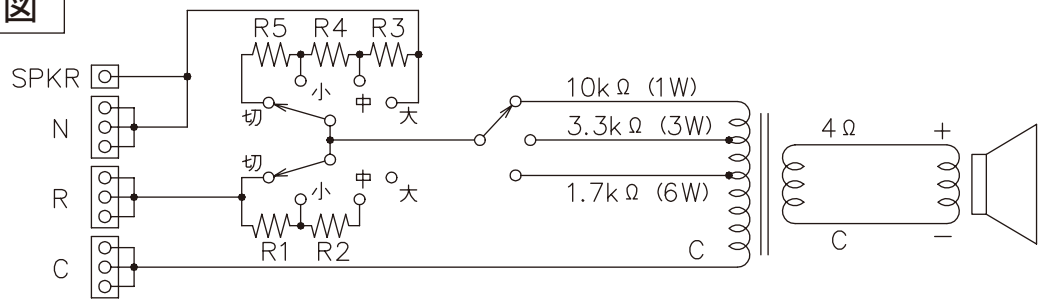

※商品の材質などにより特殊環境下（ガス・油煙等の充満、塩害など）でのご使用ができない場合があります。　（2005年 2月 初版）

型番		分類	発行	頁
SB−W116AT	株式会社 JVCケンウッド・公共産業システム	プロオーディオ	2017年12月	1/1

PA00045-011