コントロールユニット

定　格

カメラ入力	同軸多重信号、16回路、BNC 1.0 V(p-p)、75 Ω
カメラ出力	CCU入力、16回路、BNC 1.0 V(p-p)、75 Ω
モニター出力	5回路、BNC、1 V(p-p)、75 Ω
カスケード入力	5回路、BNC、1 V(p-p)、75 Ω
外部入力	1回路、BNC、1 V(p-p)、75 Ω自動終端
外部入力スルー出力	1回路、BNC、外部入力のループスルー出力
外部同期入力	1回路、BNC、75 Ω自動終端 VS/VBS/BB:1 V(p-p)、75 Ωまたは、 SYNC:0.3 V(p-p)～4 V(p-p)(色同期は不可)
外部同期スルー出力	1回路、BNC、外部入力のループスルー出力
同期信号出力	2回路、BNC、75 Ω、SYNC:0.286 V(p-p)
システムアラーム出力	1回路、オープンコレクタ出力、DC15 V、10 mA以下 (複数台接続の場合はマスターのみ出力)
ナイトモード出力	1回路、オープンコレクタ出力、DC15 V、10 mA以下 (複数台接続の場合はマスターのみ出力)
トリガー出力	1回路、オープンコレクタ出力、DC15 V、10 mA以下 パルス出力(約500 ms)
アラーム出力	16回路、オープンコレクタ出力、DC15 V、10 mA以下 パルス出力(約500 ms)
セレクト出力	16回路、オープンコレクタ出力、DC15 V、10 mA以下 パルス出力(約500 ms)
RM I/F(1～5)	RS-422A準拠
AUX CONTROL	RS-232C準拠
ALARM INPUT	RS-232C準拠
電源電圧	AC100 V　50 Hz/60 Hz
消費電力	12 W
周囲温度	−10 ℃～＋50 ℃(動作)、0 ℃～＋40 ℃(推奨)
外形寸法	幅420 mm×高さ137 mm×奥行365 mm
質量	6 kg
仕上	ライトグレー塗装(マンセル3 Y6/0.6近似)
ラックマウント金具	付属(EIA 3U)
適合カメラ	同軸多重方式(通信制御カメラ) TK-S2401/S2401WP/S2402/S8401/S8401WP/S850/S9400/S625/S685/S686B/S686WPB 同軸多重方式(非通信制御カメラ) TK-S215/S215VP/S223B/S2201/S2201WP/S2202/S2301B/S2301B-R/S2301WPB/S2301WPBR/S2302/S8201/S8201WP/S8301B/S8301B-R/S8301WPB/S8301WPBR/S8303WP/S9200/S9300/S549/S810/S920/S930/WD320 同軸多重方式ではないカメラ TK-C2201/C2201WP/C2202/C2301/C2301WP/C8201WP/C8301WP/C9200/C9300/E9300/WD330
適合リモートコントロールユニット	RM-P3000
適合CCU	TK-U1006/U1403/U1601/U1802/U1901
適合リレーボックス	RB-5129

本機は「高調波電流規格 JIS C61000-3-2 適合品」です。

外観寸法図

単位:mm

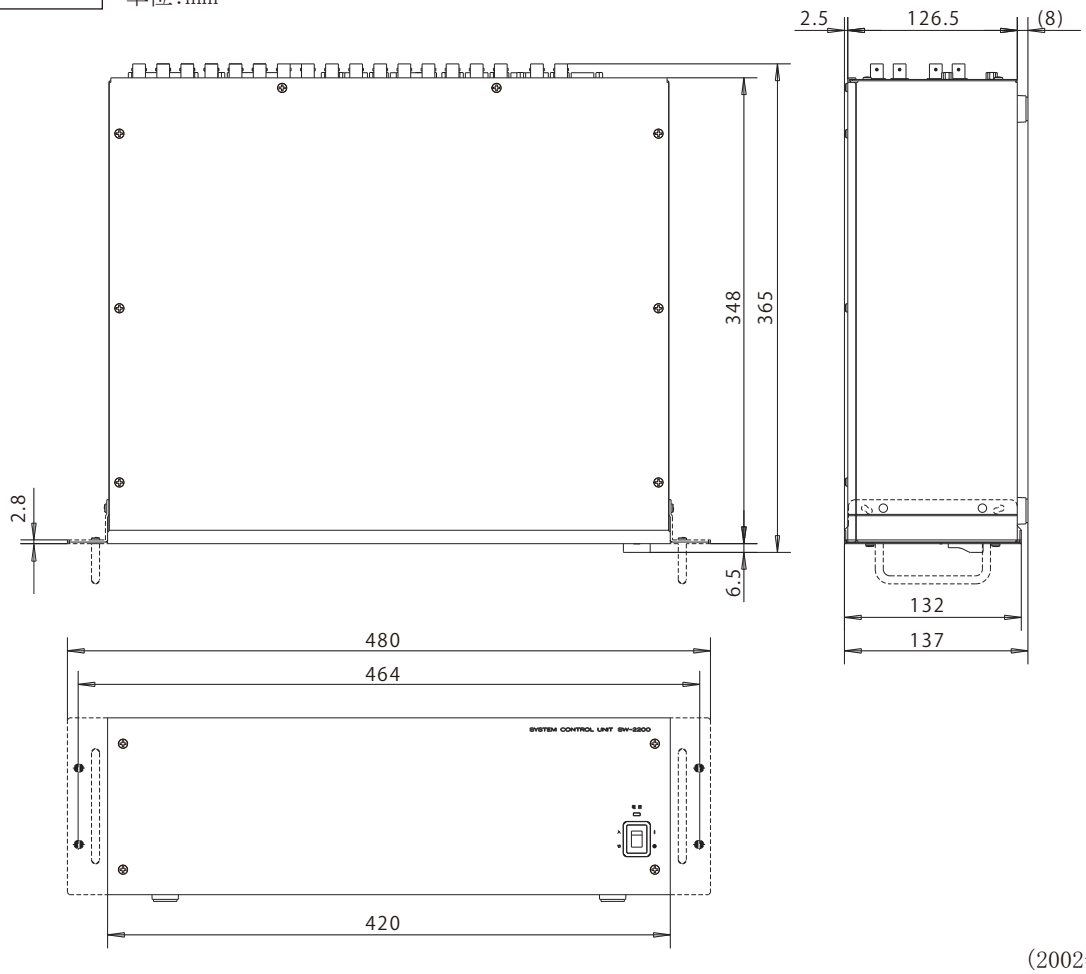

(2002年12月 初版)

型番		分類	発行	頁
SW-2200	株式会社 JVCケンウッド・公共産業システム	CCTV	2018年11月	1/2

SC00072-005

コントロールユニット

背面端子板

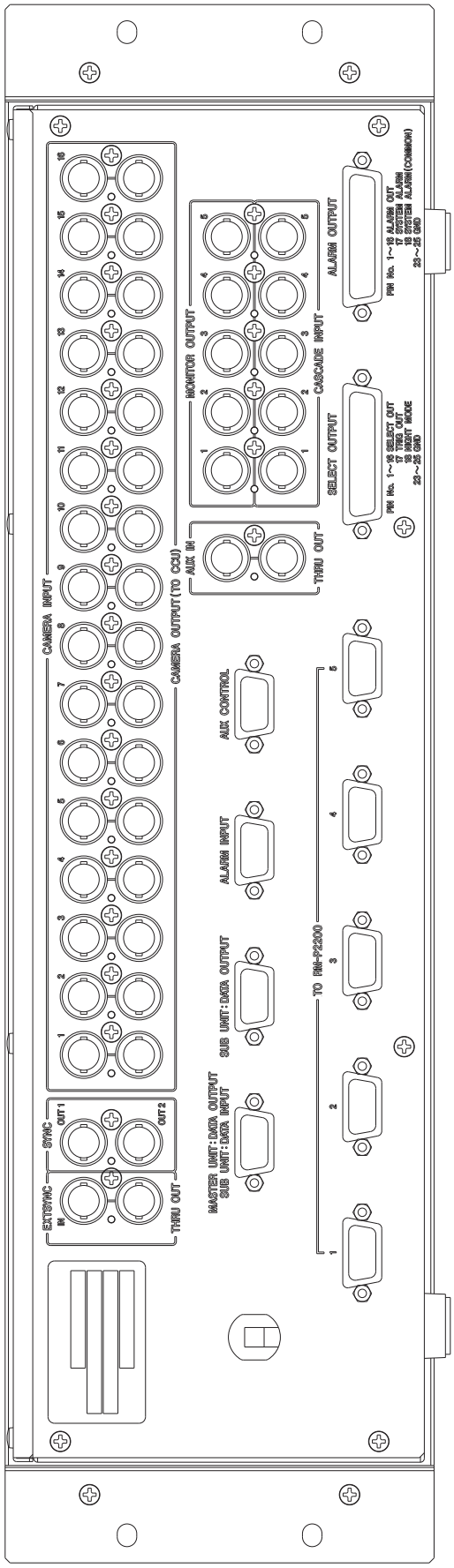

(2002年12月 初版)

型　　番		分　類	発　行	頁
SW-2200	株式会社 JVCケンウッド・公共産業システム	CCTV	2018年11月	2/2

SC00072-005