コンビネーションカメラ(ドーム型)

RBSS(優良防犯機器認定制度)
認定番号:15040106-A10068

定　格

■ カメラ部

撮像デバイス	1/4型インターライン転送方式CCD
有効画素数	38万画素、768(水平)×494(垂直)
撮像面積	水平3.6 mm×垂直2.7 mm
テレビジョン方式	NTSC方式準拠
カラー撮像方式	単板色差順次方式
走査周波数	水平:15.734 kHz、垂直:59.94 Hz
同期方式	内部同期/外部同期
外部同期入力	適合CCUからの特殊複合同期信号 ケーブル長位相調整付
映像出力	CCU接続時:専用CCUに適合、75 Ω、BNC 本体出力時:VBS 1.0 V(p-p)、75 Ω
水平解像度	540 TV本(中心部、レンズワイド端、標準)
垂直解像度	350 TV本(中心部、レンズワイド端、標準)
S/N	50 dB(標準)、AGC OFF、エンハンスレベル-5時
最低被写体照度	カラー(標準値および理論値) 1.0 lx(F1.6、50 %出力、AGC SUPER、電子感度アップOFF) 0.5 lx(F1.6、25 %出力、AGC SUPER、電子感度アップOFF) 0.016 lx(F1.6、25 %出力、AGC SUPER、電子感度アップ32倍) 白黒時(ハロゲン光) 0.08 lx(F1.6、50 %出力、AGC SUPER、電子感度アップOFF) 0.04 lx(F1.6、25 %出力、AGC SUPER、電子感度アップOFF) 0.00125 lx(F1.6、25 %出力、AGC SUPER、電子感度アップ32倍)
輪郭補正	水平、垂直両効き
AGC	OFF/MID/HIGH/SUPER
電子感度アップ	OFF/×2/×4/×8/×16/×32/×64/×128
ホワイトバランス	ATW-N、ATW-W(自動追従)/AWC
電子シャッター	1/60(標準)、1/100(フリッカーレス)、1/250、1/500、1/1000、1/2000、1/4000、1/10000
電子ズーム	32倍
BLC(逆光補正)	付:OFF/ON(4エリア)
ワイドダイナミックレンジ	付
デジタルノイズリダクション	付
モーションディテクト	付
簡易自動追尾機能	付

■ レンズ部

焦点距離	f=3.43 mm～92.6 mm(27倍)
最大口径比	F1.6(f=3.43 mm)～F3.5(f=92.6 mm)
包括角度	f=3.43 mmにて57.8°(水平)×43.7°(垂直) f=92.6 mmにて2.3°(水平)×1.7°(垂直)
最至近距離	WIDE端:約0.6 m、TELE端:約1.8 m
ズーム速度	4.5秒以内(WIDE端-TELE端、フォーカス追随時)
フォーカス速度	2.1秒以内

■ カメラ設定

適合コントロールユニット	(RM-P3000+SW-2200)、 (RM-P1000+SW-1403)、RM-P2580
同軸多重通信	(RM-P3000+SW-2200)、 (RM-P1000+SW-1403)との接続に適合
専用線通信	EIA RS-422A、RS-485準拠 RM-P2580との接続に適合(RS-485)
マニュアルコントロール機能	水平/垂直回転(方向、速度) ズーム、フォーカス調整(調整速度変更可) アイリスレベル
プリセットポジション数	256(ホームポジション+255):RM-P3000、RM-P1000使用時 100(ホームポジション+99):RM-P2580使用時
プリセット設定	水平/垂直回転位置、ズーム/フォーカス位置 アイリスモード設定(AUTO、AUTO+、AUTO-、MANU) BLC設定、ホワイトバランスモード設定、 マニュアルアイリス設定、マニュアルゲイン設定 ポジションタイトル文字設定(16文字)編集、設定
カメラ毎設定	ポジションタイトル位置:6箇所 カメラタイトル設定:16文字(英、数、カナ) エリアタイトル:16文字水平回転360°を16分割したエリア アラームタイトル:12文字(英、数、カナ) (RM-P3000/P1000使用時) アラーム入出力機能設定 フリップ設定(3モード切替) プライベートマスキング:付(最大8箇所) 白黒/カラー切替:付 オートパン、オートパトロール:付

■ 回転台部

駆動方式	ダイレクトドライブ方式
水平回転角度	360°エンドレス
水平回転速度	約0.04°/s～約500°/s
垂直回転角度	-5°～185°(水平-垂直-水平)
垂直回転速度	約0.04°/s～約500°/s

■ 総合部

電源	AC 24 V、50 Hz/60 Hz
消費電力	18 W
周囲温度	常時通電時 -10 ℃～+50 ℃(動作) 0 ℃～+40 ℃(推奨)
周囲湿度	20 %RH～90 %RH(結露なきこと)
外形寸法	φ160 mm×高さ 201 mm
質量	1.9 kg
仕上(本体)	ペールグレー(マンセル0.9PB8.5/0.4近似)

(2008年12月 初版)

型番		分類	発行	頁
TK-S685	株式会社JVCケンウッド・公共産業システム	CCTV	2019年2月	1/2

コンビネーションカメラ(ドーム型)

RBSS(優良防犯機器認定制度)
認定番号:15040106-A10068

外観寸法図

単位:mm

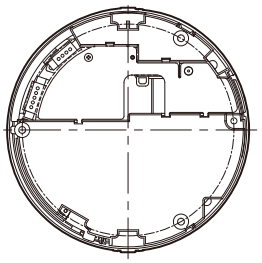

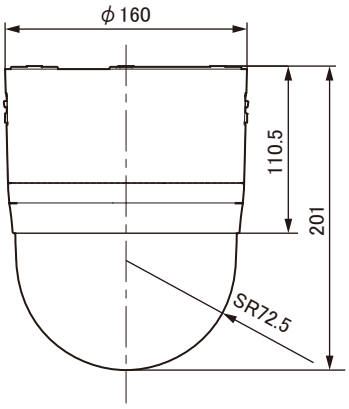

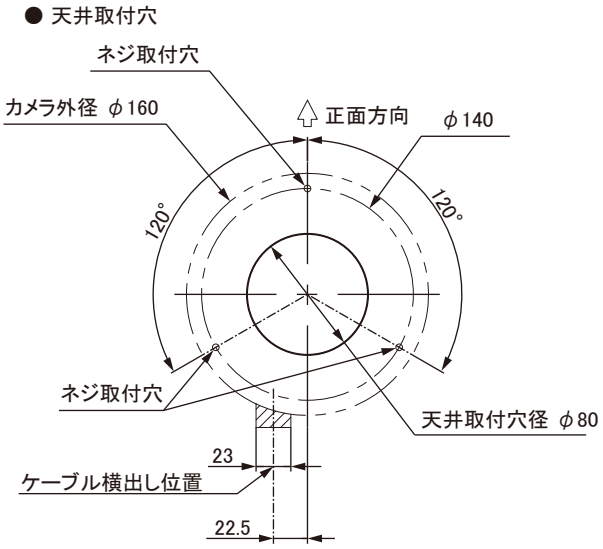

施 工 例

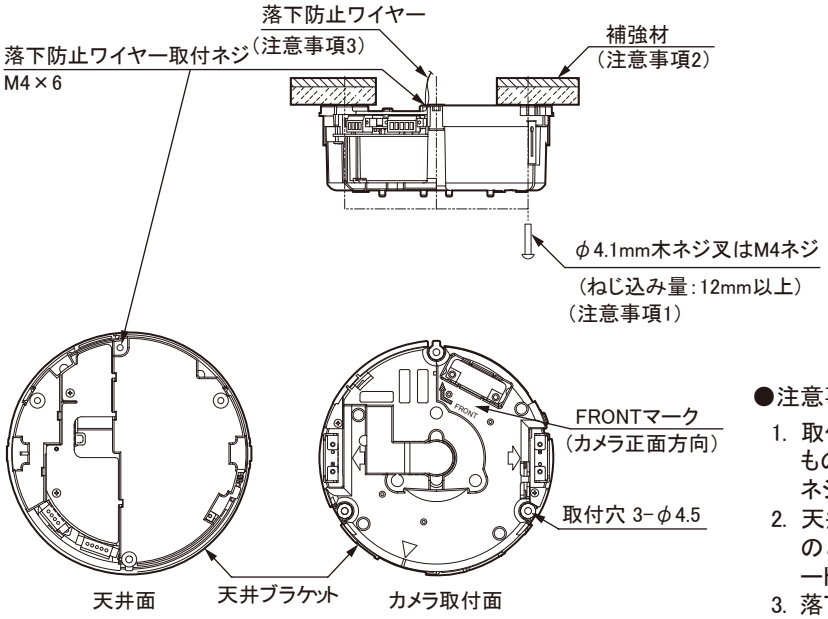

●注意事項

1. 取付けネジは、1本のネジで全体質量に十分耐えるものを使用すること。皿ネジ等、ネジ頭が潜り込むネジは使わないこと。
2. 天井は、十分強度のとれることを確認すること。強度のとれない場合は補強を必ず施すこと。石膏ボードには直接取り付けないこと。
3. 落下防止のため、天井スラブ又はチャンネルと接続する落下防止ワイヤーを必ず使用すること。落下防止ワイヤーはカメラ質量を考慮し、十分強度があるものを使用のこと。

(2008年12月 初版)

型 番		分 類	発 行	頁
TK-S685	株式会社 JVCケンウッド・公共産業システム	CCTV	2019年2月	2/2

SC00015-007