レンズ一体型カラーカメラ（赤外LED照明ユニット付）　JVC

概　　要

・水平解像度580 TV本（最大）の高画質監視用屋内用レンズ一体型カメラです。
・電源方式は同軸重畳方式を採用、適合カメラコントロールユニットから同軸ケーブル1本で電源を供給し動作します。
・デュアルシャッター方式ワイドダイナミックレンジ機能搭載で、照度差の激しい被写体も鮮明に撮影できます。
・赤外線照明を用いたDay&Night機能の搭載により、照明がない場所でも監視することが可能。24時間監視を実現します。
・約3.75倍の変倍レンズを装備。取付場所に応じて画角を調整することができます。
・マイクユニットTK-M60に対応（別売）。映像とともに音声も同軸ケーブル経由で伝送することができます。

定　　格

●カ メ ラ 部

撮像素子	1/3型インターライン転送方式CCD
有効画素数	約38万画素　768（水平）×494（垂直）
走査面積	4.8 mm（水平）×3.6 mm（垂直）
テレビジョン方式	NTSC方式準拠
カラー撮像方式	単板色差線順次方式
走査周波数	水平：15.734 kHz、垂直：59.94 Hz
同期方式	外部同期（カメラ出力に重畳した、適合CCUからの特殊C.SYNC）
解像度	水平：580 TV本（最大）、550 TV本（標準）
最低被写体照度	（F1.2、AGC High、標準値及び理論値） カラー：0.05 lx（50 IRE）、0.025 lx（25 IRE）、0.0125 lx（50 IRE/4倍）、0.00625 lx（25 IRE/4倍）、0.0002 lx（25 IRE/128倍） 白黒：0.006 lx（50 IRE）、0.003 lx（25 IRE）、0.0015 lx（50 IRE/4倍）、0.00075 lx（25 IRE/4倍）、0.00002 lx（25 IRE/128倍）、0 lx（赤外線照明ON時）
S/N	52 dB（AGC OFF）
ダイナミックレンジ	60 dB（ワイドダイナミックレンジ）
映像出力	カメラ：VB　0.85 V(p-p)、75 Ω、ネジ式端子 モニター：VBS 1.0 V(p-p)、75 Ω、ピンジャック

●レ ン ズ

焦点距離	2.8 mm～10.5 mm(約3.75倍)
最大口径比	F1.2（f=2.8 mm）～F2.7(f=10.5 mm)
包括角度（理論値）	f=2.8 mmにて99.5°（水平）×73.2°（垂直） f=10.5 mmにて27.4°（水平）×20.6°（垂直）
絞り範囲	F1.2～F360相当
赤外LED照射距離	約20 m（AGC High、SENS UP×2）

●機 能

カメラタイトル	簡易カメラタイトル（CAM01～CAM256）
逆光補正	ワイドダイナミックレンジ方式、ON/OFF
電子シャッター	1/60、1/100（フリッカレス）、1/250、1/500 1/1000、1/2000、1/4000、1/10000
AGC	OFF、Mid/High切替
電子感度アップ	OFF、×2/×4/×8/×16/×32/×64/×128
デイ&ナイト機能	付（IRカットフィルター ON/OFF）
エンハンサー	水平・垂直両効き
ホワイトバランス	自動追尾（ATW）/ワンプッシュ（AWC）
モーションディテクト	OFF/MODE1/MODE2
ノイズリダクション	3次元デジタルノイズリダクションNormal/High
プライバシーマスク	付（最大4ヶ所設定可能）
電子ズーム	付（×1/×1.4/×2）
LCDモード	付（CRT/LCD1/LCD2）
マイクロホン	TK-M60に対応（別売/本体への取付不可）
ケーブル延長距離	カメラ-CCU間　最大600 m （5C-FB、TK-U1601/TK-U1901使用時） 使用する同軸ケーブル/CCUにより異なる

●総 合

電源	適合カメラコントロールユニットから供給
消費電流	CCU接続時 最大220 mA（赤外LED照明ユニット含む）
周囲温度	－10 ℃～+50 ℃（動作）、0 ℃～+40 ℃（推奨）
湿度	35 %～90 %RH（結露なきこと）
外形寸法	55 mm(W)×61 mm(H)×175 mm(D)
質量	約350g
仕上げ	本体：ペールグレー（マンセル0.9PB8.5/0.4近似）、 オーナメントリング：ライトシルバー （マンセル1.5PB8.4/0.3近似）
適合カメラコントロールユニット	TK-U1006、TK-U1802、TK-U1601、 TK-U1901、TK-U1403、SW-U1403

外観寸法図

単位：mm

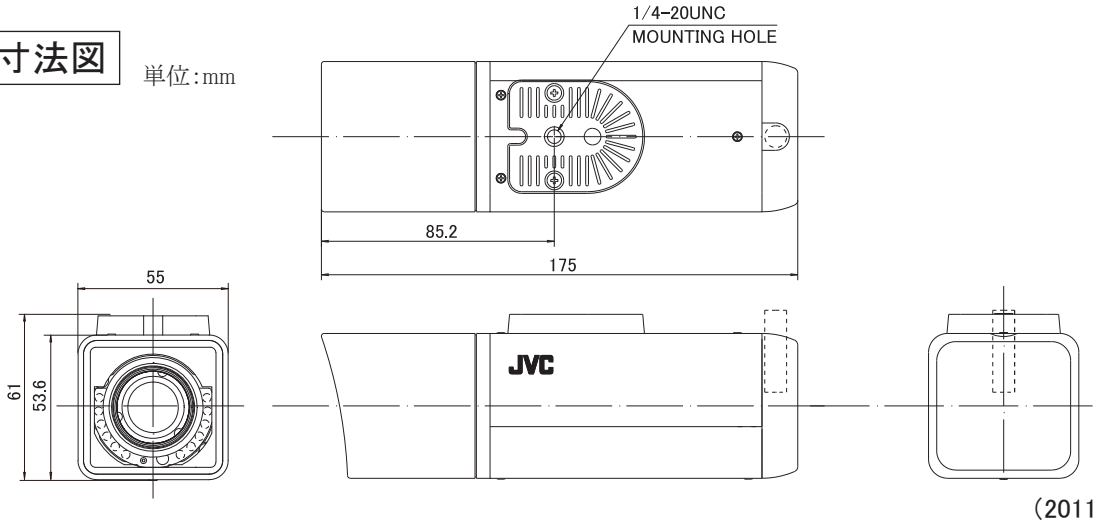

（2011年 4月作成）

型番		分類	発行	頁
TK-S8301-R	株式会社 JVCケンウッド	CCTV	2011年10月（第2版）	1/1