カラービデオカメラ

RBSS（優良防犯機器認定制度）
認定番号：13020601-A10178

定　　格

■ カメラ部

撮像素子	1/3型近似WDRデジタルイメージ個体撮像デバイス
有効画素数	約41万画素 768（水平）×540（垂直）（高解像度モード）
撮像面積	5.12 mm（水平）×3.84 mm（垂直）
テレビジョン方式	NTSC方式準拠
カラー撮像方式	単板色差順次方式
走査周波数	水平：15.734 kHz、垂直：59.94 Hz
同期方式	内部同期
解像度	水平：520 TV本（高解像度モード） 垂直：400 TV本
最低被写体照度 （F1.2,AGC HIGH）	カラー：0.50 lx（50 IRE）、0.25 lx（25 IRE）、0.07 lx（25 IRE/4倍） 白黒：0.30 lx（50 IRE）、0.15 lx（25 IRE）、0.05 lx（25 IRE/4倍）
SN比	52 dB（標準、AGC OFF、エンハンスレベルLOW、DNR HIGH）
ダイナミックレンジ	120 dB（理論値）
映像出力	カラー出力：VB1.0 V(p-p)、75 Ω、BNC モニタ出力：VBS1.0 V(p-p)、75 Ω、ピンジャック
レンズマウント	CSマウント
レンズ駆動	DC駆動

■ 機　能

カメラタイトル	最大20文字（英字、カナ、数字、記号）
逆光補正	マルチサンプリング方式WDR
フリッカー低減	ON/OFF
AGC	High/Mid/Low/OFF
電子感度アップ	×16/×8/×4/×2/OFF
デイ/ナイト機能	簡易式
エンハンサー	水平垂直両効き レベル調整可能
マイクロホン	TK-M60に対応（別売り）
WDRレベル設定	あり
WDRエリア設定	ノーマル、エリア1～4、カスタム（WDR測光範囲
ホワイトバランス	ATW（自動追尾）/手動/AWB（ワンプッシュ）
ノイズリダクション	3次元DNR（High/Mid/Low/OFF）
モニタータイプ切替	付（モニター1/2/3）
解像度モード	4:3（ノーマル/高解像度）、16:9
プライバシーマスク	最大4箇所
映像反転機能	あり
ケーブル延長距離	最大800 m （5C-FB接続時）

■ 総合部

電源	DC21 V（適合CCUから供給）
消費電流/電力	約140 mA/約2.5 W（5C-FB 800 m接続時）
周囲温度	−10 ℃～+50 ℃（動作）、0 ℃～+35 ℃（推奨）
湿度	35 %～90 %RH（結露なきこと）
外形寸法	幅55 mm×高さ61 mm×奥行125 mm
質量	300 g
仕上	本体：ペールグレー レンズマウント部：ライトシルバー ベース：ダークグレー
適合CCU	TK-U1601/1901（非同期入力）（A）以降

注記：
・TK-WD9600は非同期カメラにつき、非同期モードに対応した上記の適合CCUが必要です。
・撮像面積が通常の1/3型に比較し約10%増えています。使用するレンズによっては周辺にケラレが生じることがあります。

外観寸法図

単位：mm

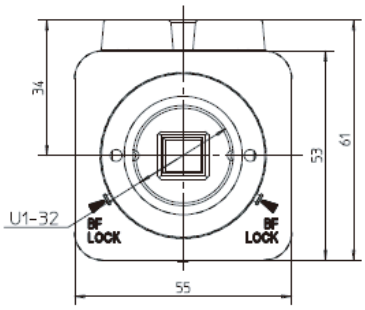

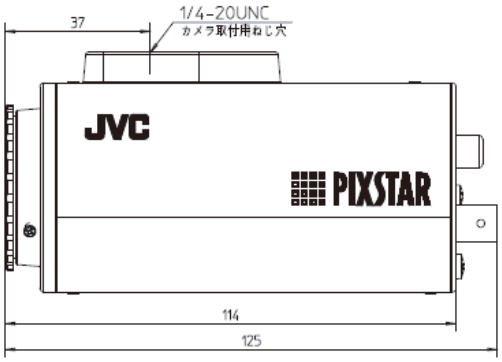

本体背面端子板図

本体左側面コネクター部図

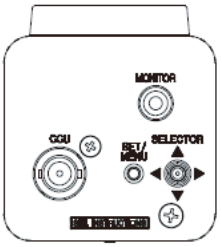

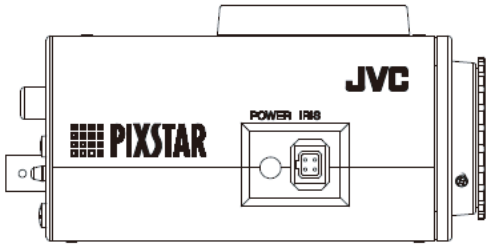

（2012年 6月 初版）

型番		分類	発行	頁
TK-WD9600	株式会社 JVCケンウッド・公共産業システム	CCTV	2016年5月	1/1

SC00049-005