# 耐衝撃ドーム型HD ネットワークカメラ

## 定　　格

■ カメラ部

| | |
|---|---|
| 撮像デバイス | 1/3型CMOS |
| 有効画素数 | 212万画素、1944(H)×1092(V) |
| 撮像面積 | 水平5.3 mm×垂直3.0 mm |
| カラー撮像方式 | 単板 原色 ローリングシャッター方式 |
| 走査方式 | プログレッシブ |
| 最低被写体照度 | カラー:0.3 lx(F1.2,50%出力,AGC HIGH)<br>0.15 lx(F1.2,25%出力,AGC HIGH)<br>白黒:0.03 lx(F1.2,50%出力,AGC HIGH)<br>0.015 lx(F1.2,25%出力,AGC HIGH) |
| ホワイトバランス | ATW-Wide、ATW-Narrow、AWC |
| AGC | 有り(OFF、MID、HIGH) |
| 電子シャッター | Auto:1/30～1/10000<br>Manual:1/30、1/50、1/60、1/100、1/250、1/500、1/1000、1/2000、1/4000、1/10000 |
| 電子感度アップ | 可能 OFF、×2、×4、×8、×16、×32、×60 |
| BLC(逆光補正) | 設定可能:OFF、エリア1、エリア2、エリア3、エリア4 |
| カラーレベル | 調整可能 |
| エンハンスレベル | 調整可能 |
| ブラックレベル | 調整可能 |
| 3次元ノイズリダクション | 有り |
| ワイドダイナミックレンジ | 有り |
| シーンファイル | 8種類設定可能 |
| ALCプライオリティ | 動き優先/画質優先/Comboから選択 |
| デイナイト機能 | IRカットフィルタ挿抜 |
| プライバシーマスク | 付(矩形形状設定可能) |
| アラーム入力 | 2系統、無電圧a接点入力、PNPオープンコレクター入力 |
| アラーム出力 | 2系統、NPNオープンコレクター出力 |
| モニター出力 | NTSC/PAL方式(スイッチ切替)<br>VBS 1.0 V(p-p) 75 Ω<br>RCAピン(IPと同時出力可、パフォーマンス制限あり) |
| 音声出力 | ライン出力(200 Ω、最大1.9 Vp-p) |
| マイク入力 | プラグインパワー方式、DC2.47V(typ.)、インピーダンス2.2 kΩ(typ.) |
| マイクゲイン | 設定可能 |
| SDカードスロット | 有り(SDHC対応) |

■ レンズ部

| | |
|---|---|
| 焦点距離(倍率) | f = 3 mm～9 mm(3倍) |
| 最大口径比 | F1.2(f=3 mm)～F2.1(f=9 mm) |
| 包括角度(理論値) | 16:9 f=3 mm:水平 103° ×垂直 55°<br>f=9 mm:水平 34° ×垂直 19°<br>4:3 f=3 mm:水平 75° ×垂直 55°<br>f=9 mm:水平 26° ×垂直 19° |
| 絞り範囲 | F=1.2～360相当 |
| 撮像角度調整 | パン:±175°<br>チルト:天井取付で真下から±80°<br>ローテーション:±100° |
| IRフィルタ切換 | 有り |
| 近赤外 | 対応 |
| フォーカス調整 | マニュアル/電動(レンズフォーカス微調整を遠隔操作で可能) |

■ 推奨PC仕様

| | |
|---|---|
| OS | Windows 7 Professional<br>Windows Vista Business<br>Windows XP Home Edition(SP3)<br>Windows XP Professional(SP3) |
| CPU | Intel Core 2 Duo 3 GHz以上<br>(1920×1080 30fps表示時) |
| メモリー容量 | 2 GB以上 |
| HDD空き容量 | 1 GB以上 |
| 画面解像度 | 1024×768(XGA)以上 |

■ ネットワーク部

| | |
|---|---|
| インターフェース | RJ-45 10BASE-T/100BASE-TX<br>(AUTO NEGOTIATION/MANUAL) |
| 通信プロトコル | TCP/IP,UDP/IP,FTP,ICMP,ARP,DHCP,SNTP,HTTP,SMTP,RTP,RTSP,IPv4,IPv6,DSCP,HTTPS,SNMP |
| 標準化プロトコル | ONVIF/PSIA対応 |
| 画像圧縮方式 | H.264/JPEG/MPEG4 |
| フレームサイズ | 1920×1080,1280×960,1280×720,640×480,640×360,320×240 |
| 圧縮設定(H.264) | ビットレート設定可能 |
| 圧縮設定(JPEG) | バリアブルファイルサイズVFS、アベレージファイルサイズAFS 選択可 |
| 圧縮設定(MPEG4) | ビットレート設定可能 |
| フレームレート | 最高30 fps(1920×1080) |
| 音声圧縮方式 | μ-Law(64 kbps)、AD/DA 16 bit、fs=8 kHzモノラル |
| 音声ファイル再生機能 | 有り |
| 音声ファイル | WAVEファイル形式(リニアPCM、8 kHz、16 bit、モノラル) |
| 配信方式 | ユニキャスト/マルチキャスト(IGMP Ver.2対応) |
| ビューワー | Webブラウザ(Windows7:IE8.0,IE9.0<br>WindowsVista:IE7.0、WindowsXP:IE6.0) |
| 接続クライアント数 | 最大20 |
| マルチレゾリューション機能 | 異なる解像度で同時に3ストリーム配信可能(2種類の圧縮方式まで) |
| 動き検出機能 | 有り |
| 妨害検出機能 | 有り |
| 異音検出機能 | 有り |
| プリポスト記録 | FTPサーバもしくはSDカードを使用<br>プリポストアラーム記録可能 |
| Webサーバー機能 | 有り |
| FTPクライアント機能 | 有り |
| メール通知機能 | 有り |
| DHCPクライアント機能 | 選択可能(工場出荷時:無効) |
| SNTPクライアント機能 | 有り(有効/無効、手動設定可能) |
| アクセス保護機能 | 有り(パスワードによる3段階設定) |
| ローカル録画機能 | SDカードに記録<br>連続記録、アラーム記録、ネットワーク障害時記録 |
| デジタルPTZ機能 | 有り |

# 耐衝撃ドーム型HD ネットワークカメラ

## 定　　格

■ 総　合　部

| | |
|---|---|
| 電　　源 | AC 24 V 50 Hz/60 Hz<br>DC −48 V(IEEE802.3af準拠のPoE) |
| 消費電力・電流 | 7.2 W (PoE)<br>0.5 A (AC 24 V)<br>ヒーター装着使用時 1.1 A (AC 24 V) |
| 周囲温度 | −10 ℃～+50 ℃(動作)、0 ℃～40 ℃(推奨)<br>ヒーター装着使用時 −30 ℃～50 ℃(動作)<br>−20℃～40 ℃(推奨) |
| 湿　　度 | 20 %～90 %RH(結露なきこと) |
| 防塵防水性能 | IP66準拠(JIS C 0920) |
| 外形寸法 | φ160 mm×高さ126 mm(突起物含まず) |
| 質　　量 | 約1.3 kg |

| | |
|---|---|
| 仕　　上 | 本体:ペールグレー(マンセル0.9PB8.5/0.4近似)<br>オーナメントリング:ライトシルバー(マンセル1.5PB8.4/0.3近似) |
| 付属品 | 取扱説明書<br>保証書<br>CD-ROM<br>ねじ(M4×8 mm) × 2本<br>ご相談窓口案内<br>安全上のご注意<br>アダプタープレート<br>レンチ<br>シリカゲル<br>テンプレート<br>フェライトコア |

## 外観寸法図

単位:mm

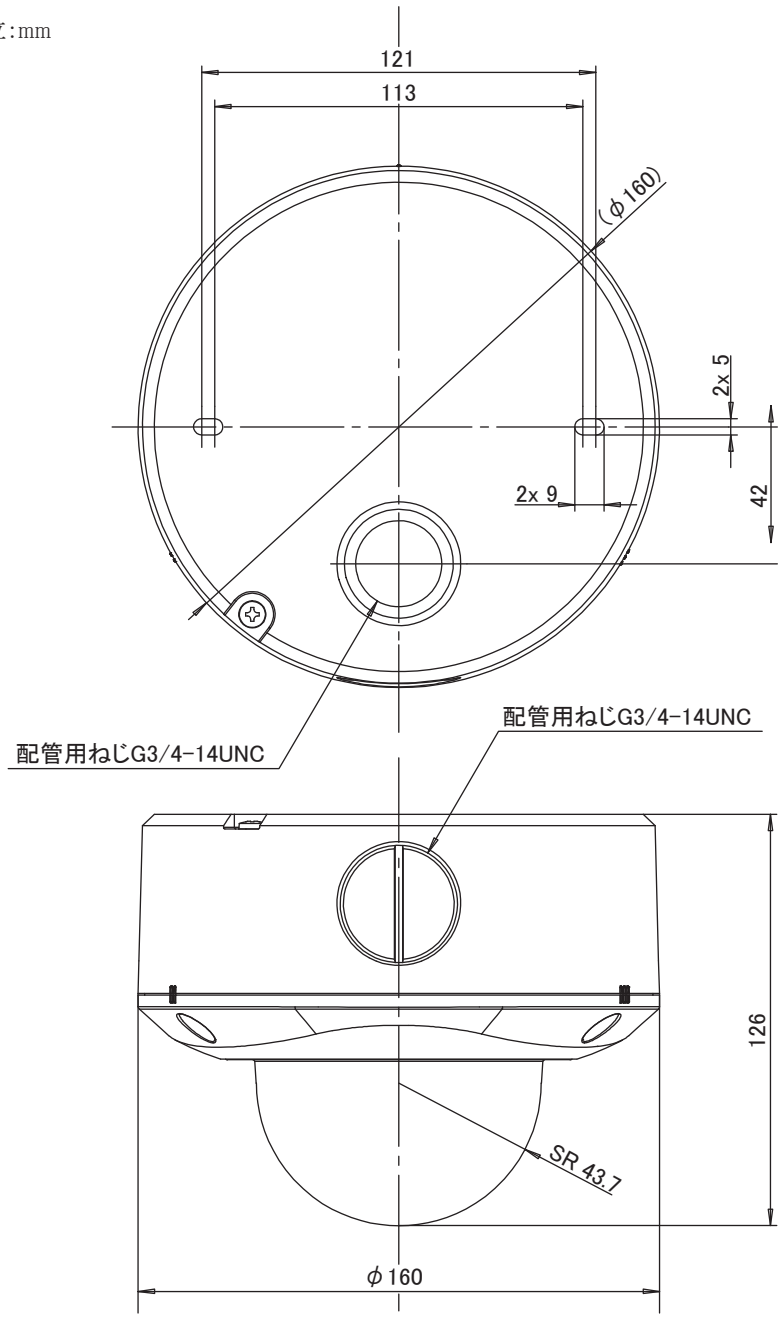


| 型　番 | | 分　類 | 発　行 | 頁 |
|---|---|---|---|---|
| VN-H257VPB | 株式会社 JVCケンウッド | CCTV | 2013年3月<br>(第1版) | 2/2 |