ミニドーム型HDネットワークカメラ

定　　格

■ カメラ部

撮像デバイス	1/3型CMOS
有効画素数	299万画素、2304(H)×1296(V)
撮像面積	水平4.5 mm×垂直3.4 mm
カラー撮像方式	単板 原色 ローリングシャッター方式
走査方式	プログレッシブ
最低被写体照度	カラー: 1.0 lx(50%,AGC42dB,電子感度アップ×2) 0.5 lx(25%,AGC42dB,電子感度アップ×2) 白黒: 1.0 lx(50%,AGC42dB,電子感度アップ×2) 0.5 lx(25%,AGC42dB,電子感度アップ×2)
ホワイトバランス	ATW/AWC/One Push
AGC	有り(常時有効24 dB～42 dBで設定)
電子シャッター	AES、フリッカーレス(50Hz)、フリッカーレス(60Hz)
電子感度アップ	可能 OFF、×2、×4、×8
逆光補正	測光エリアは7種類から選択可能
カラーレベル	調整可能
ブラックレベル	調整可能
エンハンスレベル	調整可能
3次元ノイズリダクション	調整可能
ワイドダイナミックレンジ	アクティブガンマ
デイナイト機能	簡易デイナイト
プライバシーマスク	8種類設定可能
モニター出力	付属ケーブル用コネクタ ×1 VBS 1.0 V(p-p)
音声出力	ライン出力(200 Ω、最大1.9 Vp-p)
音声入力	内蔵マイクまたはマイク入力×1 プラグインパワー方式、DC2.47 V、 インピーダンス2.2 kΩ
マイクゲイン	3段階(Low/Mid/High)
SDカードスロット	有り(microSDXC/microSDHC対応)

■ レンズ部

焦点距離	f = 2.38 mm(単焦点レンズ)
最大口径比	F2.2(f=2.38 mm)
包括角度 (理論値)	16:9 f=2.38 mm:水平 115°×垂直 68° 4:3 f=2.38 mm:水平 85°×垂直 68°
撮像角度調整	パン:±20° チルト:0°～110° ローテーション:±180°

■ 推奨PC仕様

OS	Windows 10 Pro(64bit) Windows 8.1(32bit/64bit) Windows 7 Professional(32bit/64bit)
CPU	Intel Core i5-3570 3.40 GHz以上 (1920×1080 30fps表示時)
メモリー容量	4 GB以上
HDD空き容量	512 MB以上
画面解像度	1920×1080 ピクセル以上、True Color (24 bit or 32 bit)

■ 適合レコーダー　VR-X7100、VR-X3116、VR-X3108、VR-X3200、VR-X1600、VR-A410、VR-A400

■ ネットワーク部

インターフェース	RJ-45 10BASE-T/100BASE-TX (AUTO NEGOTIATION)
通信プロトコル	IPv4,HTTP,HTTPS,TCP,UDP,FTP, RTP,RTSP,RTCP,SMTP,DHCP,SNTP, SNMP,ICMP,IGMP,DNS,ARP
標準化プロトコル	ONVIF Profile S
画像圧縮方式	H.264(Main/High/Baseline profile)/JPEG
フレームサイズ	2304×1296,1920×1080,1280×960, 1280×720,800×600,640×480, 640×360,384×216,320×240,320×176
圧縮設定(H.264)	VBR/CBR (ビットレートで設定 20 kbps～8192 kbps)
圧縮設定(JPEG)	VFS (3段階 High/Mid/Low)
フレームレート	最高30 fps(1920×1080)
音声方式	G.711 a-law/G.711 μ-law (64 kbps)、AD/DA 16 bit、fs=8 kHzモノラル
音声ファイル	WAVEファイル形式(リニアPCM、8 kHz、16 bit、モノラル)
配信方式	ユニキャスト/マルチキャスト(IGMP Ver.2対応)
ビューワー	Webブラウザ IE11.0(32bit)
接続クライアント数	最大20
最大合計配信レート	20 Mbps
マルチレゾリューション機能	異なるフレームサイズや圧縮形式、ビットレートで同時3本までエンコード可能
動き検出機能	有り
Webサーバー機能	有り
FTPクライアント機能	有り
FTPサーバー機能	有り(ローカル記録コンテンツの取得に利用)
メール通知機能	有り
DHCPクライアント機能	選択可能(工場出荷時:無効)
SNTPクライアント機能	有り(有効/無効、手動設定可能)
アクセス保護機能	有り(パスワードによる2段階設定)
SDカード記録	スケジュール記録、イベント記録(ポスト記録) ネットワーク障害時記録
FTP記録	スケジュール記録、イベント記録(プリポスト記録)

■ 総合部

電源	DC12 V、 DC -48 V(IEEE802.3af class 0)
消費電力	8.4 W(DC12 V)、7.0 W(PoE) (ヒーター 使用時)
消費電流	700 mA(DC12 V)
周囲温度	-40 ℃～50 ℃(動作)、-30 ℃～40 ℃(推奨)
湿度	10 %～90 %RH(結露なきこと)
防塵防水性能	IP66準拠(JIS C 0920)
外形寸法	φ110 mm×高さ 47 mm (突起物含まず)
質量	約 350 g
仕上	本体:ペールグレー(マンセル0.9PB8.5/0.4近似) オーナメントリング部:ライトシルバー(マンセル1.5PB8.4/0.3近似)
付属品	クイックユーザーガイド、CD-ROM、 モニターケーブル×1、テンプレート×1、 レンチ×1、乾燥剤×1、ワイヤークランプ×1

※本機器をより正確な時刻で記録するために、時刻サーバー(NTPサーバー)のご使用をおすすめします。

(2015年 5月 初版)

型番		分類	発行	頁
VN-H328	株式会社 JVCケンウッド・公共産業システム	CCTV	2018年1月	1/2

記録時間表

単位:時間

容量 / ビットレート	16 GB	32 GB	64 GB	128 GB
128 kbps	267	544	1054	2121
384 kbps	89	181	351	707
512 kbps	66	136	263	530
1024 kbps	33	68	131	265
2048 kbps	16	34	65	132

時間はH.264、CBR設定時の記録時間の目安です。

外観寸法図

単位:mm

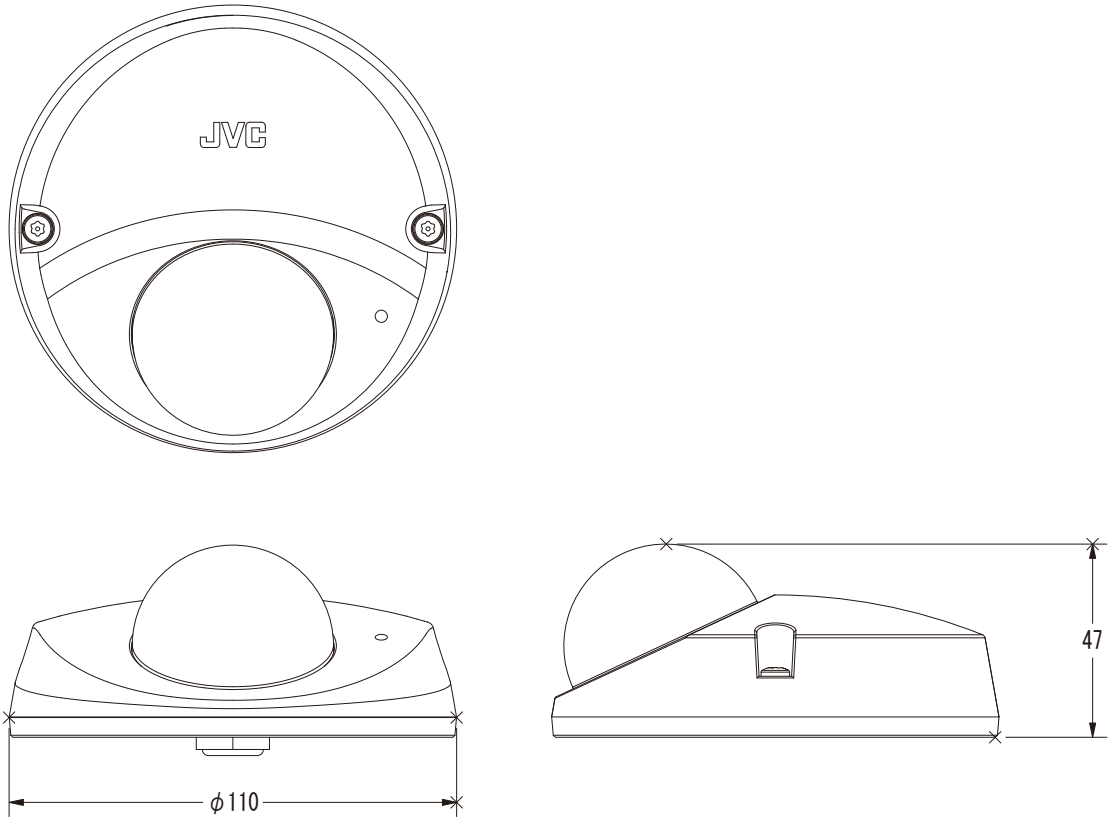

(2015年 5月 初版)