ネットワークコンビネーションカメラ（ドーム型）

定　格

■ カメラ部

撮像デバイス	1/4型インターライン転送方式CCD
有効画素数	38万画素、768（水平）×494（垂直）
撮像面積	水平3.6 mm×垂直2.7 mm
アナログ映像出力	なし
最低被写体照度	カラー時： 1.0 lx（F1.6、50 %出力、電子感度アップOFF） 0.5 lx（F1.6、25 %出力、電子感度アップOFF） 白黒時： 0.08 lx（F1.6、50 %出力、電子感度アップOFF） 0.04 lx（F1.6、25 %出力、電子感度アップOFF） 測定条件：ワイド端（F1.6）、AGC SUPER、モニタータイプCRT、ブラックレベル2
ホワイトバランス	ATW-Narrow/ATW-Wide/ATW-Full/ATW-Sodium/AWCより選択
AGC	OFF/MID/HIGH/SUPER
電子シャッター	1/60（標準）、1/100（50 Hzフリッカーレス）、1/250、1/500、1/1000、1/2000、1/4000、1/10000
電子感度アップ	OFF／×2／×4／×8／×16／×32／×64／×128
逆光補正	測光エリアは4箇所を選択可能／アクティブガンマ
カラーレベル	調整可能
輪郭補正	水平、垂直両効き（レベル調整可能）
エンハンスレベル	調整可能
ブラックレベル	調整可能
白黒モード切換	可能
プライバシーマスク	8箇所
自動追尾機能	付（簡易／インテリジェント）
イメージスタビライザ	付
モニタータイプ	カスタム／LCD1／LCD2／CRT選択可能
アラーム入力	2系統、メイク／ブレイク／トグル接点入力
アラーム出力	2系統、オープンコレクター出力

■ レンズ部

焦点距離	f＝3.43 mm～92.6 mm（約27倍）
最大口径比	F1.6（f＝3.43 mm）～F3.5（f＝92.6 mm）
包括角度	f＝3.43 mmにて57.8 °（水平）×43.7 °（垂直） f＝92.6 mmにて2.3 °（水平）×1.7 °（垂直）
最至近距離	WIDE端：約0.6 m、TELE端：約1.8 m
ズーム速度	4.5秒以内（WIDE端-TELE端、フォーカス追随時）
フォーカス速度	2.1秒以内
電子ズーム	32倍

■ 回転台部

駆動方式	ダイレクトドライブ方式
水平回転角度	360 °エンドレス
水平回転速度	約0.04 °／s～約400 °／s
垂直回転角度	－5 °～185 °（水平～垂直～水平）
垂直回転速度	約0.04 °／s～約400 °／s

■ネットワーク部

インターフェース	RJ-45（10BASE-T、100BASE-TX） （AUTO NEGOTIATION、MANUAL）
通信プロトコル	TCP/IP、UDP/IP、FTP、ICMP、ARP、DHCP、SNTP、HTTP、SMTP、DSCP、RTP、IGMP、IPv6
画像サイズ	640×480、320×240
画像圧縮方式	JPEG、MPEG4
圧縮形式（JPEG）	バリアブルファイルサイズVFS、 アベレージファイルサイズAFS　選択可能
圧縮形式（MPEG4）	CBR/VBR　選択可能
画像圧縮段階（JPEG）	圧縮率を7段階に設定可能（VFS）、 アベレージファイルサイズを設定可能、 10 kB～100 kB（AFS）
画像圧縮段階（MPEG4）	ビットレートを設定可能
フレームレート	最高 30 fps（640×480）
画像出力	プログレッシブ出力
配信方式	ユニキャスト／マルチキャスト（IGMP　Ver.2対応）
ビューワー	Webブラウザー（XP IE6.0、Vista IE7.0）
デュアルストリーム機能	有り（30 fps×2、640×480）
動き検出機能	有り
プリポスト記録	内蔵SDRAM使用（記録容量：8 MB） プリポストアラーム記録可能
Webサーバー機能	有り
FTPサーバー機能	無し
FTPクライアント機能	有り
メール通知機能	有り
DHCPクライアント機能	選択可能（デフォルト：無効）
SNTPクライアント機能	有り　有効／無効　手動設定可能
アクセス保護機能	有り：パスワードによる3段階設定
クライアント最大接続数	20

■ 総合部

電源	AC 24 V、50 Hz/60 Hz DC －48 V（PoE）
消費電流	1.2 A（AC 24 V時） TK-A241 1台に対して本機2台まで接続可能
消費電力	12.95 W以下（PoE時）
プリセットポジション数	最大100
周囲温度	－10 ℃～＋50 ℃（動作） 0 ℃～＋40 ℃（推奨）
周囲湿度	20 %RH～90 %RH（結露なきこと）
外形寸法	φ160 mm×高さ201 mm
質量	1.9 kg
仕上	本体：ペールグレー（マンセル0.9PB8.5/0.4近似）

（2008年12月 初版）

外観寸法図

単位：mm

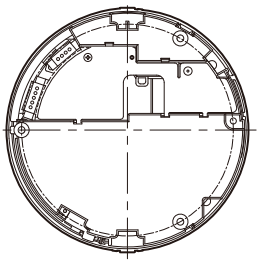

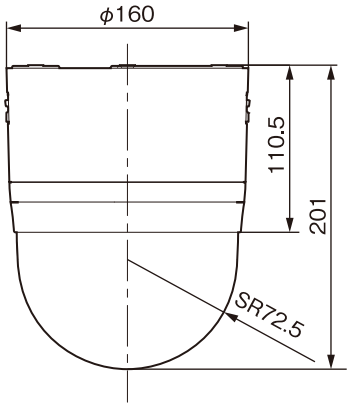

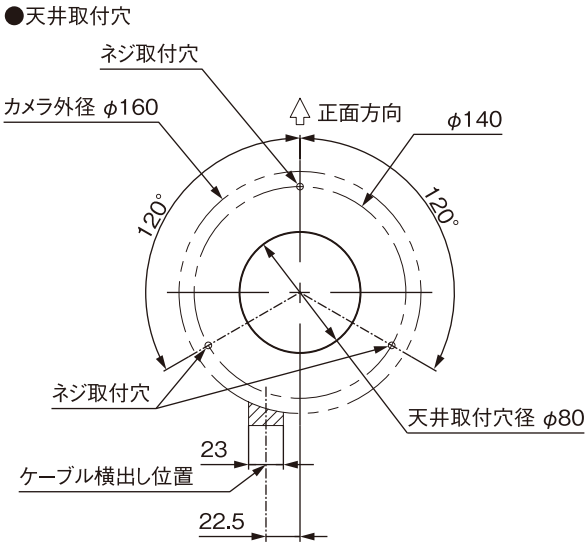

加 工 例

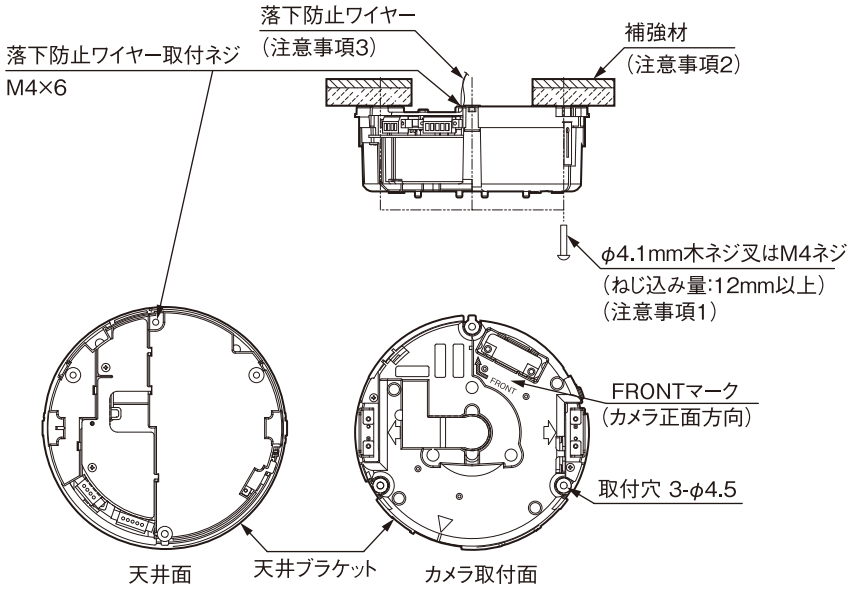

［注意事項］

①取付ネジは、1本のネジで全体質量に十分耐えるものを使用すること。皿ネジ等、ネジ頭が潜り込むネジは使わないこと。

②天井は、十分強度のとれることを確認すること。強度の取れない場合は補強を必ず施すこと。石膏ボードには直接取り付けないこと。

③落下防止のため、天井スラブ又はチャンネルと接続する落下防止ワイヤーを必ず使用すること。落下防止ワイヤーはカメラ質量を考慮し、十分強度があるものを使用すること。

（2008年12月 初版）