デジタルワイヤレスマイクロホン（ハンド型）

技術基準適合証明品

定　　格

送信周波数	806.125 MHz～809.750 MHzの間の30波から1波を選択
電波型式	G1E/G1D
発振方式	水晶制御PLLシンセサイザー方式
変調方式	位相偏移変調方式（π/4 シフトQPSK）
空中線電力	5 mW/1 mW 2段階切換式
アンテナ	本体内蔵方式
マイクロホン型式	単一指向性エレクトレットコンデンサー型
最大入力音圧	120 dB SPL（マイク感度：高）、130 dB SPL（マイク感度：低）
電源（使用電池）	DC 1.5 V（単3形乾電池×1）または、DC 1.2 V（専用充電式電池×1）
周波数特性	50 Hz～15 kHz（標準モード）
音声遅延	2.5 ms以下
セキュリティ機能	あり
同時使用本数	10本（標準モード） 15本（多チャンネルモード） 6本（アナログ混在時）
電池寿命	常温連続 約5時間（アルカリ乾電池/LR6(XJ)使用時）、常温連続 約6時間（専用充電式電池使用時）
動作温度範囲	0 ℃～40 ℃
外形寸法	φ57 mm（最大径）×235 mm（長さ）
質量	約200 g(電池含まず)
仕上	塗装ABS樹脂、ブラック
付属品	単3乾電池(動作確認用)、チャンネル表示ラベル、マイクホルダー（ネジ径5/16インチ）、ソフトバッグ、単3形乾電池（動作確認用）、小型ドライバー(チャンネル設定用)
適合チャージャー	WT-C63

外観寸法図

単位：mm

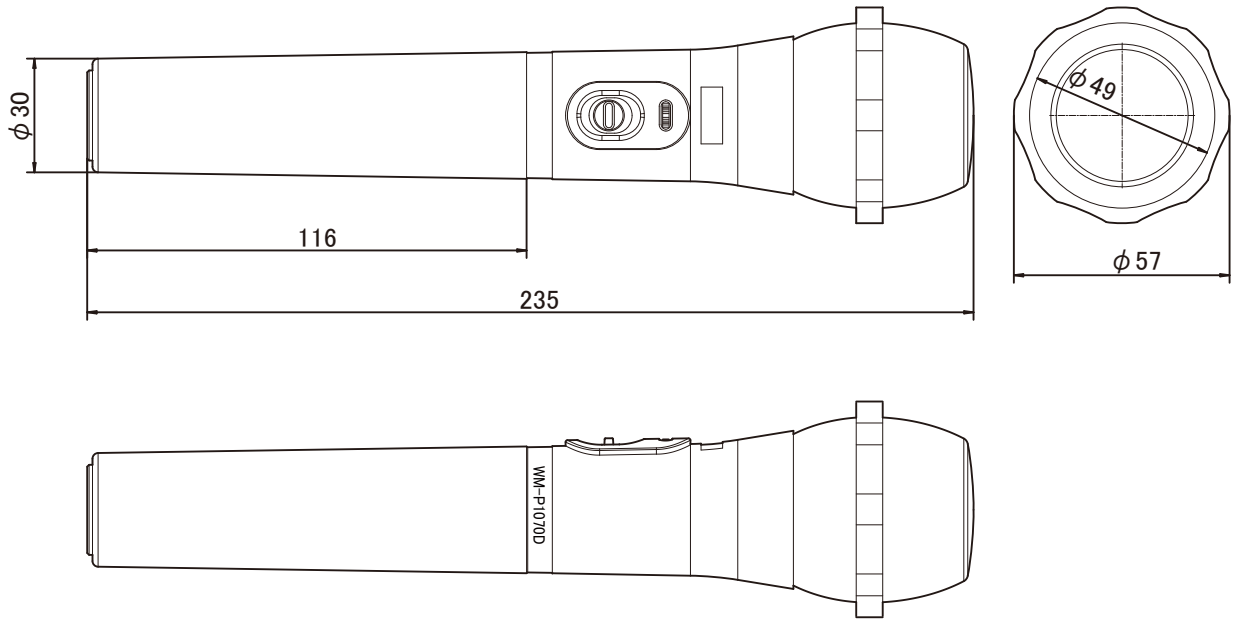

（2015年5月 初版）

型番		分類	発行	頁
WM-P1070D	株式会社 JVCケンウッド・公共産業システム	プロオーディオ	2016年6月	1/1

PA00409-004