ホールマスター

定　　格

マ　イ　ク	エレクトレットコンデンサ型フレキシブルマイクロホン
電　　源	DC 15 V（WT-M60または、WT-M80より供給）
外部マイク入力	φ3.5ミニジャック、－46 dBs±2 dBs、10 kΩ不平衡
モニター音声出力	300 mW±100 mW
消費電流	250 mA以下（5%歪、音量レベル表示LED全点灯時）
外形寸法	幅250 mm×高さ63 mm×奥行160 mm （フレキシブルマイクロホン含まず）
質　　量	2.1 kg（フレキシブルマイクロホン含む）
仕　　上	ABS樹脂　アイボリーホワイト
推奨ケーブル	（WT-MC80～WT-M60または、WT-M80間） CPEVケーブル対よりタイプ（5P）

ケーブル長	200 m以下
導体線径	φ0.65 mm～φ0.9 mm

外観寸法図

単位：mm、（　）付は概略寸法を示す。

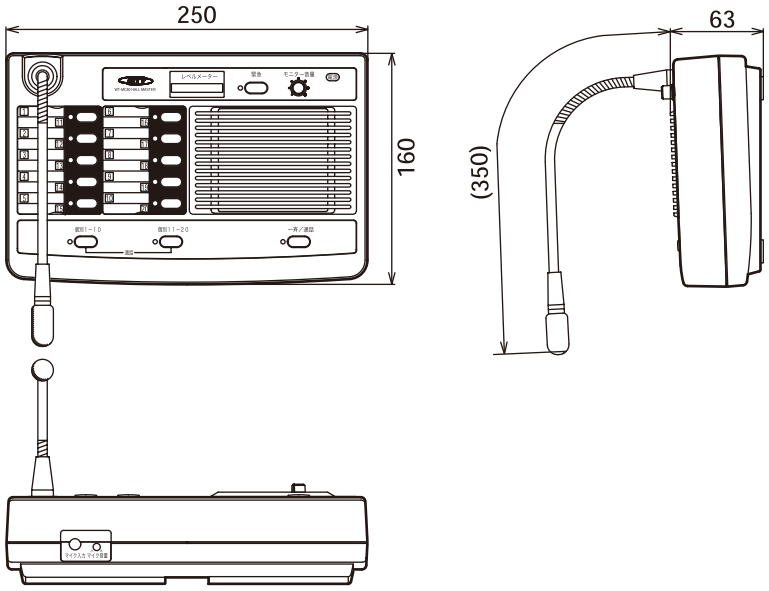

（2003年 9月 初版）

型　　番		分　類	発　行	頁
WT-MC80	株式会社 JVCケンウッド・公共産業システム	プロオーディオ	2016年6月	1/1

PA00191-005