業務用放送システム

明瞭なアナウンス、心地よいBGMを実現し、
快適な音響空間づくりにお応えします。

机に設置できるタイプのアンプ。

卓上型アンプ P.027

・システムアンプ

大型スーパーや工場など、大規模な施設向け。

ラック型アンプ P.069

・ラックタイプ業務用放送設備
EM-D300／D200／D100シリーズ

業務放送を支える多彩なシステムユニットを用意。

システムユニット P.029

・IPオーディオユニット
・プログラムチャイムユニット／デジタルボイスファイル
・ミキシングアンプ
・ミキサー
・シグナルプロセッサー
・アンプ
・システム関連
・ラック関連

Technical Note P.048

機能一覧表

当社の拡声用アンプは、用途・スペースに応じてお選びいただけます。

		卓上型		
		▶P.028参照		
型名		PA-SA103	PA-SA106	PA-SA112
希望小売価格		152,000円(税抜き)	178,000円(税抜き)	206,000円(税抜き)
定格出力		30W	60W	120W
入力回路(外部機器接続用)	マイク	×3 ●各電子平衡入力 ●内2回路はラインと切換式		
	ライン	CDプレーヤー カセットデッキ BGM ミキサー パソコン音声 など AUX×5		
本体組込機能	ラジオ	別売オプションユニット ※詳しくは担当営業所までお問い合わせください		
	ワイヤレスチューナー	800MHz WT-UD10×2(増設用WT-UD11はWT-UD10への組込式になります。最大4波対応。)		
	チャイム	別売 DM-5		
	その他	別売 SD／USBレコーダーユニット ※詳しくは担当営業所までお問い合わせください		
リモコン	一斉式	PA-C50接続可		
	回線別	PA-C51接続可 ※要オプションユニット		
タイマー起動		タイマー起動可		
電話ページング		※別途 電話ページングユニットが必要		
録音出力		REC-OUT×1		
出力制御		5回線 ＋ 一斉 ＋ 緊急一斉		
適合スピーカー		ハイインピーダンス スピーカーライン用 または 4Ω～16Ω用		
ワンポイントメモ		＜非常時遮断回路＞を内蔵 用途に応じてキメ細かなシステム構成が可能		

ワイヤレスシステム
マイクロホン
業務用放送システム
非常・業務用放送設備
スピーカー
会議・議場システム
コミュニケーションシステム
教育システム

卓上型			卓上型	ラック型
▶P.028参照			▶P.046参照	▶P.069、P.071参照
PA-904	**PA-908**	**PA-916**	**PS-M30P**	**EM-D300／D200／D100シリーズ**
130,000円(税抜き)	145,000円(税抜き)	170,000円(税抜き)	オープン価格	―
40W	80W	160W	30W	80W～
×4 ●各電子平衡入力 ●内2回路はラインと切換式			×1	EM-M102／PA-M30 など
CDプレーヤー カセットデッキ BGM ミキサー パソコン音声 など AUX×4 ●内2回路はマイクと切換式			ワイヤレスチューナー CDプレーヤー など AUX×2	EM-M102 など
FM／AM 別売 PA-F3				FM／AM 別売 PA-F3
800MHz 別売 WT-P882-G+WT-UD80×2				800MHz WT-912／914 など
4音式 上／下 内蔵				PA-DA700 など
				(P.069、P.071参照)
PA-C50接続可				PA-C50接続可
PA-C51接続可				PA-C52接続可 (D200／D100:別売スピーカー制御器PA-X23使用)
タイマー起動可				タイマー起動可
※別途 電話ページングユニットが必要				
REC-OUT×1				EM-M102
5回線 ＋ 一斉 ＋ 緊急一斉				D300:標準20回線＋一斉 D200／D100:標準10回線＋一斉
ハイインピーダンス スピーカーライン用 または 4Ω～16Ω用				ハイインピーダンス スピーカーライン用
＜非常時遮断回路＞を内蔵 用途に応じてキメ細かなシステム構成が可能			PS-S10／S20をスイッチ1つで最適音場で再生する イコライザー機能を搭載	用途に応じて組合せができる 大規模業務放送用システム

システムアンプ　PA-SA100シリーズ／システム概要／システム構成例

ミキシング機能、放送先選択機能など、複数の機能を有した多機能な卓上型アンプです。
さらに豊富なオプションユニットから用途に応じたシステムアップが可能。

主な用途

店舗のBGMやアナウンス放送。

会議室・講義室などでの拡声。

その他
●工場　●病院の待合室

特長

PA-SA100シリーズ

- 施設の規模に応じて選べる3ラインアップ。
- アナウンス放送時にBGM音量を自動的に下げるアナウンスミューティング回路を搭載。
- マイク入力に電子平衡入力回路を採用。
- 豊富なオプションユニットによるシステムアップが可能。
- 外部機器からの制御・放送が可能。

■システム構成例

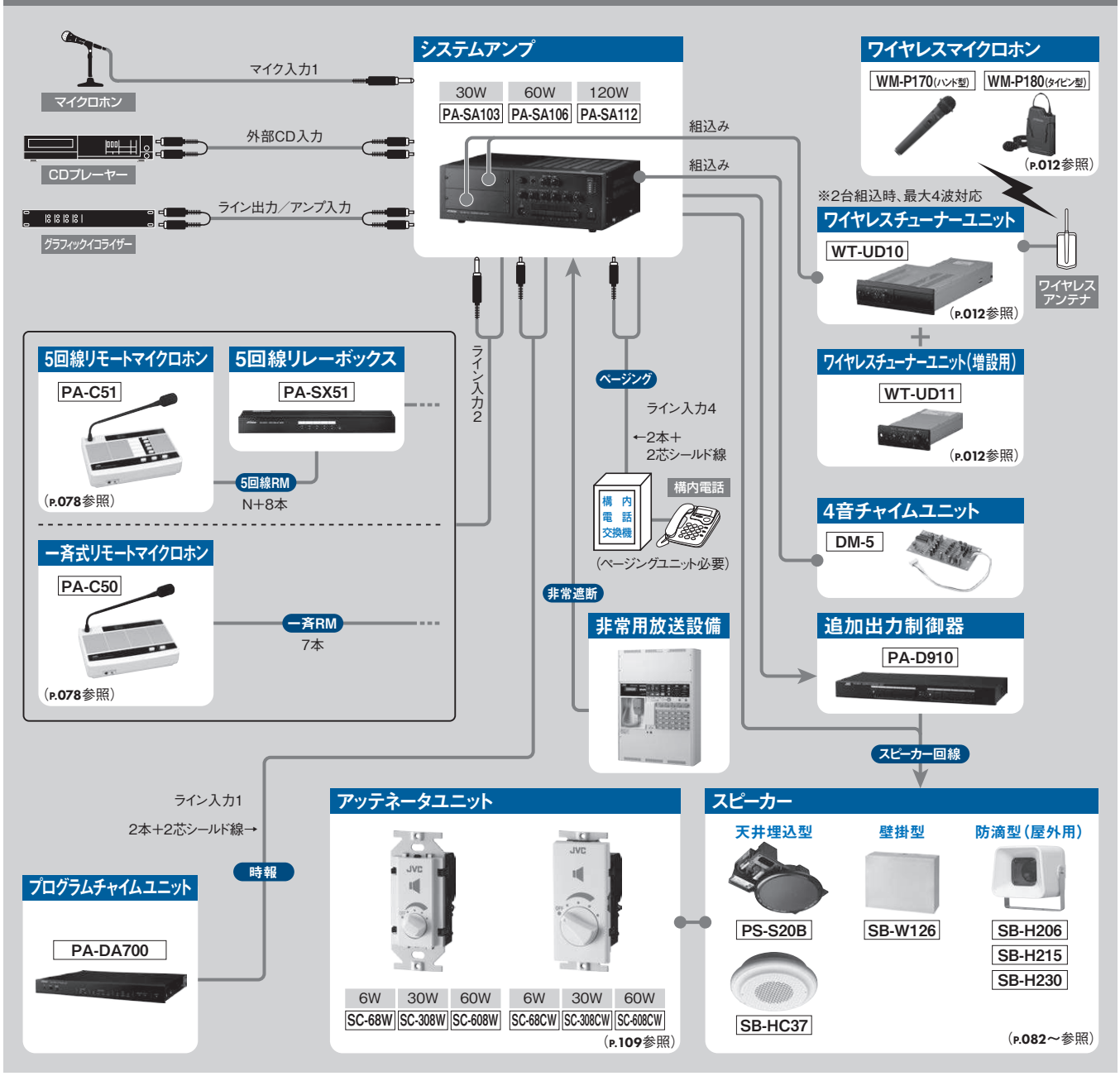

システムアンプ　PA-SA100シリーズ／PA-900シリーズ

システムアンプ
PA-SA103 (30W)

希望小売価格 **152,000円**(税抜き)

PA-SA106 (60W)

希望小売価格 **178,000円**(税抜き)

PA-SA112 (120W)

希望小売価格 **206,000円**(税抜き)

取付金具別売　EIA 3U

定格出力		PA-SA103:30W(330Ω／ハイインピーダンススピーカー出力、4~16Ω／ローインピーダンス) PA-SA106:60W(170Ω／ハイインピーダンススピーカー出力、4~16Ω／ローインピーダンス) PA-SA112:120W(83Ω／ハイインピーダンススピーカー出力、4~16Ω／ローインピーダンス)
スピーカー回線出力		5回線(PA-SA103:30W／1回線、PA-SA106:60W／1回線、PA-SA112:100W／1回線)
音声入力	マイク1	−70dBs(600Ω)、電子平衡、φ6.3複式フォンジャック
	マイク2／ライン5	−70dBs(600Ω)／−20dBs(10kΩ)、電子平衡、φ6.3複式フォンジャック
	マイク3／ライン6	−70dBs(600Ω)／−20dBs(10kΩ)、電子平衡、φ6.3複式フォンジャック
	ライン1	−20dBs(10kΩ)、不平衡、ピンジャック
	ライン2	0dBs(600Ω)、トランス平衡、φ6.3複式フォンジャック
	ライン3	−20dBs(10kΩ)、不平衡、ピンジャック
	ライン4	−20dBs(10kΩ)、不平衡、ピンジャック
	アンプ入力	0dBs(10kΩ)、不平衡、ピンジャック
	外部CD入力	−14dBs(10kΩ)、不平衡、ピンジャック
音声出力	ライン出力	0dBs(10kΩ)、不平衡、ピンジャック
	録音出力	0dBs(10kΩ)、不平衡、ピンジャック
	増設出力	0dBs(10kΩ)、不平衡、ピンジャック
付帯機能		音量調節(半固定ボリューム)、音質調節(高音10kHz±10dB、低音100Hz±10dB)、スピーカー回線選択(一斉:緊急または通常、1~5)、非常時音声遮断回路、アナウンスミューティング回路
外部制御		電源起動入力、非常時音声遮断入力、4音チャイム起動入力×1、DC24V出力、スピーカー制御器PA-X23、5回線リレーボックスPA-SX51接続可能
電源		AC100V、50Hz／60Hz
消費電力		PA-SA103:70W(電気用品安全法に基づく)、95W(定格出力時)、3W(電源"切"時) PA-SA106:90W(電気用品安全法に基づく)、150W(定格出力時)、3W(電源"切"時) PA-SA112:130W(電気用品安全法に基づく)、255W(定格出力時)、3W(電源"切"時)
ACアウトレット		電源スイッチ非連動×1(最大100W)
外形寸法		幅420mm×高さ145mm×奥行346mm
質量		PA-SA103:約8.4kg、PA-SA106:約9.0kg、PA-SA112:約9.8kg
仕上		フロントパネル:ABS樹脂黒色半艶塗装(マンセルN1近似) トップカバー:鋼板黒色半艶塗装(マンセルN1近似) リアパネル:鋼板黒色半艶塗装(マンセルN1近似)
組込可能ユニット(別売)		ワイヤレスチューナーユニット、4音チャイムユニット、平衡入力トランス、FM／AMラジオチューナーユニット、SD／USBレコーダーユニット
適合ラックマウント金具		PA-U103(EIA 3U)

●30W(PA-SA103)、60W(PA-SA106)、120W(PA-SA112)の3ラインアップ。システム規模に応じて選択可能。
●音声入力はマイク入力×3(2chはマイク／ライン切替)、ライン入力×4、CD入力×1、アンプ入力×1の計9系統を装備。
●各音声入力の音量を調整ができ、ミキシング放送が可能(アンプ入力を除く。ライン入力3とライン入力4は入力感度を変更可能)。
●USB／SDレコーダーユニット、ワイヤレスチューナーユニット、ラジオチューナーユニットなどを組み込めるスロットを2口用意。
●4音チャイムユニット「DM-5」(別売)を組み込むことで、6種類のチャイム音源から1つ選んで放送可能。
●アンプ本体から離れた場所にあるリモートマイクロホンなどの外部機器から放送先を選んで放送することが可能(要オプション機器)。
●EIAラックにマウントが可能(3U)。ラックマウント金具「PA-U103」(別売)。

外形寸法図(mm)

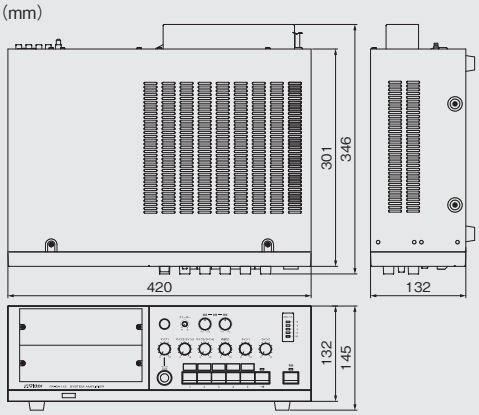

5回線リレーボックス
PA-SX51

オープン価格

取付金具別売　EIA 1U

●外部機器から回線別に制御・放送する場合に必要なリレーボックス。

電源	AC100V、50/60Hz
消費電力	7W
外形寸法	幅420mm×高さ46mm×奥行160mm
重量	約2.3kg
仕上	鋼板黒色半艶塗装(マンセルN1近似)

4音チャイムユニット
DM-5

オープン価格

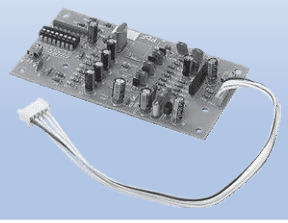

●PA-SA100本体からチャイム放送をする場合に必要なチャイムユニット。

電源	DC12V
消費電力	15mA以下
チャイム音	上り／下り4音チャイム、上り／下り2音チャイム、1音チャイム、ページング

システムアンプ
PA-904 (40W) ◇

希望小売価格 **130,000円**(税抜き)

システムアンプ
PA-908 (80W) ◇

希望小売価格 **145,000円**(税抜き)

システムアンプ
PA-916 (160W) ◇

希望小売価格 **170,000円**(税抜き)

IPオーディオユニット

**高品質な音声や音楽と制御信号を、IPネットワーク(LAN／WAN)を介して
リアルタイムに遠隔地へ伝送するシステムを実現します。**

主な用途

**物流施設や大学、ショッピングモールなどの
大規模・多棟施設の業務放送システムに!**

その他

- ●テナントビル
- ●大型スーパー
- ●鉄道・駅
- ●ダム・港湾施設

特長

多棟・広域エリアへ自在に情報伝達。

全体への放送はもちろん、特定のエリアへの個別放送など、多棟・広域エリアへの放送システムを容易に構築可能。ネットワークを活用することによる省線化に加え、システムの増設や変更にも柔軟に対応できます。

明瞭で聞き取りやすい高音質設計。

48kHzのサンプリング周波数を採用。独自の圧縮方式またはリニアPCMにより、CD並みの高音質での放送を実現しています。

多様な機能で幅広い業務放送システムに対応。

各種の業務放送機器と組み合わせることで、全棟への呼び出しやBGM放送、双方向通話、放送回線の優先順位付け、緊急放送への対応など、ニーズに応じた放送システムを構築できます。複雑な多元放送にも対応します。

IPオーディオユニット

PN-AP200

オープン価格

取付金具別売　EIA 1U

- ●最大100台のユニットで1つのシステムを構成でき、大規模なシステムに対応可能。
- ●音声は2入力／4出力搭載。遠距離伝送に適した平衡接続に対応。
- ●計32個の制御入出力端子は、1端子ずつ個別に入力／出力に割り当て可能。
- ●マルチリモートマイクロホンPA-C620とのシリアル通信による制御が可能。さらに、ラック型非常業務放送装置EM-1500シリーズとPA-C620間のシリアル通信をネットワーク伝送する機能も搭載。
- ●音声出力をモニターできるヘッドホン出力を搭載。
- ●PoE(IEEE802.3af準拠)での動作に対応。
- ●ACアダプタでの動作時、業務リモコン(リモートマイクロホンPA-C50シリーズ／マルチリモートマイクロホンPA-C620)へDC24V電源を供給可能。
- ●前モデルPN-AP150をシステムマネージャー(親機)とするシステムで本機種を子機として使用できる互換性を実現。

リアパネル

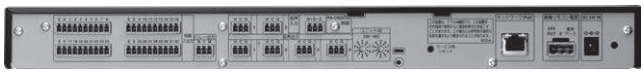

音声入力	2入力、−10dBs、10kΩ以上、電子平衡、コネクター端子台
音声出力	4出力、−10dBs、300Ω、電子平衡、コネクター端子台
ヘッドホン出力	3.5mmステレオミニジャック、適合負荷8Ω〜32Ω
周波数特性	音声出力:20Hz〜20kHz、±2dB(1kHz) モニター出力:100Hz〜20kHz、±2dB(1kHz)
制御入出力端子	32端子(1端子ごとに入力／出力の切替可能)、コネクター端子台 制御入力:無電圧メーク接点に適合 制御出力:オープンコレクタ出力(DC30V、100mA)
リレー出力	1系統(DC30V／300mA)、コネクター端子台
シリアル通信	1系統(RS-485)、コネクター端子台
ネットワークI/F	RJ-45×1、100BASE-TX、1000BASE-T
プロトコル	UDP、TCP、RTP、HTTPS、ICMP、IGMP、NTP
音声フォーマット	サンプリング:48kHz／32kHz／16kHz／8kHz、16bit 圧縮方式:独自SB-ADPCMまたはL-PCM
電源	DC48V、160mA(PoE／IEEE802.3af準拠、RJ45コネクタ)、 またはDC24V、530mA(別売専用ACアダプタ)
消費電力／電流	8W(AC100V、専用ACアダプタ)、 10W(AC100V、専用ACアダプタ、業務リモコン給電時)、 160mA(DC48V、PoE)
電源供給	DC24V、220mA 接続対象機種:PA-C50シリーズ、PA-C620
外形寸法	幅420mm×高さ44mm×奥行280mm(突起部含まず)、EIA 1U
質量	2.7kg
付属品	ID設定用ドライバ×1、安全上のご注意、保証書、ワイヤークランプ×1、フット×4、 3pコネクター端子台(5.08mmピッチ)×1、 3pコネクター端子台(3.5mmピッチ)×4、 10pコネクター端子台(3.5mmピッチ)×2
関連商品	ラックマウント金具PS-RU11
仕上	黒色半艶焼付塗装(マンセルN1近似)

※0dBs＝0.775Vrms

外形寸法図(mm)

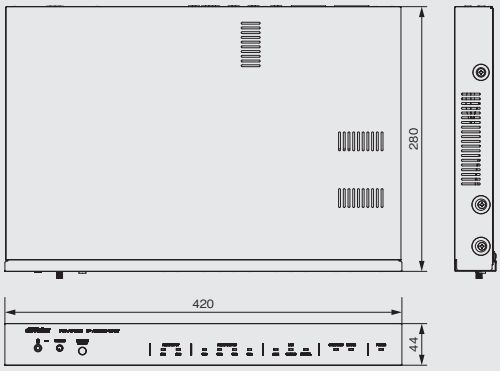

■システム構成例

マルチテナント型物流施設[エリア別多元放送システム]

大規模な倉庫をエリア分けし、複数の物流業者が施設を共有するマルチテナント型物流施設。防災センターから共用部や各倉庫エリアへ放送するのに加え、テナントごとに事務所から倉庫エリアへ個別に放送ができます。緊急放送は施設内全体に、BGMはラウンジやエントランスにのみ放送。さらに各事務所からテナントの放送は多元放送が可能です。

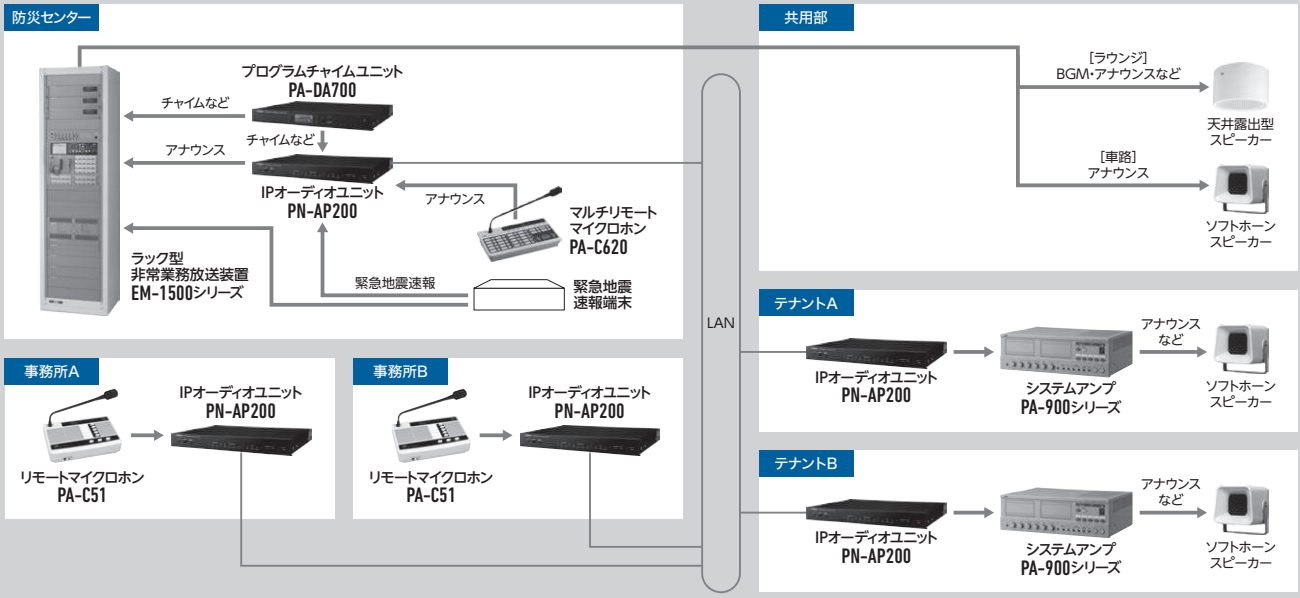

事務所[遠隔地放送システム]

社内ネットワークを利用し、本社事業所から複数の事業所へ放送を行うシステムです。ラック型非常業務放送装置が設置されている大規模な本社事業所からシステムアンプでカバーできる小規模事業所まで、1台のリモートマイクロホンから一斉または任意の放送先を選択して放送を行うことができます。各事業所にもリモートマイクロホンを設置し設定を行えば、双方向の放送も可能です。

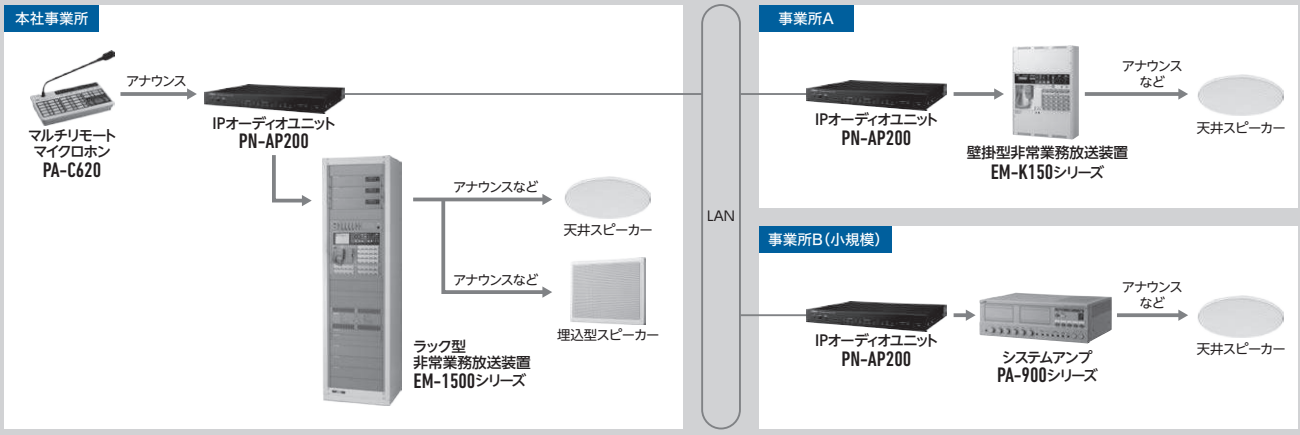

IPオーディオユニット

PN-AP150

オープン価格

取付金具別売　EIA 1Uハーフ

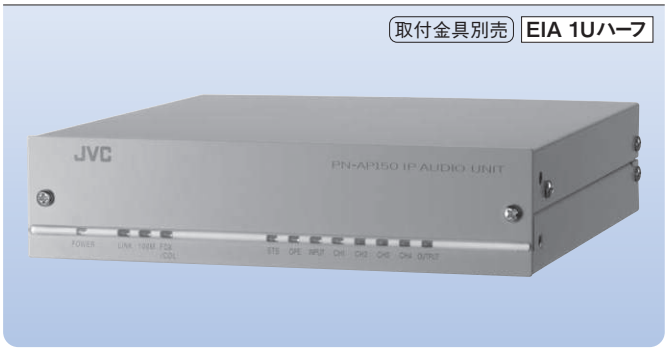

オーディオ入力	2回路、不平衡、RCAピン、基準−10dBs 入力インピーダンス:10kΩ以上
オーディオ出力	4回路、不平衡、RCAピン、基準−10dBs
周波数特性	20Hz〜20kHz
ネットワークI/F	RJ-45×1、100BASE-TX FULL-Duplex、Auto Negotiation対応
制御端子(EM-A842D/A822Dエラーログ通信用)	プッシュターミナル2pin(オス)×1
接点入力	入力ユニット時:13または7、出力ユニット時:1または7(無電圧メイク接点入力)
接点出力	入力ユニット時:1または7、出力ユニット時:13または7(オープンコレクタ出力)
リレー接点出力	1系統(DC30V/300mA)
プロトコル	UDP、TCP、RTP、HTTP
音声フォーマット	サンプリング:48kHz/32kHz/16kHz/8kHz(モードによる) 16bit、 圧縮方式:L-PCMまたは独自SB-ADPCM
電源	DC12V、0.2A(専用ACアダプター使用)
外形寸法	幅185mm×高さ44mm×奥行189mm(フット、端子部は含まず)
質量	1.1kg(本体)
仕上	ライトグレー焼付塗装(マンセル3Y6/0.6近似)
付属品	ACアダプター
ラックマウント金具(別売)	1台の場合:VNA1BK10J、2台の場合:VNA1BK11J

※0dBs=0.775Vrms

プログラムチャイムユニット PA-DA700

チャイム・アナウンス・BGMを自在に放送。
本体でも、PCでも、スケジュールなどの設定を簡単に行えます。

主な用途

学校・商業施設などでスケジュール設定されたチャイム放送などが可能！
手動放送や急な予定変更にも柔軟に対応できます。

特長

充実のスケジュール設定機能

日課パターンを曜日単位で割り当てる週間スケジュールを基本に、カレンダーから1日単位で設定する年間スケジュールは2年分の登録に対応。csvデータの取り込みで、国民の祝日も反映可能。

年間スケジュール
（アプリ画面）

週間スケジュール
（アプリ画面）

わりこみ再生

本機の運用中に任意の音源ファイル・プレイリストを選択し放送することができる機能です。日課パターンや機能ボタンの動作よりも優先順位が高い放送として「わりこみ」ができ、リピート再生にも対応します。

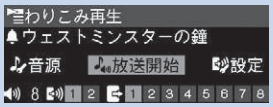

わりこみ再生メニュー（ホーム画面）

録音機能を搭載

フロントパネルに録音入力（ステレオミニ）を備え、本機で直接録音が可能です。

ネットワーク対応

リアパネルにLAN端子を搭載し、ネットワーク接続に対応。PCと接続することで設定・音源データの転送や、運用中の本機を遠隔操作（わりこみ再生、機能ボタン操作）することが可能です。社内LANなどを利用することで、遠隔地から本機にアクセスできます。また、時刻補正の方法として、NTPサーバーとの接続に対応しました。

制御入出力の拡張

1台の親機の対し2台まで拡張用ユニットとして本機を接続することで、制御入出力数の拡張が可能。最大48入力／24出力まで対応します。

※ネットワーク接続

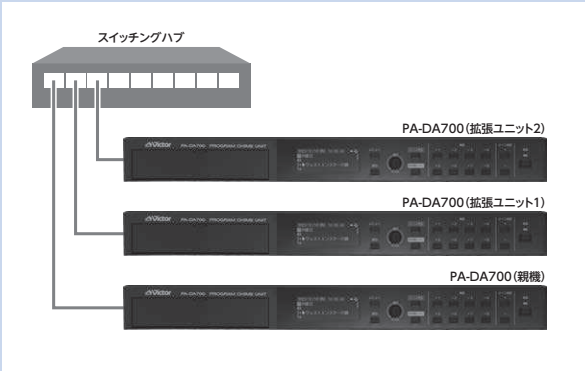

2元スケジュール動作

日課パターンを2元で設定することで、音声／制御を2系統に別々に出力することができます（多元放送）。
本機1台から、同時刻に2種類のチャイムを鳴らし分けたり、系統ごとに異なるスケジュールで放送したりと、システムに合わせた柔軟な対応が可能です。

PCでの設定が可能

デスクトップアプリ型の設定ソフト（PA-ZS700DA）を用意。基本的な設定は本体で完結できますが、設定ソフトを使用することで、各種名称に漢字を使用したり、日課パターン内のステップを一括で時間変更できるなど、より便利に設定が可能です。PCと本機間のデータ転送は、ネットワーク／SDカード／USBメモリで行います。

ホーム画面

日課パターン作成画面

デジタルプログラムチャイム／デジタルボイスファイル

プログラムチャイムユニット
PA-DA700

オープン価格

取付金具別売　EIA 1U

●定番のチャイムやメロディに、業務放送に使用できるアナウンス音源を加えた73種類の音源を内蔵。「ラジオ体操第一」も内蔵。
●高精細なフルカラー液晶ディスプレイと操作ダイヤルを搭載し、スピーディかつ直感的に操作・設定が可能。
●最大32GBのSDカードに対応。※SDカード別売
●8個の動作表示灯付き機能ボタンには、各種音源の再生や日課パターンの開始／停止を割り当て可能。

タイマー	時計精度	月差±5秒(+25℃)
	停電補償	時計30日以上(0℃～+40℃)
	時刻表示	西暦年、月、日、曜日、時、分、秒
	ステップ数	最大999(1パターンあたり)
	日課パターン数	最大99
	スケジュール	週間／年間(2年間)
	時刻補正	NTP、親時計入力、接点入力
	その他	日課パターンの2元動作対応
チャイム／アナウンス／BGM	再生可能フォーマット	48kHz 16bit WAV、ステレオ／モノラル
	工場出荷時搭載音源数	73(内蔵メモリ)
	チャイムファイル登録数	最大999　※SDカード使用時
	アナウンスファイル登録数	最大999　※SDカード使用時
	BGMファイル登録数	最大999　※SDカード使用時
	プレイリスト登録数	チャイム／アナウンス:最大999、BGM:最大999
録音	録音形式	48kHz 16bit WAV モノラル
	録音ファイル登録数	最大999　※SDカード使用時
音声入力	外部入力	−20dBs／10kΩ以上(不平衡)、コネクター端子台
	録音入力	−10dBs／10kΩ以上(不平衡)、3.5mmステレオミニジャック
音声出力	音声出力1/2	基準−10dBs(最大+8.2dBs)／300Ω(不平衡)、コネクター端子台、ステレオまたはモノラル×2
	ヘッドホン出力	3mW／32Ω(適合負荷16Ω～32Ω)、3.5mmステレオミニジャック
制御	LAN	100Base-TX／1000Base-T、RJ-45
	制御入力	16端子、無電圧メーク接点およびオープンコレクター出力に適合、コネクター端子台
	制御出力	8端子、リレー接点(DC30V、1A)、ねじ式端子
	アンプ電源制御出力	リレー接点(DC30V、1A)、ねじ式端子
	時刻補正入力	30秒式親時計±24V、コネクター端子台
音源ファイル	本体内蔵メモリ	最大約90分追加可能
	SDカード	別売、SD／SDHCに対応、最大約80時間(32GB使用時)、最大3時間／1ファイル
データ転送	USBフラッシュメモリ	別売、USB2.0対応
表示／操作	電源／機能ボタン表示灯	緑色
	ディスプレイ	2.55インチ、カラー液晶
	選択／決定ボタン	ロータリーエンコーダ
総合	電源	DC24V、付属ACアダプタまたはコネクター端子台
	消費電力／電流	9W(AC100V、付属ACアダプタ)、350mA(DC24V)
	外形寸法	幅420mm×高さ44mm×奥行280mm(突起部含まず)、EIA 1U
	質量	2.6kg
	仕上	フロントパネル:黒色 ABS樹脂、トップカバー:黒色半艶焼付塗装(マンセルN1近似)
	関連商品	ラックマウント金具 PS-RU11

※0dBs＝0.775Vrms

リアパネル

外形寸法図(mm)

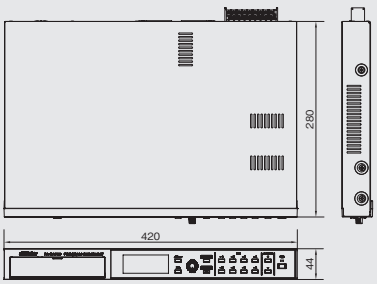

デジタルプログラムチャイム
PA-DT600(B)

オープン価格

取付金具別売　EIA 1U

●46種類の豊富な音源を内蔵。「ウェストミンスターの鐘」などの定番チャイム音はもちろん、「ラジオ体操第一」なども付属のデジタルチャイムカード(CFカード:128MB)に内蔵。
●年間／週間スケジュール管理に対応。付属のタイマースケジュール設定ソフトウェアを使用し、パソコン画面で簡単に設定可能(対応OS: Windows 8.1、Windows 8.1 Pro、Windows 10 Home、Windows 10 Pro)。
●パソコンを使って校歌や社歌などのオリジナル音源の追加が可能。
●機能ボタンにより、通常動作から特別な動作(祝祭日用スケジュールなど)へワンタッチで切換可能。

タイマー	時計精度	月差±5秒(+25℃)
	停電補償	時計:30日以上(0℃～+40℃)
	時刻表示	西暦年、月、日、曜日、時(24時)、分、秒
	総ステップ数	4000ステップ
	パターン数	99パターン(1パターンあたり最大999ステップ)
チャイム／BGM	対応ファイルフォーマット	PCM音源(サンプリング周波数44.1kHz 16ビットモノラル、サンプリング周波数22.05kHz 16ビットモノラルまたはステレオ)
	チャイムファイル	46種類のチャイム音・楽曲(出荷時:ウェストミンスターの鐘、よろこび、あおぞら、ディンドン、ラジオ体操第一他)、最大99ファイル収録可能
	BGMファイル数	最大999ファイル
	BGMプレイリスト数	最大499(1プレイリストあたり最大100ファイル登録可能)
	デジタルチャイムカード	CFカード128MB 実装済み
	ライン出力	出力レベル:基準−10dBs 最大8.2dBs±3dB(メインボリューム最大時)端子:L／Rステレオ、RCAピンジャック(モノラル使用時はLに接続)
	ヘッドホン出力	出力レベル:3mW(8Ω～32Ω)、端子:φ3.5複式ミニジャック
入出力	時計校正入力	30秒式親時計±24V、ネジ式端子　音声入力、ネジ式端子
	制御入力(×2)	無電圧メーク接点およびオープンコレクター出力に適合、ネジ式端子
	制御出力(×8)	リレー接点(DC30V、1A)、ネジ式端子
	アンプ電源制御出力	リレー接点(DC30V、1A)、ネジ式端子
電源		AC100V、50Hz／60Hz、DC24V
消費電力		11.5W
外形寸法		幅420mm×高さ44mm×奥行280mm(突起部含まず)
質量		約3.8kg
仕上		フロントパネル:ライトグレーABS樹脂(マンセル3Y6／0.6近似)
適合ラックマウント金具		PA-U11(EIA 1U)

※0dBs＝0.775Vrms

デジタルボイスファイル
PA-DR600

オープン価格

■**別売CFカード**(サービスパーツ扱い)
[名称]
512MBデジタルメモリーカード
[品番]
T9D-0027-00
○ほか対応機種　PA-DA300、PA-DA600、PA-DT600

●チャイム音・楽曲は入っていません。
●録音可能時間
≪PA-DT600(B)≫
最長約3時間:リニアPCM、サンプリング周波数22.05kHz、モノラルの場合。
≪PA-DR600≫
最長約6時間:録音方式ロング-モノラル*の場合。
*μ-law サンプリング周波数22.05kHz モノラル

※オリジナルメッセージ作成に関しては、ヒビノスペーステック株式会社にて承ります。詳細はP.080をご参照ください。

ミキシングアンプ

ミキシングアンプ
VMA 1120(120W)　JBL PROFESSIONAL

希望小売価格 **125,000円**(税抜き)

EIA 2U

リアパネル

ミキシングアンプ
VMA 260(60W+60W)　JBL PROFESSIONAL

希望小売価格 **136,000円**(税抜き)

EIA 2U

リアパネル

- ●メディアプレイヤーを内蔵した商業施設向けミキサー内臓アンプ。
- ●Bluetooth機能搭載。携帯端末との簡単なペアリングで、安定したワイヤレス再生が可能。
- ●USBメモリーを使えばアナウンスの録音⇒再生までを1台で完結。オリジナルの音源を使ったリピート再生や定時放送を手軽に実現。
- ●VMA 1120は5ch、VMA 260は8chミキサー機能を搭載。入力には、信号レベルの切り替えや27Vファンタム電源の供給が可能なマイク／ライン入力端子と、RCAのライン入力端子を装備(Bluetooth、USB、ステレオ音源はモノサミングされます)。ダッキング機能や外部接点によるチャイム音も利用可能。
- ●前面にも入力端子を備え、イベントなどで一時的に使用するマイクの接続に便利。
- ●パワーアンプ出力はロー／ハイ・インピーダンス接続両方に対応。
- ●オプションのリモートコントローラーで出力音量の遠隔操作が可能。
- ●スピーカーを保護するリミッターや熱のダメージを防ぐ回路を備え、万が一の備えも万全。
- ●ゴム足や専用ラックマウント金具が付属し、台置き／ラック取り付けの両方に対応。

型名			VMA 1120	VMA 260
入力	チャンネル数		5	8
	端子・形式		ch1:標準フォーン(バランス)、ch2:ユーロブロック(バランス)、ch3:標準フォーン(バランス)、ch4:ユーロブロック(バランス)／RCA(アンバランス)、MUSIC:RCA(アンバランス)	ch1、4:標準フォーン(バランス)、ch2、5:ユーロブロック(バランス)／標準フォーン(バランス)、ch3、6:ユーロブロック(バランス)／RCA(アンバランス)、MUSIC1、2:RCA(アンバランス)
	インピーダンス		LINE:20kΩ(バランス)、MIC:400Ω、RCA:50kΩ	
	最大入力レベル		+20dBu	
	ファンタム電源		27V(ch2、4のユーロブロックのみ)	27V(ch2、3、5、6のユーロブロックのみ)
	データ入力	USB	端子:Type A、対応ファイル形式:MP3	
		Bluetooth	通信方式:Bluetooth標準規格Ver.5.0、対応コーデック:AAC、SBC　最長通信距離:見通しのいい状態で約20m	
パワーアンプ出力	チャンネル数		1	2
	チャンネル出力	4／8Ω※	120W	60W+60W
		70／100V	120W	60W+60W
	端子		ねじ止め	
周波数特性(20Hz～20kHz、4/8Ω)			±2dB	
SN比			76dB以上(Aウェイト)	
THD			0.5%以下(20Hz～20kHz、パワーアンプ出力)	
電源			AC100V、50/60Hz	
消費電力	1/8出力、ピンクノイズ、4Ω		118W	120W
外形寸法			幅432mm×高さ88mm×奥行402mm(除突起部)	
質量			9.3kg	11kg
付属品			3ピン・ユーロブロックコネクター、5ピン・ユーロブロックコネクター、フロントアングルブラケット×2、リアフラットブラケット×2、リアアングルブラケット×2、金具固定ねじ(小)×12、金具固定ねじ(大)×4、スプリングワッシャー×4、ワッシャー×4、電源コード、和文取扱説明書	3ピン・ユーロブロックコネクター×2、5ピン・ユーロブロックコネクター×2、フロントアングルブラケット×2、リアフラットブラケット×2、リアアングルブラケット×2、金具固定ねじ(小)×12、金具固定ねじ(大)×4、スプリングワッシャー×4、ワッシャー×4、電源コード、和文取扱説明書

※1kHz、THD 0.5%以下

リモートコントローラー
CSR-V-WHT　JBL PROFESSIONAL

希望小売価格 **19,000円**(税抜き)

- ●出力音量の遠隔操作が可能。色:白。

リアパネルのDIPスイッチ

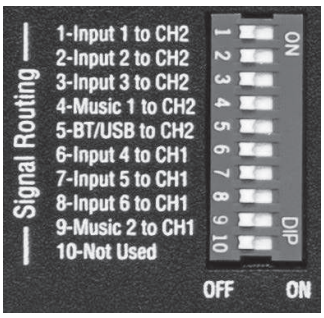

※VMA 1120のみ

ヒビノ(株)扱い　URL https://marketing.hibino.co.jp/

ミキシングアンプ

CSMA 180(80W)　JBL PROFESSIONAL

希望小売価格 155,000円(税抜き)

CSMA 1120(120W)　JBL PROFESSIONAL

希望小売価格 205,000円(税抜き)

EIA 1Uハーフ

CSMA 1120(CSMA 180も同様)

リアパネル

ミキシングアンプ

CSMA 240(40W+40W)　JBL PROFESSIONAL

希望小売価格 180,000円(税抜き)

CSMA 280(80W+80W)　JBL PROFESSIONAL

希望小売価格 222,000円(税抜き)

CSMA 2120(120W+120W)　JBL PROFESSIONAL

希望小売価格 248,000円(税抜き)

EIA 1U

CSMA 2120(CSMA 240/280も同様)

リアパネル

- 豊富な機能を搭載し、マイクとスピーカーを接続するだけで放送システムを構築可能。操作も簡単で、専任オペレーターがいない店舗や各種設備でも高品位なSRを実現。
- CSMA 180/1120は4ch、CSMA 240/280/2120は8chミキサー機能を搭載。入力には、信号レベルの切り替えや27Vファンタム電源の供給が可能なマイク/ライン入力端子とRCAのライン入力端子を装備。ダッキング機能や外部接点による信号のミュート機能も利用可能。
- 増幅回路の心臓部には、CROWNが独自に開発した集積回路"DriveCore"を採用。信頼性と音質が向上。
- パワーアンプ出力はロー/ハイインピーダンス接続両方に対応。CSMA 240/280/2120は、出力ごとに独立して切り替えが可能。
- オプションのリモートコントローラーで出力音量の遠隔操作が可能。
- スピーカーを保護するリミッターや熱のダメージを防ぐ回路を備え、万が一の備えも万全。
- ラックマウント金具付属。1台のCSMAをEIA 1Uに設置できるのはもちろん、CSMA 180/1120を横に連結しての設置も可能。

型名			CSMA 180	CSMA 1120	CSMA 240	CSMA 280	CSMA 2120
入力	チャンネル数		4		8		
	端子・形式		ch1:ユーロブロック(バランス) ch2~4:ユーロブロック(バランス)、 RCA(アンバランス)		ch1/5:ユーロブロック(バランス)、 ch2~4/6~8:ユーロブロック(バランス)、 RCA(アンバランス)		
	インピーダンス		ユーロブロック:400Ω(マイク)、20kΩ(ライン)、RCA:50kΩ				
	最大入力レベル		+20dBu				
パワーアンプ出力	チャンネル数		1		2		
	チャンネル出力	4/8Ω	80W	120W	40W+40W	80W+80W	120W+120W
		70/100V	80W	120W	40W+40W	80W+80W	120W+120W
	端子		ユーロブロック				
周波数特性(20Hz~20kHz、4/8Ω)			±2dB				
SN比			90dB以上(Aウェイト)				
THD			0.5%以下(20Hz~20kHz、パワーアンプ出力)				
電源			AC100V、50/60Hz				
消費電力	1/8出力、ピンクノイズ、4Ω		25W	35W		45W	55W
外形寸法			幅218mm×高さ44mm×奥行304mm(除突起部)		幅437mm×高さ44mm×奥行304mm(除突起部)		
質量			3.1kg	3.2kg	4.9kg	5.5kg	5.6kg

リモートコントローラー

CSR-V-WHT　JBL PROFESSIONAL

希望小売価格 19,000円(税抜き)

- 出力音量の遠隔操作が可能。色:白。

リアパネルのDIPスイッチ

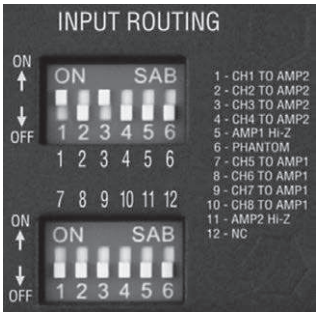

※CSMA 240/280/2120のみ

ミキサー

オーディオミキサー

PS-M100（モノ6回路＋ステレオ4系統）

オープン価格

取付金具別売　EIA 1U

- モノラル6系統／ステレオ4系統の入力とステレオ3系統の出力を、EIA 1Uの薄型サイズで実現。
- 音量調整のしやすい丸ボリュームを採用。
- 入力／出力共にLEDシグナルインジケーター表示を装備。
- 複数台を接続し、ミキシングチャンネル数を増やせるサブ入出力端子を装備。
- 入力感度を微調整できるトリム調整ボリュームを内蔵。
- 系統ごとの音量調節が可能な出力レベルを微調整できる出力レベル調整ボリュームを内蔵。

入力回路	マイク(モノラル/1~6)	6回路 −60dBu 600Ω、電子平衡、φ6.3複式フォンジャック
	ライン(モノラル/1~6)	6回路 −20dBu 10kΩ、不平衡、ピンジャック
	ライン(ステレオ/1~4)	4系統 −20dBu 10kΩ、不平衡、ピンジャック
	サブ(ステレオ)	1系統 −10dBu 10kΩ、不平衡、ピンジャック
出力回路	メイン(ステレオ)	1系統 ＋4dBu 10kΩ、電子平衡、φ6.3複式フォンジャック
	サブ(ステレオ)	2系統 −10dBu 10kΩ、不平衡、ピンジャック
入力換算雑音		−120dB以下(マイク入力150Ω終端、IHF-A、メイン出力)
電源		AC100V、50Hz／60Hz
消費電力		14W
外形寸法		幅420mm×高さ44mm×奥行350mm(突起物含まず)
質量		4.5kg
仕上		黒色塗装(マンセルN1近似)
適合ラックマウント金具		PS-RU11(EIA 1U)

リアパネル

外形寸法図(mm)

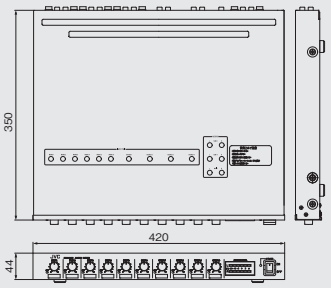

デジタルミキサー

PS-DM300（モノ8回路＋ステレオ4系統）

オープン価格

EIA 3U

- モノラル8系統／ステレオ4系統の入力を装備。
- モノラル入力の各チャンネルに、12素子アクティブフィルター搭載のハウリングサプレッサー機能を装備。
- フロントパネル上のつまみひとつで、スピーチの明瞭度を簡単に調整できる「はっきりスピーチ機能」を搭載。
- デジタルコンプレッサー機能により、過大な信号が入った場合でも音を歪ませることなく出力可能。
- 中小規模システムを考慮した出力設定が可能(2系統or3系統)。
- 15種類のJVCスピーカーのパラメーターを標準設定。
- パソコンによる設定ソフトを使用することなく、アナログミキサーの感覚で設定、操作が可能。

入力回路	モノラル入力	8系統、電子平衡(φ6.3複式フォンジャック) PAD OFF:−54dBu／10kΩ　PAD ON:−10dBu／2.2kΩ
	ステレオ入力	4系統(L／R)、−10dBu／10kΩ、不平衡、RCAピンジャック(L／R)
	モノラル入力音質調整	ローカットフィルター:100Hz、−12dB～0dB ハイカットフィルター:14kHz、−12dB～0dB アナウンスプロセッサー 上記3つの機能が連動して動作
	モノラル入力コンプレッサー	スレッショルドレベル:−30dB～0dB、レシオ:4:1固定、 アタックタイム:0ms固定、リリースタイム:100ms固定
	ハウリングサプレッサー	12素子アクティブフィルター(モノラル入力各ch独立)
出力回路	ステレオ出力	2系統(L／R)、＋4dBu／10kΩ、電子平衡(φ6.3複式フォンジャック)
	ステレオ出力スピーカーパラメーター設定	JVCスピーカー15種類のパラメーターを選択設定可能
	モノラル出力	2系統、＋4dBu／10kΩ、電子平衡(φ6.3複式フォンジャック)
	REC OUT	ステレオ1系統(L／R)、−10dBu／10kΩ、不平衡、RCAピンジャック(L／R)
入力換算雑音		−110dB以下 TYPICAL(モノラル入力、入力150Ω短絡、IHF-A)
電源・消費電力		AC100V、50Hz／60Hz、19W
外形寸法		幅482mm×高さ132mm×奥行159.7mm
質量		4.5kg
仕上		フロントパネル:黒色塗装、背面パネル:塗装なし

リアパネル

外形寸法図(mm)

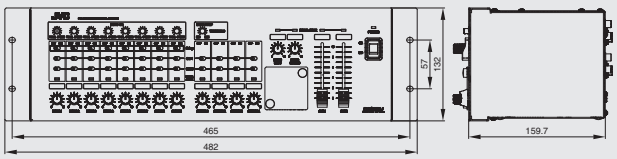

ヒビノ(株)扱い　URL https://marketing.hibino.co.jp/

オーディオミキサー

CSM 14(モノ4回路)　JBL PROFESSIONAL

希望小売価格 **110,000円**(税抜き)

EIA 1Uハーフ

- 店舗や各種設備に必要なすべての機能をコンパクトな筐体に凝縮。操作も簡単で、機器に不慣れなスタッフでも高品位なSRを実現。
- ミキサーは4ch仕様。入力には、信号レベルの切り替えや27Vファンタム電源の供給が可能なマイク／ライン入力端子と、RCAのライン入力端子を装備。ダッキング機能や外部接点による信号のミュート機能も利用可能。
- 各出力に高域／低域のトーンコントロールを搭載。オプションのリモートコントローラーで出力音量の遠隔操作が可能。
- 電源ON／OFF時のポップ音を防止するソフトミュート機能を搭載。
- EIA 1Uに1～2台を設置できるラックマウント金具が付属。

入力	チャンネル数	4
	端子・形式	ch1:ユーロブロック(バランス) ch2～4:ユーロブロック(バランス)、RCA(アンバランス)
	インピーダンス	ユーロブロック:400Ω(マイク)、20kΩ(ライン) RCA:50kΩ
出力	チャンネル数	1
	端子	ユーロブロック
周波数特性(±1dB)		20Hz～20kHz
SN比		90dB以上(Aウェイト)
THD		0.05%
電源		AC100V、50／60Hz
消費電力		6W
外形寸法		幅218mm×高さ45mm×奥行304mm(除突起部)
質量		2.0kg

リアパネル

リモートコントローラー

CSR-V-WHT　JBL PROFESSIONAL

希望小売価格 **19,000円**(税抜き)

- 出力音量の遠隔操作が可能。色:白。

ミキサー

デジタルミキサー

MX-D1606

TASCAM

希望小売価格 **450,000**円(税抜き)

EIA 3U

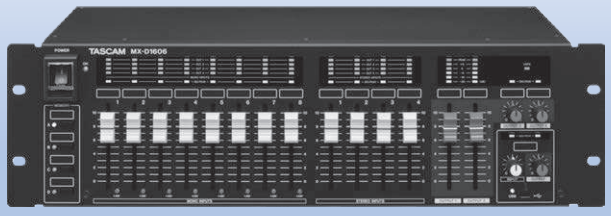

●12入力／4出力／USBオーディオインターフェース搭載、フェーダー装備のマトリクスミキサー。
●12×4のアナログ音声入出力マトリクスが可能。
12入力：8モノラル、4ステレオ
4出力：2モノ／ステ、2モノラル
●60mmフェーダーで各入出力レベルを直感的に制御。
●2入力／2出力のUSBオーディオインターフェース機能を搭載。
●マイク入力は個別に+48Vファンタム電源供給に対応。
●Ethernet、RS-485、REMOTE I/Oによる外部制御に対応。
●16パターンのプリセットを本体に保存し、そのうち4パターンを本体のMEMORYスイッチに割当て可能。
●録音機器との接続用に、REC OUT端子を装備。
●不快なハウリングを抑制するハウリングサプレッサーを搭載。
●アナウンスやBGM送出に便利なアナウンスミューティング機能、ミュージックミューティング機能を搭載。
●設計・施工・メンテナンスをサポートする設定用ソフトウェア『TASCAM MX-D CONNECT』を用意。

リアパネル

アナログ入力	モノラル入力	マイク／ライン、8系統、ユーロブロック3.81mmピッチ
	ステレオ入力	ライン、4系統、RCAピンジャック
アナログ出力	モノ／ステ出力	ライン、2系統、ユーロブロック3.81mmピッチ
	モノラル出力	ライン、2系統、ユーロブロック3.81mmピッチ
	REC OUT出力	ライン、ステレオ1系統、RCAピンジャック
デジタル入出力		USB Type-C、2 IN／2OUT、48kHz／24bit
外部制御	Ethernet	RJ-45、TCP／IP
	RS-485	RJ-45、RC-W100接続用
	REMOTE I/O	D-sub 25ピン メス インチ規格 入力8、出力8（オープンコレクター出力）
パターンメモリー		16パターンメモリ その内4パターンを本体前面MEMORYスイッチで選択可能
入力換算雑音		−126dBu以下
周波数特性		20Hz〜20kHz ±0.5dB
ダイナミックレンジ		100dB以上
歪率		0.01%以下
クロストーク		100dB以上
電源		AC 100V、50／60Hz
消費電力		21W
外形寸法		幅482mm×高さ132.5mm×奥行181.5mm（突起含まず）
質量		5.5kg

外形寸法図(mm)

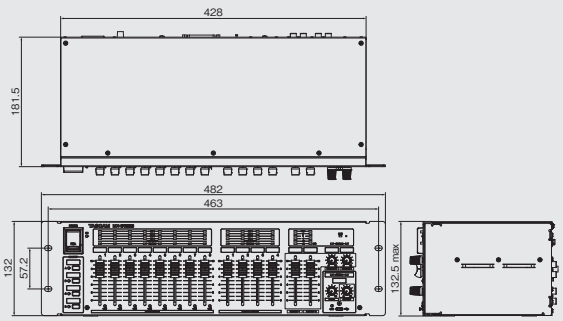

■音質調整機能

EQ	モノラル入力	4バンド(LOW／MID-L／MID-H／HIGH)
	ステレオ入力	2バンド(LOW／HIGH)
	出力	6バンド(P.EQ／LCF／HCF／SHV-L／SHV-H選択)
ハウリングサプレッサー		プリセットフィルター アクティブフィルター
コンプレッサー	入力	スレッショルド −32dB〜0dB レシオ 1:1〜∞:1
	出力	スレッショルド −32dB〜0dB レシオ 1:1〜∞:1
出力ディレイ		0ms〜300ms、1msステップ
ミューティング	アナウンスミューティング	モノラル入力8系統
	ミュージックミューティング	ステレオ入力4系統
オシレーター		サイン波、ピンクノイズ、ホワイトノイズ

設定用ソフトウェア

TASCAM MX-D CONNECT

無償ダウンロード

●Windowsパソコンで使用可能なMX-D1606専用の設定用ソフトウェア。
●オンライン／オフライン編集に対応。
●設定パラメーターの保存・呼び出しが可能。
●同一ネットワーク上のMX-D1606を一元管理可能。

壁埋め込み型プログラマブルコントローラー

RC-W100-R120

希望小売価格 **15,000**円(税抜き)

●本体ボタンとエンコーダーでMX-D1606のソース切替や音量調整、ミュートコントロールが可能。
●MX-D1606からの電源供給で動作。
●Cat5eケーブルを使用して、最大8台までのデイジーチェーン接続が可能（最長200m）。

ティアック(株)　URL https://tascam.jp

8入力／8出力マトリクスミキサー
MX-8A
TASCAM

希望小売価格 **200,000円**(税抜き)

EIA 1U

●8マイク／ライン入力／8ライン出力。
●2 IN/2 OUT USBオーディオインターフェース。
●シーンプリセット機能(最大50プリセット)。
●2タイプのコントロールソフトウェア。
●RS-232Cシリアルコントロール端子。
●イーサネット経由でのリモートコントロールが可能。

リアパネル

アナログ入力	−77.5dBu～＋26dBu(MIC)、2.2kΩ以上 ＋4dBu／＋6dBu (LINE、規定)、2.2kΩ以上
アナログ出力	＋4dBu／＋6dBu(規定)、200Ω以下
RS-232C	D-sub 9ピン
RS-485	RJ-45
電源	AC 100V、50/60Hz
消費電力	21W
外形寸法	幅483mm×高さ45mm×奥行304.1mm(突起を含む)
質量	3.0kg
入力換算雑音	−126dBu以下
周波数特性	20Hz～20kHz
歪率(THD+N)	0.005%以下
S/N比	106dBu以上
クロストーク	106dBu以上
ダイナミックレンジ	106dBu以上

システムインテグレーター／管理者用
TASCAM MX CONNECT

※無償ダウンロード

システムインテグレーター／エンドユーザー用
TASCAM EZ CONNECT

※無償ダウンロード

ミキサーアンプ
MA-BT240
TASCAM

希望小売価格 **65,000円**(税抜き)

取付金具別売　EIA 1Uハーフ

●ロー／ハイインピーダンス両接続対応のClass-Dミキシングアンプ。
●2ライン入力、1マイク／ライン入力(ダッキング、ページング機能搭載)。
●Bluetooth®レシーバー搭載。
●出力にハイパスフィルター、EQ搭載。
●コンパクトな1Uハーフラックサイズ。
●外部コントローラーからマスターボリュームの音量調整が可能。

パワーアンプ出力	ローインピーダンス	120W×2ch、4Ω／8Ω
	ハイインピーダンス	240W×1ch、100V／70V
入力構成	ライン入力	RCAピンジャック×2系統
	マイク／ライン入力	前面コンボジャック／背面ユーロブロック(選択式)×1系統
出力構成	ライン出力	RCAピンジャック×1系統、カスケード接続に対応
Bluetooth®		バージョン5.1、Class2、SBC／AAC対応
周波数特性		±2dB(20Hz～20kHz)
SN比		92dB以上
歪率		0.05%以下
電源		AC100V～240V、50/60Hz
消費電力	定格	58W(1/8出力、1kHzサイン波、4Ω)
	アイドル時	18W
外形寸法		幅214mm×高さ44mm×奥行298mm(突起部含まず)
質量		2.5kg

■オプション

ラックマウントキット
AK-RM05

希望小売価格 **7,000円**(税抜き)

1Uラックマウントシェルフ
AK-RS1

希望小売価格 **9,000円**(税抜き)

ディストリビューションアンプ
DA6
DRAWMER

希望小売価格 **185,000円**(税抜き)

EIA 1U

●1モノ入力→12モノ出力。
●1ステレオ入力→6ステレオ出力分配。
●XLR バランス入力、XLR バランス出力。
●L/R独立ボリュームを装備。

入力	XLRバランス 15kΩ/+27.5dBu
出力	XLRバランス 33Ω/+26.5dBu
AUX出力	TRSバランス+4dBu/入力ゲイン調整後出力
周波数特性	18Hz～32kHz　-1dB
ノイズ	-95dB以下(0dB:22Hz～22kHz)
電源	AC 100V、50/60Hz
消費電力	17W
外形寸法	幅482mm×高さ44mm×奥行200mm
質量	3.0kg

ディストリビューションアンプ
LA12
DRAWMER

希望小売価格 **165,000円**(税抜き)

EIA 1U

●1ステレオを12ステレオに分配。
●マスターゲイン、バランスコントロールを装備。
●12出力それぞれ出力レベルコントロールが可能。
●システムを通して最大+20dBのゲインブースト。

入力	RCAアンバランス 22kΩ/+10dB(max)
出力	RCAアンバランス 10kΩ/+21dB(max)
周波数特性	5Hz～25kHz　-1dB
ノイズ	-100dB(22Hz～22kHz)
電源	AC 100V、50/60Hz
消費電力	4W
外形寸法	幅482mm×高さ44mm×奥行178mm
質量	2.8kg

シグナルプロセッサー

PAプロセッサー
DriveRack PA2

dbx

希望小売価格 **100,000円**(税抜き)

EIA 1U

音声入力	チャンネル数:2、端子・形式:XLR、電子バランス、インピーダンス:50kΩ、最大レベル:+20dBu
RTAマイク入力	チャンネル数:1、端子・形式:XLR、電子バランス、ファンタム電源:15V
音声出力	チャンネル数:6、端子・形式:XLR、電子バランス、インピーダンス:120kΩ、最大レベル:+20dBu
AD-DA変換	24bit、48kHz
周波数特性	20Hz～20kHz(±0.5dB)
THD+N	0.003%(+4dBu、1kHz、0dBゲイン)
ダイナミックレンジ	107dB(ウェイトなし)
電源	AC100V、50/60Hz
消費電力	22W
外形寸法	幅482mm×高さ44mm×奥行149mm(除突起部)
質量	2.4kg

●最大3wayスピーカー×2本(ステレオ)に対応する2入力6出力構成。
●「PA2 Control App」を利用して携帯端末やPCからの制御が可能。
●ディスプレイの表示に従い設定を進めていくだけで最適なセットアップを完了できるウィザード機能を搭載。
●音響出力系に必要な以下の機能を搭載。
ハウリング・サプレッサー、コンプレッサー、リミッター、イコライザー、クロスオーバー、ディレイ、サブハーモニック・シンセサイザー、リアルタイムアナライザー

リアパネル

■ブロック図

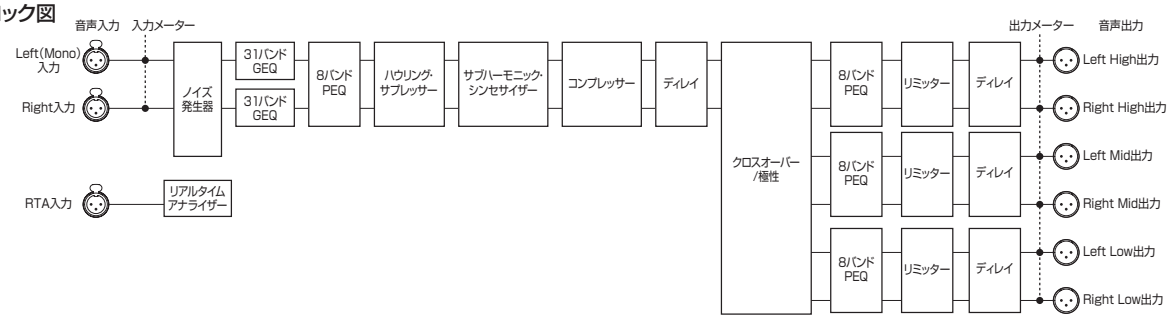

PAプロセッサー
DriveRack 260

dbx

希望小売価格 **150,000円**(税抜き)

EIA 1U

音声入力	チャンネル数:2、端子・形式:XLR、電子バランス、インピーダンス:40kΩ、最大レベル:+20dBu
RTAマイク入力	チャンネル数:1、端子・形式:XLR、電子バランス、ファンタム電源:15V
音声出力	チャンネル数:6、端子・形式: XLR、電子バランス、インピーダンス:120Ω、最大レベル:+20dBu
AD-DA変換	24bit、48kHz
周波数特性	20Hz～20kHz(±0.5dB)
THD+N	0.002%(+4dBu、1kHz、0dBゲイン)
ダイナミックレンジ	110dB(ウェイトなし)
電源	AC100V、50/60Hz
消費電力	18W
外形寸法	幅483mm×高さ45mm×奥行201mm(除突起部)
質量	2.8kg

●2入力6出力構成で、音響出力系に必要な以下の機能を搭載。
ハウリング・サプレッサー、コンプレッサー、リミッター、自動ゲイン制御、イコライザー、クロスオーバー、ノッチフィルター、ディレイ、サブハーモニック・シンセサイザー、リアルタイムアナライザー、ノイズゲート
●オプションの測定用マイクを使えば、リアルタイムアナライザーで音場の周波数特性を自動的に補正可能。迅速な音場調整を支援。
●PCから設定と監視が行える専用ソフト"DriveWare"が付属。

リアパネル

■ブロック図

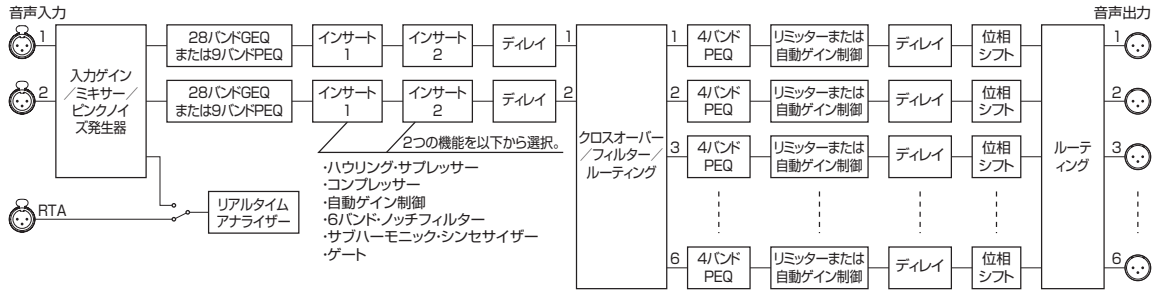

ヒビノ(株)扱い　URL https://marketing.hibino.co.jp/

PAプロセッサー
DriveRack VENU360
dbx

希望小売価格 **228,000円**(税抜き)

EIA 1U

音声入力	端子数	3(端子1と2はアナログとデジタルで共用)※
	アナログ入力	チャンネル数:3、端子・形式:XLR、電子バランス、インピーダンス:30kΩ、最大レベル:+28dBu
	デジタル入力	チャンネル数:4、端子・形式:XLR、AES/EBU
RTAマイク入力		チャンネル数:1、端子・形式:XLR、ファンタム電源:48V
音声出力(アナログ出力)		チャンネル数:6、端子・形式:XLR、電子バランス、インピーダンス:120Ω、最大レベル:+22dBu
AD-DA変換		24bit、48/96kHz
内部処理		32bitフローティングポイント
周波数特性		20Hz～20kHz(±0.5dB)
THD+N		0.0025%(+4dBu、1kHz、0dBゲイン)
ダイナミックレンジ		110dB(ウェイトなし)
電源		AC100V、50/60Hz
消費電力		18W
外形寸法		幅483mm×高さ44mm×奥行199mm(除突起部)
質量		2.6kg

※3つの音声入力端子のうち、 端子1と2はアナログとデジタルで共用です。1つの端子にアナログとデジタルの両方の信号は入力できません。

- ●3入力6出力構成、2系統のデジタル入力も装備。内部ルーティング/ミキシング機能を搭載し、さまざまなシステムに柔軟に対応。
- ●セットアップを短時間で行えるウィザード機能を採用。ディスプレイの表示に従い使用するスピーカーやパワーアンプおよび構成などを選択していくだけで、各信号処理機能を最適な値に自動設定。
- ●音響出力系に必要な以下の機能を搭載。
  ハウリング・サプレッサー、コンプレッサー、リミッター、イコライザー、クロスオーバー、ディレイ、サブハーモニック・シンセサイザー、リアルタイムアナライザー、ノイズゲート
- ●会場に適した音質補正を自動的に行うオートEQ機能を搭載。オプションの測定用マイクで音場を分析し、最適なスピーカーの出力レベルと周波数特性を瞬時に判断。
- ●携帯端末やPCでの制御用アプリ「VENU360 Control App」を用意。

リアパネル

ハウリング・サプレッサー
AFS2
dbx

希望小売価格 **101,200円**(税抜き)

EIA 1U

チャンネル数	2
音声入力	端子:XLR/標準フォーン(3P)、形式:電子バランス、インピーダンス:50kΩ(バランス)、25kΩ(アンバランス)、最大レベル:+20dBu
音声出力	端子:XLR/標準フォーン(3P)、形式:電子バランス、インピーダンス:120Ω(バランス)、60Ω(アンバランス)、最大レベル:+20dBu
AD-DA変換	24bit、48kHz
周波数特性	20Hz～20kHz(±1.0dB)
THD+N	0.004%(+4dBu、1kHz)
ダイナミックレンジ	107dB(Aウェイト)
電源	AC100V、50/60Hz
消費電力	8W
外形寸法	幅483mm×高さ44mm×奥行149mm(除突起部)
質量	2.0kg

- ●ハウリング・ポイントを自動検出し、チャンネルごとに最大24個、最小帯域幅1/80octの急峻なノッチフィルターを挿入。
- ●会場の特性に起因する固定のハウリングを除去する固定フィルターと、 本番中に突発的に発生するハウリングに追従するライブフィルターを組み合わせて、効果的にハウリングを除去。
- ●ハウリングの検知やノッチフィルターの制御には「AFS」 アルゴリズムの最新版を採用。dbxの従来モデルより周波数分解能が向上し、ハウリング検知の速度と精度がアップ。ハウリングに似た音源(フルートやキーボードなど)に対する誤検出が大幅に低減。
- ●減衰量の測定精度も改善し、音質への影響が最小限となるようハウリング・ポイントの過度な減衰を抑制。
- ●不要になったライブフィルターを自動で解除することでクリアな音質を維持。解除判定の高い精度を実現し、突然のハウリング再発を防止。

リアパネル

測定用マイク
RTA-M
dbx

オープン価格

- ●PAプロセッサーDriveRack用オプションマイク。
- ●周波数特性が平坦な音場型マイクロホン。
- ●20Hz～20kHzまでの周波数をピックアップ。

形式	バックエレクトレットコンデンサー型
指向特性	無指向性
周波数特性	20Hz～20kHz
インピーダンス	250Ω
開回路感度	−63dB re 1V/Pa
電源	ファンタム DC9～52V
端子	XLRオス
色	黒
外形寸法	φ19mm×145mm(除突起部)
付属品	マイクホルダー、キャリングケース

シグナルプロセッサー

プログラマブル・デジタル・プロセッサー

BLU-160

BSS AUDIO

オープン価格

EIA 1U

※BLU-160本体には入出力カードを最大4枚搭載できます。右記6種類の入出力カードから4ch単位でご指定ください。

- ●機能を自在にプログラムできる音声信号プロセッサー。信号処理系統の設計と実装をPC上からリアルタイムに行うことが可能。
- ●要求する機能に合わせてDSPをプログラムできるので、目的に合致したシステムを構築できます。DSPのプログラムは、機器の配線後でも書き換えが可能。機能や仕様の修正に即座に対応することができ、ハードウェアの変更費用も削減。
- ●ソフトウェアAudio Architectで設計時間を短縮。
- ●16chの音声入出力を装備。入力または出力、アナログまたはデジタルから選択でき、オーダー時に4ch単位で指定可能。エコーキャンセル機能、テレホンハイブリッド機能を追加できる入力カードも用意。
- ●高性能DSPチップを搭載し、入力された音源をパワーアンプに出力するまでのさまざまな信号処理を1台で実行。
- ●最大256chを伝送できる音声信号バスBLU linkと強力なDSPを組み合わせて、多チャンネルの信号処理システムを構築可能。

リアパネル

■主要機能

液晶画面	○
ロジック処理	○
イーサネット	○
RS-232	○
GPIO	12×6
CobraNet	—
Dante	—
BLU link	256ch

■仕様

BLU link	バス数:カスケードバス最大256ch、端子・形式:RJ-45×2、最大伝送距離:100m(CAT5eケーブル)、最大ノード数:60、パススルーレイテンシー:0.08ms(48kHz)
コントロールポート	端子数:12入力、6出力、電圧(Control Input):0〜4.5V、インピーダンス(Control Input):4.7kΩ〜+5V(2ワイヤーモード)、1MΩ(3ワイヤーモード)、電圧(Logic Output):0/+5V(アンロード)、インピーダンス(Logic Output):440Ω、電流(Logic Output):10mAソース、60mAシンク
電源	AC100V、50/60Hz
消費電力	55W
外形寸法	幅483mm×高さ44mm×奥行323mm(除突起部)
質量	4.1kg

■BLU-160用 入出力カード

アナログ入力カード　オープン価格

アナログ音声信号の入力を行うカード(4チャンネル)。マイク/ラインレベル。ファンタム電源を供給でき、チャンネルごとにON/OFFが可能。

チャンネル数:最大16ch(カードの構成による)※、端子・形式:ユーロブロック、電子バランス、インピーダンス:3.5kΩ、最大入力レベル:+20dBu(0dBゲイン)、+8dBu(12dBゲイン)、ファンタム電源:48V(各チャンネルでON/OFF可能)、同相信号除去比:75dB以上(@1kHz)、等価入力ノイズ:−128dBu以下(150Ω)、A/Dレイテンシー(Rev B):0.25ms(48kHz)

アナログ出力カード　オープン価格

アナログ音声信号の出力を行うカード(4チャンネル)。ラインレベル。ファンタム電源を供給でき、チャンネルごとにON/OFFが可能。

チャンネル数:最大16ch(カードの構成による)※、端子・形式:ユーロブロック、電子バランス、インピーダンス:40Ω(バランス)、20Ω(アンバランス)、最大出力レベル:+19dBu、周波数特性:20Hz〜20kHz(+0.5dB/−1dB)、THD:0.01%以下(20Hz〜20kHz、+10dBu)、ダイナミックレンジ:108dB(22Hz〜22kHz、アンウェイト)、クロストーク:−75dB以下、D/Aレイテンシー:0.58ms(48kHz)

デジタル入力カード　オープン価格

AES/EBUまたはS/PDIFの音声信号の入力を行うカード(4チャンネル)。AES/EBUとS/PDIFは、2チャンネル単位で組み合わせが可能。

チャンネル数:最大16ch(カードの構成による)※、端子・形式:ユーロブロック、AES/EBUもしくはS/PDIF、インピーダンス:110Ω(AES/EBU)、75Ω(S/PDIF)、サンプリングレート:48/96kHz、サンプリングレート変換:8〜96kHz、THD+N:−140db以下、レイテンシー:0.06ms(48kHz、SRC OFF)/2.4mS(48kHz、SRC ON)

デジタル出力カード　オープン価格

AES/EBUまたはS/PDIFの音声信号の出力を行うカード(4チャンネル)。AES/EBUとS/PDIFは、2チャンネル単位で組み合わせが可能。

チャンネル数:最大16ch(カードの構成による)※、端子・形式:ユーロブロック、AES/EBUもしくはS/PDIF、インピーダンス:110Ω(AES/EBU)、75Ω(S/PDIF)、サンプリングレート:48/96kHz、サンプリングレート変換:8〜96kHz、THD+N:−140db以下、レイテンシー:0.13ms(48kHz、SRC OFF)/2.4mS(48kHz、SRC ON)

AECカード　オープン価格

Soundweb Londonにエコーキャンセル機能を追加する入力カード。4系統のエコーキャンセラーおよび自動ゲイン制御、ノイズキャンセル機能など会議システムを高品位に実現する豊富な信号処理機能を搭載。

テレホンハイブリッドカード　オープン価格

Soundweb Londonにテレホンハイブリッド機能を追加する入力カード。標準アナログ電話回線(POT)を1系統、マイク/ライン入力を2系統搭載。

■ソフトウェアAudio Architect

ブロックダイヤグラムを書くように音声処理システムを構築できるソフトウェア。短時間で設計を完了できます。また、アンプやシグナルプロセッサーなどの機器の設定、運用中のシステム状況のモニタリングも行えます。

■最大256chを伝送・分配できる音声信号専用バスBLU link

BLU linkは、最大256chを伝送・分配できるHARMANブランド独自の音声信号バスです。スイッチやハブなどのネットワーク機器を使用せず、簡単にデジタル音声伝送システムを構築できます。IPアドレス設定などの難しい設定も不要です。

＊BLU linkで送れるのは音声信号のみです。制御信号は、別途各機器のETHERNETポートを使用して送る必要があります。

※入出力の構成はオーダー時に4chごとで任意に設定可能。その後の仕様変更はオプションです。

ヒビノ(株)扱い　URL https://marketing.hibino.co.jp/

45mmフェーダー・グラフィックイコライザー

1231 dbx
1215 dbx

各オープン価格

2ch　31バンド　EIA 3U

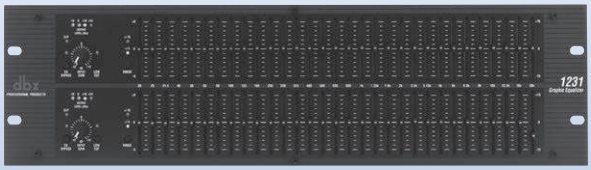

1231

2ch　15バンド　EIA 2U

1215

型名		1231	1215
チャンネル数		2	
音声入力	端子	XLR／標準フォーン(3P)／ねじ止め端子	
	形式	電子バランス	
	インピーダンス	40kΩ	
	最大レベル	+21dBu	
音声出力	端子	XLR／標準フォーン(3P)／ねじ止め端子	
	形式	電子バランス	
	インピーダンス	200Ω	
	最大レベル	+21dBu	
周波数特性		10Hz～50kHz(+0.5／−3dB)	
THD+N		0.005%	
ダイナミックレンジ		115dB(レンジ±6dB設定時)	
電源		AC100V、50／60Hz	
消費電力		24W	
外形寸法		幅483mm×高さ134mm×奥行201mm(除突起部)	幅483mm×高さ89mm×奥行201mm(除突起部)
質量		5.1kg	4.1kg

●1231は2ch 31バンド、1215は2ch 15バンド構成。50kHzに達する周波数特性、0.005%以下のTHD+Nなど、抜群の基本性能を達成。
●各バンドのフィルターはコンスタントQ特性。45mmフェーダーで緻密なイコライジングが可能。ブースト／カット範囲は±6dBと±15dBを切り替え。
●±12dBのゲイン調整機能と、40Hz、18dB/octのハイパスフィルターを各入力に装備。
●スイッチの設定状態はLEDインジケーターでも把握でき、暗い環境でも確実な操作が可能。
●入出力は電子バランスで、XLR、標準フォーン(3P)、ねじ止め端子に対応。
●電源トランスを内蔵。
●電源断時に入出力をバイパスするリレー回路を搭載。

20mmフェーダー・グラフィックイコライザー

231s dbx
215s dbx

各オープン価格

2ch　31バンド　EIA 2U

231s

2ch　15バンド　EIA 1U

215s

型名		231s	215s
チャンネル数		2	
音声入力	端子	XLR／標準フォーン(3P)	
	形式	電子バランス	
	インピーダンス	40kΩ	
	最大レベル	+21dBu	
音声出力	端子	XLR／標準フォーン(3P)	
	形式	擬似バランス	
	インピーダンス	100Ω	
	最大レベル	+21dBu	
周波数特性		10Hz～50kHz(+0.5／−3dB)	
THD+N		0.003%	
ダイナミックレンジ		112dB	
電源		AC100V、50／60Hz	
消費電力		15W	
外形寸法		幅483mm×高さ89mm×奥行150mm(除突起部)	幅483mm×高さ45mm×奥行150mm(除突起部)
質量		2.8kg	2.2kg

●231sは2ch 31バンド、215sは2ch 15バンド構成。112dBのダイナミックレンジや50kHzにおよぶ周波数特性など、優れた基本性能を実現。
●20mmストロークのフェーダーを使用し、シャーシ高を抑制。限られたラックスペースに実装可能。
●各バンドのフィルターはコンスタントQ特性。ブースト／カット範囲は±6dBと±15dBを切り替え。
●±12dBのゲイン調整機能と、50Hz、12dB/octのハイパスフィルターを各入力に装備。
●前面パネルのスイッチは自照式で、暗い環境でも確実な操作が可能。
●入力は電子バランス、出力は疑似バランスで、XLR、標準フォーン(3P)に対応。
●トロイダルトランスによる電源を内蔵。

シグナルプロセッサー 他

Q-SYSネットワーク+アナログI/Oプロセッサー
Q-SYS™ Core 8 Flex

QSC

オープン価格

EIA 1Uハーフ

- ●64×64ネットワークオーディオチャンネル(Q-LAN／AES67)。
- ●8×アナログオーディオフレックスチャンネル。
- ●最大32×32 Danteオーディオチャンネル(8×8標準搭載)。
- ●8×AEC(アコースティックエコーキャンセレーション)。
- ●8×8 GPIO／2×RS232／2×VoIP。
- ●USB AVブリッジング(8×8オーディオ+Q-SYSカメラ対応)。
- ●1Uハーフラック、ラックマウント金具付属。

入力周波数特性	20Hz～20kHz @+24dBu(+0.5%／−0.5%)
入力インピーダンス(バランス)	公称7.2kΩ
出力周波数特性	20Hz～20kHz @全設定(+0.5／−0.3dB)
出力インピーダンス(バランス)	332Ω
ファンタム電源	DC+48V(各入力・最大10mA)
サンプルレート	48kHz
A/D-D/Aコンバーター	24bit
USB B or C(オーディオ)	サンプルレート48kHz、ビット深度16bit、8×8チャンネル
メディアドライブ	16GB(128GB／256GB／512GB増設オプションあり)
オーディオレコーダー	4ch録音
オーディオプレーヤー	16ch再生(32ch拡張オプションあり)
消費電力	40W(代表値)
外形寸法	幅220mm×高さ43.6mm×奥行286.6mm
質量	1.8kg

Q-SYSネットワークI/Oプロセッサー
Q-SYS™ Core Nano

QSC

オープン価格

EIA 1Uハーフ

- ●64×64ネットワークオーディオチャンネル(Q-LAN／AES67)。
- ●最大32×32 Danteオーディオチャンネル(8×8標準搭載)。
- ●8×AEC(アコースティックエコーキャンセレーション)。
- ●USB AVブリッジング(8×8オーディオ+Q-SYSカメラ対応)。
- ●2×RS232／2×VoIP。
- ●1Uハーフラック、ラックマウント金具付属。

USB B or C(オーディオ)	サンプルレート48kHz、ビット深度16bit、8×8チャンネル
メディアドライブ	16GB(128GB／256GB／512GB増設オプションあり)
オーディオレコーダー	4ch録音
オーディオプレーヤー	16ch再生(32ch拡張オプションあり)
消費電力	40W(代表値)
外形寸法	幅220mm×高さ43.7mm×奥行286.5mm
質量	1.6kg

Q-SYSネットワーク+アナログI/Oプロセッサー
Q-SYS™ Core 110f v2

QSC

オープン価格

EIA 1U

- ●128×128ネットワークオーディオチャンネル(Q-LAN／AES67)。
- ●最大32×32 Danteオーディオチャンネル(8×8標準搭載)。
- ●8×アナログオーディオ入力／出力／フレックスチャンネル(24chのアナログI/O)。
- ●16×AEC(アコースティックエコーキャンセレーション)。
- ●USB AVブリッジング(16×16オーディオ+Q-SYSカメラ対応)。
- ●1×RS232／4×VoIP。
- ●1U。

入力周波数特性	20Hz～20kHz @+21dBu(+0.05%／−0.5%)
入力インピーダンス(バランス)	公称5kΩ
出力周波数特性	20Hz～20kHz @全設定(+0.5／−0.3dB)
出力インピーダンス(バランス)	220Ω
ファンタム電源	DC+48V(各入力・最大10mA)
サンプルレート	48kHz
A/D-D/Aコンバーター	24bit
USB B(オーディオ)	サンプルレート48kHz、ビット深度16bit、16×16チャンネル
メディアドライブ	8GB(128GB増設オプションあり)
オーディオレコーダー	4ch録音
オーディオプレーヤー	16ch再生(32ch拡張オプションあり)
消費電力	60W(代表値)、120W(最大)
外形寸法	幅483mm×高さ44mm×奥行282.5mm
質量	5.0kg

音響特機(株)扱い　URL https://www.otk.co.jp/

ロー／ハイインピーダンス・パワーアンプ

SPA2-60 QSC
SPA4-60 QSC
SPA2-200 QSC
SPA4-100 QSC

各オープン価格

EIA 1Uハーフ

写真はSPA2-60

型名		SPA2-60	SPA4-60	SPA2-200	SPA4-100
ステレオモード(全チャンネルドライブ時)	8Ω	60W	60W	200W	100W
	4Ω	60W	60W	200W	100W
ブリッジ出力(各ブリッジ出力ペア)	8Ω&4Ω	200W	100W連続	400W	200W
	70V&100V	250W	125W	350W	175 W*
周波数特性(4Ω／8Ω)		20Hz～20kHz ＋／－0.1dB			
S／N比(20Hz～20kHz)		＞100dB			
入力感度		1.23V(＋4dBu)			
出力回路		Class D			
入力インピーダンス		＞10KΩ(バランスまたはアンバランス)			
最大電圧利得		25.0dB			
最大入力感度		12.3V(＋24dBu)			
入力コネクター		3.5mmユーロブロック、5position(緑)		3.5mmユーロブロック、10position(緑)	
リモートコネクター		3.5mmユーロブロック、5position(黒)		3.5mmユーロブロック、10position(黒)	
出力コネクター		5mmユーロブロック、4position(緑)			
ハイパスフィルター		70V/100Vブリッジ接続時に80Hz切替可能			
電源		ユニバーサル電源、100-240VAC、50-60Hz			
外形寸法		幅220mm×高さ43mm×奥行241mm 1Uハーフラック、ラックマウント金具付属			
質量		1.1kg		1.4kg	
付属品		IECケーブル、クイックスタートガイド、コネクターパック、ラックマウント金具、マウンティングブラケット			

＊ピーククパワー250W

Q-SYSネットワークPoEシーリングスピーカー

NL-C4 QSC

オープン価格

- 4インチ・フルレンジドライバー。
- PoE／PoE+対応で、電力・データ・制御をケーブル1本で実現。
- Q-SYS上でスピーカーのボイシング(Intrinsic Correction™)を統合し、チューニングプロセスを簡素化。

Q-SYSネットワークPoEペンダントスピーカー

NL-P4-BK QSC
NL-P4-WH QSC

各オープン価格

- 4インチ・フルレンジドライバー。
- PoE／PoE+対応で、電力・データ・制御をケーブル1本で実現。
- Q-SYS上でスピーカーのボイシング(Intrinsic Correction™)を統合し、チューニングプロセスを簡素化。

Q-SYSネットワークPoEサウンドバー

NL-SB42 QSC

オープン価格

- 3.5インチウーファー+0.75インチツイーター。
- PoE／PoE+対応で、電力・データ・制御をケーブル1本で実現。
- 縦置き、横置きに対応。プログラム可能なRGBライトバー。
- Q-SYS上でスピーカーのボイシング(Intrinsic Correction™)を統合し、チューニングプロセスを簡素化。

型名	NL-C4	NL-P4	NL-SB42
ドライバーユニット	4インチ(101.6mm)フルレンジ・ペーパーコーンウーファー、フェライトマグネット		―
LFドライバーユニット	―		3.5インチ(88.9mm)ペーパーコーンウーファー
HFドライバーユニット	―		0.75インチ(19.05mm)シルクドームツイーター
周波数特性	100Hz～20kHz	90Hz～20kHz	110Hz～20kHz
定格電力(ノイズ)	12W(PoE)／24W(PoE+)		
カバレッジ	円錐100°		150°水平、160°垂直(1kHz-10kHz)
最大連続SPL	94dB(PoE)／97dB(PoE+)		90dB(PoE)／93dB(PoE+)
最大ピークSPL	108dB(PoE)／111dB(PoE+)		106dB(PoE)／107dB(PoE+)
電源	PoE(タイプ1クラス4)またはPoE+(タイプ2クラス4)		
入力コネクター	RJ45、Q-LAN		
エンクロージャー	ABSバッフル、パウダースチール製バックカン		ABS
グリル	パウダースチール		
外形寸法	φ215mm×高さ105mm	φ173mm×高さ199mm	幅518.1mm×高さ101mm×奥行73mm
質量	1.6kg	1.31kg	1.75kg
付属品	Cリング、タイルレール、レールネジ、カットアウトテンプレート、グリル	クイックリンクケーブル(長さ:3.25m、太さ:2mm)、スリップロックファスナー、密閉式入力カバーおよびネジ、スナップフィットマグネットグリル	壁掛け用ブラケット、ゴム足

アンプ

デジタルパワーアンプ(60W×4)
PS-DA604

オープン価格

EIA 1U

●60W×4ch(4Ω)、30W×4ch(8Ω)出力が可能。
●MONOモード動作により、120W×2ch(8Ω)での使用も可能。
●EIA 1Uサイズの省スペース設計。EIAマウント金具は着脱可能。
●プロテクト表示LEDの点灯と連動するプロテクト端子を装備。
●温度上昇による破壊を防ぐ「温度保護回路」、過負荷・出力短絡時のオーバードライブを防ぐ「過電流保護回路」、スピーカーの破壊を防ぐ「DC電圧出力保護回路」を搭載。

定格出力	4チャンネル: 60W×4(1kHz、4Ω)、30W×4(1kHz、8Ω) 2チャンネル:120W×2(1kHz、8Ω)
周波数特性	20Hz～20kHz±1dB (4チャンネル動作、8Ω、1W出力時)
全高調波歪率	0.3%以下(1/2定格出力時、22Hz～22kHz BPF ON)
S/N	90dB TYP(IHF-A、入力短絡)
入力端子	コネクター端子台×4
入力接続	CH1→CH2～4　切換スイッチ付
スピーカー端子	コネクター端子台×2
電源	AC100V、50Hz/60Hz
消費電力	70W(電気用品安全法) 320W(60W×4、4Ω定格出力時) 170W(30W×4、8Ω定格出力時)
外形寸法	幅482mm×高さ44mm×奥行355mm(突起物含まず)
質量	約5.7kg
仕上	フロントパネル:黒色アルマイトヘアライン、 トップカバー:黒色半艶塗装

リアパネル

外形寸法図(mm)

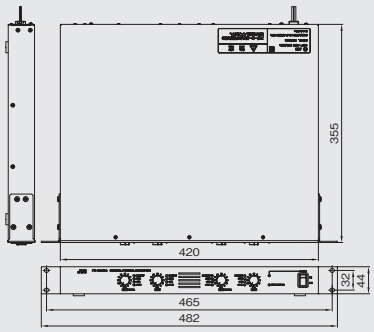

※ハイインピーダンストランスユニット(PS-TU20)との組合せ使用不可。

デジタルパワーアンプ(150W×4)
PS-DA1504

オープン価格

EIA 2U

●150W×4chの出力は、チャンネルごとにローインピーダンス(8Ω)、ハイインピーダンス(67Ω以上)の切り替えが可能。
●ハイインピーダンストランスユニット(PS-TU20)の追加が不要なため、システムコストや設置スペースを削減。
●温度上昇による破壊を防ぐ「温度保護回路」、過負荷・出力短絡時のオーバードライブを防ぐ「過電流保護回路」、スピーカーの破壊を防ぐ「DC電圧出力保護回路」を搭載。
●外部機器から電源ON/OFFの遠隔操作が可能な、外部起動端子(EXT CONTROL)を搭載。

定格出力	150W×4(8Ω)、150W×4(100V、67Ω)
周波数特性	50Hz～20kHz
全高調波歪率	0.2%以下(1kHz、1/8定格、20Hz～20kHz BPF ON)
S/N	100dB以上(IHF-A、入力短絡)
入力端子	コネクター端子台×2
スピーカー端子	スクリューターミナル
電源	AC100V、50Hz/60Hz
消費電力	175W(電気用品安全法) 930W(150W×4、8Ω定格出力時) 780W(150W×4、67Ω定格出力時)
外形寸法	幅482mm×高さ88mm×奥行371mm(突起物含まず)
質量	約6.8kg
仕上	黒色

リアパネル

外形寸法図(mm)

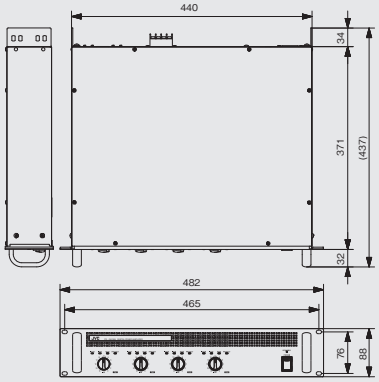

※本機は4Ω出力には対応していません。8Ωのスピーカーを2台並列に接続しないでください。

デジタルパワーアンプ(150W×4)
PS-A1504D

オープン価格

EIA 2U
(BTL接続可)

●D級増幅方式で定格出力(8Ω)時、80%以上の高効率、消費電力148Wの省電力設計。
●総出力600Wながら質量7.3kg、EIA 2Uの軽量・小型アンプ。
●騒音や故障の少ないファンレス自然空冷方式。
●内部温度、過電流、DC電圧出力などの各種保護回路を搭載。

定格出力	4チャンネル: 100W×4(1kHz、8Ω)、150W×4(1kHz、4Ω) 2チャンネル:300W×2(1kHz、8Ω)
周波数特性	20Hz～20kHz ±2dB(4ch、8Ω、1W出力時)
全高調波歪率	0.1%以下(定格出力−7dB時、 22Hz～22kHz BPF ON)
S/N	100dB以上(IHF-A 入力短絡)
入力端子	コネクター端子台×4
入力接続	CH1→CH2～4 切替スイッチ付
スピーカー端子	スクリューターミナル
電源	AC100V、50Hz/60Hz
消費電力	148W(電気用品安全法) 790W(150W×4、4Ω定格出力時) 530W(100W×4、8Ω定格出力時)
外形寸法	幅482mm×高さ88mm×奥行374.5mm(突起物含まず)
質量	7.3kg
仕上	フロントパネル:黒色ABS樹脂、 トップカバー:塗装なし

リアパネル

外形寸法図(mm)

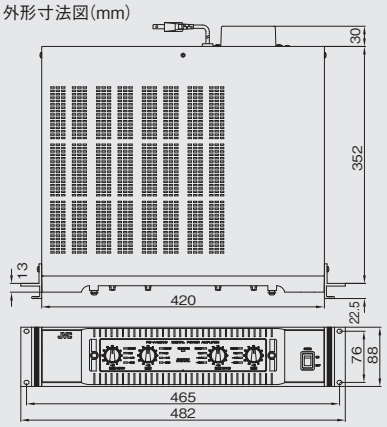

ヒビノ(株)扱い
URL https://marketing.hibino.co.jp/

BGMアンプ
PS-M30P(30W) ◆

オープン価格

取付金具別売　EIA 2U

●スマート&スタイリッシュなデザイン。
●BGM&アナウンス放送に最適な30W出力(ハイ/ローインピーダンス対応)。
●マイク×1、ライン×2、ページング×1の入力回路。
●PS-S10/S20をスイッチ1つで最適音場で再生するイコライザー機能を搭載。

電源	AC100V、50Hz/60Hz
定格出力	30W(ハイインピーダンス:330Ω/ローインピーダンス:4Ω~16Ω)
周波数特性	80Hz~20kHz+1dB/−6dB(LINE IN/OUT 330Ω定格−10dB出力時)
入力回路	ライン入力×2(−10dBu/20kΩ、不平衡、ピンジャック) マイク入力(−54dBu/2kΩ、電子平衡、φ6.3複式フォンジャック) ページング入力(−10dBu/2kΩ、電子平衡、コネクター端子台)
消費電力	31W(電気用品安全法)
外形寸法	幅250mm×高さ70mm×奥行220mm(突起物含まず)
質量	3.6kg
仕上	フロントパネル:黒色ヘアライン仕上、カバー:黒色艶消し焼付けシボ塗装
材質	フロントパネル:ABS樹脂、カバー:鋼板
適合ラックマウント金具	PSRU30PJ(EIA 2U:斡旋品)

リアパネル

外形寸法図(mm)

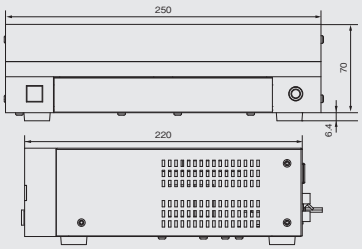

パワーアンプ
CDi 4|300 CROWN

希望小売価格 433,000円(税抜き)

EIA 2U

●300W×4ch(4Ω)のマルチチャンネル・パワーアンプ。
●信号処理の心臓部に独自開発の集積回路"DriveCore"を採用し、信頼性と音質が向上。
●DSPによる多彩な信号処理機能を内蔵。
●本体での操作はもちろん、PCでの一括制御・監視にも対応。

チャンネル数		4
チャンネル出力(1kHz)	2Ω	150W×4
	4Ω	300W×4
	8Ω	300W×4
	16Ω	150W×4
	70V	300W×4
	100V	300W×4
ブリッジモノ出力(1kHz)	4Ω	300W×2
	8Ω	600W×2
	16Ω	600W×2
	140V	600W×2
	200V	600W×2
周波数特性(20Hz~20kHz、8Ω)		±0.5dB
SN比(20Hz~20kHz)	アナログ入力	104dB以上
THD(20Hz~20kHz)		0.35%以下
IMD(60Hz、7kHz、4:1)		0.35%以下
ダンピングファクター(20~100Hz)		1,000以上
アナログ入力	インピーダンス	20kΩ(バランス)、10kΩ(アンバランス)
	感度	1.0V(8Ω)、1.4V(70V)、2.0V(100V)(34dB Gain Mode)
	最大レベル	+20dBu(Low Amp Gain Mode)
出力端子		ねじ止め端子
インジケーター		Signal、−20、−15、−10、Clip、Power、Data
電源		AC100V、50/60Hz
消費電力(1/8出力、ピンクノイズ、2Ω)		200W
外形寸法		幅483mm×高さ89mm×奥行338mm(除突起部)
質量		7.3kg
付属品		6ピン・ユーロブロックコネクター(入力端子用)×3、8ピン・ユーロブロックコネクター(GPIO/AUX端子用)、Yプラグ(出力端子用)×10、背面サポート金具(金具×2、ねじ×10)、電源コード、和文取扱説明書、Audio Architectユーザーガイド、NetSetterユーザーガイド

リアパネル

アンプ

ヒビノ(株)扱い　URL https://marketing.hibino.co.jp/

パワーアンプ

CSA 140Z
JBL PROFESSIONAL

希望小売価格 **61,800円**(税抜き)

CSA 1120Z
JBL PROFESSIONAL

希望小売価格 **126,000円**(税抜き)

CSA 240Z
JBL PROFESSIONAL

希望小売価格 **107,000円**(税抜き)

CSA 2120Z
JBL PROFESSIONAL

希望小売価格 **166,000円**(税抜き)

EIA 1Uハーフ

CSA 140Z(CSA 1120Zも同様)

CSA 240Z(CSA 2120Zも同様)

- ●高効率なスイッチング電源を採用し高出力を実現。
- ●ハイ・インピーダンス接続にも対応し、スピーカー・トランスの飽和を防ぐハイパスフィルターも装備。CSA 240／2120Zは、出力ごとにロー／ハイ・インピーダンス接続を切り替え可能。
- ●増幅回路の心臓部には、CROWNが独自に開発した集積回路"DriveCore"を採用。信頼性と音質が向上。
- ●スピーカーを保護するリミッターや熱のダメージを防ぐ回路を備え、万が一の備えも万全。
- ●オプションのリモートコントローラーで出力音量の遠隔操作が可能。
- ●EIA 1Uに1～2台を設置できるラックマウント金具が付属。

型名		CSA 140Z	CSA 1120Z	CSA 240Z	CSA 2120Z
チャンネル数		1		2	
チャンネル出力	4／8Ω	40W	120W	40W+40W	120W+120W
	70／100V	40W	120W	40W+40W	120W+120W
周波数特性(20Hz～20kHz、8Ω)		±0.5dB			
SN比		100dB以上(Aウェイト)			
THD		0.5%以下(20Hz～20kHz)			
入力	端子・形式	ユーロブロック(バランス)、RCA(アンバランス)			
	インピーダンス	ユーロブロック:20kΩ、RCA:50kΩ			
	感度(8Ω)	1.4V			
	最大レベル	+22dBu			
出力端子		ユーロブロック			
電源		AC100V、50/60Hz			
消費電力(1/8出力、ピンクノイズ、4Ω)		15W	30W	23W	50W
外形寸法		幅218mm×高さ43mm×奥行303mm(除突起部)			
質量		2.8kg	3.2kg	3.4kg	4.0kg

リアパネル CSA 140Z(CSA 1120Zも同様)

リアパネル CSA 240Z(CSA 2120Zも同様)

リモートコントローラー

CSR-V-WHT
JBL PROFESSIONAL

希望小売価格 **19,000円**(税抜き)

●出力音量の遠隔操作が可能。色:白。

Technical Note

■パワーアンプの選定方法

(1)音響システム使用時の試聴ポイントでの騒音レベルの設定

音響システムを使用していないときの試聴ポイントで想定される暗騒音レベルを測定(または設定)します。

■一般的な騒音レベル

教室	会議室	体育館	商業店舗	パーラー
55dB	60dB	65dB	70dB	90dB

(2)必要音圧の設定

一般的に「必要となる音圧」はBGMで暗騒音レベルの「+3dB」、アナウンス放送で「+6dB以上」です。
<例1>パーラーでのアナウンス放送の場合……90dB+6dB=96dB以上　<例2>スーパーマーケットのBGM放送の場合…70dB+3dB=73dB以上

(3)スピーカーの選定、設置位置の決定

必要音圧を設定したら、その音圧を確保できる音響システムを構築します。まず、スピーカーを選定します。

『必要となる音圧』=「スピーカーの出力音圧レベル」+「アンプで増幅が必要な音圧」+「距離減衰量」

実際には出力音圧レベルだけでなく、設置場所に適した指向特性、サイズ、デザイン、種類などにより選定します。

(4)アンプの選定

スピーカー選定において必要な音圧まで増幅するための必要な入力電力(W)を計算します。アンプに過大な負荷が掛からず充分な性能を発揮するために下記条件を基準にアンプを選定します。

「必要な入力電力(W)」×3倍<『アンプ定格出力』

<例>パーラーのアナウンス放送をPS-S550B(出力音圧レベル90dB/W(m))で試聴距離3mの位置に設置する場合　距離減衰(3m):−10dB、PS-S550Bの定格入力:90W、最大入力:180W
「必要となる音圧(96dB)」+「距離減衰(10dB)」=「スピーカーの出力音圧レベル(90dB)」+「アンプで加算する音圧(AdB)」
これより、音圧を16dBアップさせられる入力電力が必要となります。(下記「●スピーカーに加える電気入力(W)と音圧レベルの関係」参照)
16dB上げるためには、約40Wの電気入力が必要であり、その3倍の値より大きい定格出力のアンプを選定します。よって、定格出力:150W(8Ω)のPS-DA1504が適合します。
※パーラーの特例…「スピーカーの最大入力以下の定格出力のパワーアンプを選定する」

■アンプ類からの発熱と空調の関係

一般的に音声調整室でミキサーやパワーアンプなどの機器を使用した場合、機器からの発熱により室温が上昇します。そこで機器を安定に動作させるためと、機器を調整する人が快適に操作できる環境を作るために空調設備が備えられます。このときに必要になる熱量については右記の計算式で求められます。

熱損失(W)=定格出力時の消費電力(W)−定格出力(W)

(例)パーラーアンプ PS-A1504Dの場合

スペック表より　定格出力時の消費電力=790W
　　定格出力(4Ω)　=600W(150W×4)
であることから

熱量=790−600=190W

ここで　1W=0.24cal/sec=0.864kcal/h
従って1時間で発生する熱量は

熱量=190W×0.864=164.16kcal/h

となります。

〔注〕○パワーアンプ熱損失の計算には、定格出力時の消費電力を使用してください。○ミキサーやエフェクターについては電気用品安全法表示の消費電力を熱損失として考え計算してください。

■音の減衰量と音圧レベルについて

●自由音場における音の距離による減衰量

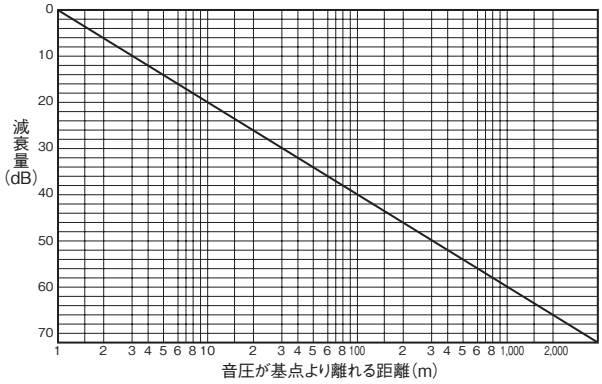

●スピーカーに加える電気入力(W)と音圧レベルの関係

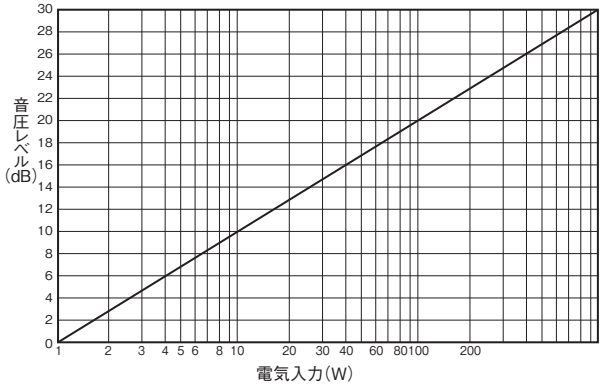

■スピーカーケーブルの線径に対する、アンプとスピーカー間の延長可能距離

パワーアンプから送り出した電力(W)の90%をスピーカーまで送り届ける(途中のケーブルでロスする電力を、10%以下に収める)のが、一般的な考え方です。
そのために用いるケーブルの「線径」と「長さ」は、下表に表す関係になります。

単位:m

		送出電力(W)・スピーカーの合成インピーダンス(Ω)				
導体径(mm):単線	導体抵抗(Ω/D)20℃硬銅	20W 500Ω	30W 330Ω	50W 200Ω	100W 100Ω	150W 67Ω
0.8	37.2	740	490	300	150	100
1.0	23.8	1,160	770	470	230	150
1.2	16.5	1,680	1,110	670	330	220
1.6	9.25	2,990	1,980	1,200	590	380
2.0	5.83	4,750	3,140	1,900	940	630

システム関連

パワーコントローラー

PS-P32-B（ブラック）
PS-P32-H（ライトグレー）

各オープン価格

●最大20Aまでのパワーコントロールが可能。
●電源ON時のラッシュカレントによるトラブルを防止する「自動遅延電源ON回路」を内蔵。

AC100V入力	20Aサーキットブレーカー×1
AC100V出力	スイッチ連動:9(合計最大10A×3) スイッチ非連動:3(合計最大15A) (全アウトレット合計最大20A。PS-A4002は2台まで,PS-A7002は1台まで接続可能。)
外部起動端子	3P端子板×1回路 外部起動端子:外部起動用メーク接点 外部LED点灯用: 約8mA(DC24V、2.7kΩ)、 外部起動スイッチに連動
連結起動端子	2P モレックス×2
自動遅延電源ON回路	付
非常時遮断回路	付
電源	AC100V、50Hz／60Hz
消費電力	6.5W(本機のみリモート動作時)
外形寸法	幅482mm×高さ44mm×奥行300mm
質量	3.8kg
仕上	PS-P32-B:黒色半艶焼付塗装(マンセルN1近似) PS-P32-H:ライトグレー半艶焼付塗装(マンセル3Y6／0.6近似)

背面図

ご注意

○配電盤から直接、商用電源を受電して使用することが必須です。壁などのコンセントから配線しないでください。
○モニターテレビなどを接続すると電源入／切時に発生する過大な突入電流(ラッシュ電流)により故障する場合があります。モニターテレビなど接続機器の突入電流は機器販売元にご確認いただきご使用願います。
○接続の目安として25型のカラーモニターテレビの場合1系統に1台です(スイッチ連動1系統／(耐突入電流)最大117A以下)。

モニターユニット(受注生産)

TZ-5111B

●入力10チャンネルから1チャンネルを選択、前面スピーカーから音声モニターが可能。
●同時に11点LEDによるレベル計によりモニター可能。
●ラインレベル(−10dB〜+4dB)のモニターにも対応。
●背面入力コネクターは着脱可能な端子型を採用。

入力回路	10回路
入力レベル	ハイ／ロー・インピーダンススピーカーライン、ラインレベル
出力(スピーカー)	8Ω、1W
音量調節	連続可変
電源	DC24V
消費電流	0.23A以下
外形寸法	幅482mm×高さ44mm×奥行300mm (突起部含まず)
質量	2.9kg
仕上	黒色半艶焼付塗装(パネル面)
付属品	ACアダプター

音声分配器

TZ-5524 ◇

分配数	1入力8分配:B<A側、2入力4分配:EACH側(切換スイッチにより選択)
音声入力	2回路、平衡、トランス入力、XLR3-31相当
音声出力	4回路×2、平衡、トランス出力、XLR3-32相当、アース回路分離型
周波数特性	50Hz〜15kHz偏差±1dB以内 (1kHz基準)
S／N	85dB以上(JIS-A)
電源	AC100V、50Hz／60Hz
消費電力	10W
外形寸法	幅482mm×高さ44mm×奥行300mm (突起部含まず)
質量	3.9kg
仕上(パネル面)	黒色半艶焼付塗装 (マンセルN1.5近似)

出力スイッチユニット

TZ-5104 ◇

入力回路	15回路(アンプ側)
出力回路	15回路(スピーカー側)
最大制御電流	5A(200W、8Ω／ch当り)
外形寸法	幅482mm×高さ44mm×奥行300mm (コネクタは含まず)
質量	約2kg
仕上	黒色半艶焼付塗装(パネル面)

追加出力制御器(追加用10回線)

PA-D610 ◇

オープン価格

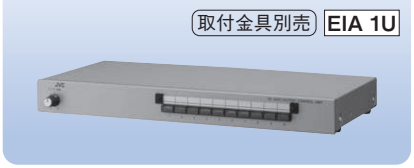

出力制御回線数	10回線
外形寸法	幅420mm×高さ49mm×奥行213mm
質量	2.0kg
仕上	ライトグレー焼付塗装 (マンセル3Y6／0.6近似)
適合ラックマウント金具	PA-U11(EIA 1U)

※モニタースピーカー付。

追加出力制御器

PA-D910

オープン価格

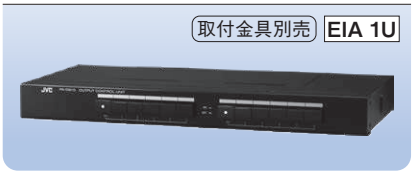

出力制御回線数	10回線、または5回線×2(一斉スイッチ付)
出力制御回線容量	100W以下／回線、400W以下／一斉スイッチ
外形寸法	幅420mm×高さ46mm×奥行162mm
質量	約2.0kg
仕上	黒色半艶塗装(マンセルN1近似)
適合ラックマウント金具	EEPZ44J(斡旋品)

ラジオチューナーユニット

PA-F3

受信周波数	FM:76MHz〜96MHz(ワイドFMに対応)、 AM:522kHz〜1,629kHz
プリセット数	FM:6×2、AM:6
電源	DC14V、70mA以下 (放送装置本体より受給)
外形寸法	幅142mm×高さ56mm×奥行105mm (突起物含まず)
質量	約405g
仕上	ライトグレー(マンセル3Y6／0.6近似)
組込適合機種	EM-R103、PA-900シリーズ、 EM-M102、PAM-100シリーズ

緊急地震速報インターフェースユニット

TZ-3649 ◇

電源	DC24V(非常電源部より供給を受ける)
消費電流	100mA
外形寸法	幅142mm×高さ56mm×奥行100mm (突起物含まず)
質量	550g
組込適合機種	EM-R103、PA-900シリーズ

マイクロホンミキサー

PA-M30

オープン価格

●マイク入力4系統、ライン入力2系統をミキシング可能。
●カスケード接続で出力を1本にまとめられるAUX入力付。
●全マイク入力に電子平衡回路を採用。
●2電源(AC100V、単3乾電池×8)方式を採用。
●別売金具PA-U01使用によりEIAラックにマウント可能。
●別売金具PA-U11使用により、2台連結状態でEIAラックにマウント可能(P.162参照)。

マイク入力	4回路、平衡、φ6.3複式フォンジャック
外部入力	2回路、平衡、φ6.3複式フォンジャック(優先)および不平衡、ピンジャック×2(L、R)
AUX入力	1回路、不平衡、φ6.3複式フォンジャック
信号出力	1回路、平衡、φ6.3複式フォンジャック
入力換算雑音	−117dBs以下(150Ω終端、IHF-A WTD)
電源	AC100V、50Hz／60HzまたはDC12V (単3乾電池8本)
消費電力	AC時:2W以下、DC時:100mA以下
電池寿命	連続16時間以上
外形寸法	幅210mm×高さ48mm×奥行184mm
質量	1.5kg
仕上	ライトグレー焼付塗装 (マンセル3Y6／0.6近似)

※0dBs=0.775Vrms

ティアック(株)　URL https://tascam.jp　　(株)タカコム　URL https://www.takacom.co.jp/

パワーディストリビューター/コンディショナー
AV-P250 TASCAM

希望小売価格 **35,000円**(税抜き)

EIA 1U

- 連動3Pコンセント10系統、非連動3Pコンセント3系統。
- 1台で最大1490W、13台への電源供給が可能。
- サージノイズフィルターとラインノイズフィルター搭載。
- 極性チェッカーを装備。

電源	AC 100V、50/60Hz
最大定格電力	14.9A(1490W)
電源コンセント	連動×10(リアパネル、3P)、非連動×3(フロントパネル、3P)
フィルター	サージノイズフィルター、ラインノイズフィルター
サーキットブレーカー	15A

絶縁抵抗	10MΩ以上
電源コード	3P電源コード
消費電力	0.4W
外形寸法	幅482.6mm×高さ45mm×奥行294mm
質量	3.5kg

リアパネル

パワーディストリビューター/コンディショナー
AV-P2803 TASCAM

希望小売価格 **80,000円**(税抜き)

EIA 1U

- 連動3Pコンセント6系統、非連動3Pコンセント4系統。
- 1台で最大1490W、10台への電源供給が可能。
- 動作時間(5分/5秒)を設定できるシーケンス機能。
- 電圧表示ディスプレー。
- 最大10台デイジーチェーン接続可能。
- 外部制御端子による外部コントロールが可能。
- 非常信号入力時に電源供給を遮断する非常放送対応。

電源		AC 100V、50/60Hz
最大定格電力		14.9A(1490W)
電源コンセント		連動×6(リアパネル、3P)、非連動×4(フロント×2、リア×2、3P)
フィルター		サージノイズフィルター、ラインノイズフィルター
サーキットブレーカー		15A
絶縁抵抗		10MΩ以上
コントロール端子	定格入力電圧	5～24V
	定格入力電流	16～25mA
	定格出力電圧	10～12V
電源コード		3P電源コード
消費電力		4.3W
外形寸法		幅482.6mm×高さ45mm×奥行301.5mm
質量		4.0kg

リアパネル

パワーディストリビューター
AV-P3040 TASCAM

希望小売価格 **130,000円**(税抜き)

EIA 1U

※フロントカバー未装着時

- 連動3Pコンセント6系統、非連動3Pコンセント2系統。
- 1系統あたり最大20A、メイン/サブ2系統で合計最大40A供給が可能。
- 3段階のシーケンス(遅延)動作機能。
- 外部制御端子による外部コントロールが可能。
- 非常信号入力時に電源供給を遮断する非常放送対応。

電源		AC 100V、50/60Hz
最大出力電流		電源スイッチ非連動出力(フロント/リア)、TIMING 1出力、TIMING 2出力合計20A、TIMING 3出力合計20A、コンセント1個あたり15A
電源コンセント		連動×6(リアパネル、3P)、非連動×2(フロント×1、リア×1、3P)
フィルター		サージノイズフィルター、ラインノイズフィルター
サーキットブレーカー		15A
絶縁抵抗		10MΩ以上
コントロール端子	定格入力電圧	5～24V
	定格出力電圧	10～12V
非常放送端子	入力電圧	24V
消費電力		2.2W
外形寸法		幅482.6mm×高さ45mm×奥行301.5mm
質量		3.7kg

リアパネル

緊急地震速報電話ページング装置
EDR-200A TAKACOM

希望小売価格 **52,000円**(税抜き)

- FMラジオ局から放送される「緊急地震速報」のチャイム(NHK式)を受信して緊急放送、専用の受信端末やランニングコストが不要。
- 放送用アンプとの接続や、交換機のページング機能の利用で施設内に一斉放送。既設の放送設備を利用でき導入が容易。
- 独自のアナウンスを録音して放送可能。施設や環境に合わせた適切な避難誘導により減災をサポート。
- テスト放送で、避難訓練や本装置の動作確認が可能。

チューナー	FMアンテナ	外部アンテナ接続方式(F型コネクタ(75Ω))
	対象周波数	76.0～99.9MHz
メッセージ		録音2種類(地震速報放送用60秒、テスト放送用60秒)、固定 2種類
音声	ライン出力端子	RCAジャック(600Ω、-5dBm)(レベル可変機能あり)
電源		専用電源アダプタ(入力: AC100V±10V(50/60Hz)、出力: DC9V(600mA))
消費電力		最大7.5W
外形寸法		幅190mm×高さ59mm×奥行200mm (ゴム足含む)
質量		約650g

GPSタイムサーバ
TSG-100 TAKACOM

希望小売価格 **70,000円**(税抜き)

TSG-M10 TAKACOM

希望小売価格 **90,000円**(税抜き)

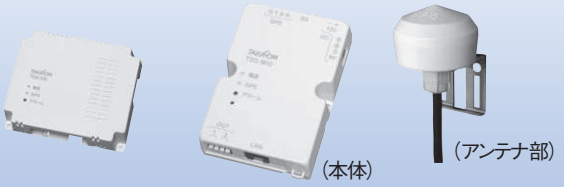

- 時刻ソースにGPS受信方式を採用、ランニングコストが不要。
- TSG-100は本体/アンテナ一体型の屋内仕様で、アンテナ工事などが不要。TSG-M10はアンテナ分離型の屋外仕様(アンテナ部:IP55)で、多彩な設置環境に対応可能。
- ネットワーク機器の監視機能を搭載。
- 本体装置のGPS受信状態や機器異常時には、SNMPマネージャーにトラップ送信が可能。

型名	TSG-100	TSG-M10
時刻ソース	GPS/QZSS(GPSのロールオーバーに対応)	
内部時計精度	±1ミリ秒以内 (GPS衛星電波の正常受信時)	
時刻補正機能	NTP/SNTP Ver3/4、接点出力	
監視機能	SNMP Ver1/2c、ping監視	ping監視
電源	・PoE給電 (IEEE802.3af 準拠) ・AC100V±10V (専用電源アダプタ) ※消費電力最大2.5W	・PoE給電 (IEEE802.3af 準拠) ※消費電力最大1.6W ・DC12V (端子接続) ※消費電力最大1.2W ・AC100V±10V (電源アダプタ※別売) ※消費電力最大1.8W
外形寸法	幅134mm×高さ35mm×奥行110mm (ゴム足含む)	・本体:幅70mm×高さ25mm×奥行100mm (ゴム足含まず) ・アンテナ:φ56×38mm (取付金具、突起物、ケーブル含まず)
質量	約180g	・本体:約90g ・アンテナ:約360g (取付金具、突起物、ケーブル5m含む)

ラック関連

システムラック
PS-R541（ユニバーサルピッチ）

EIA 41U

ユニット取付寸法	1,826mm（EIA 41ユニット）
ユニット取付最小間隔	44mm
外形寸法	幅570mm×高さ2,000mm×奥行572mm
質量	60kg
仕上	ディープグレー半艶レザー焼付塗装（マンセル1Y2／0.2近似）

外形寸法図（mm）

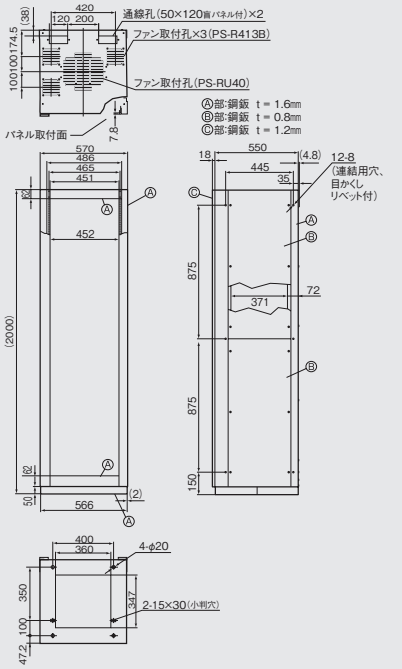

標準（側開式）ラックケース
PA-R641B（ユニバーサルピッチ）
PA-R641N（ユニバーサルピッチ）

EIA 41U

ユニット取付寸法	1,826mm（EIA 41ユニット）
ユニット取付最小間隔	44mm
外形寸法	幅570mm×高さ2,000mm×奥行455mm
質量	約55kg
仕上	アイボリー焼付塗装（マンセル2.5Y9／1半艶近似）※PA-R641Nは、指定色塗装用として、下塗り処理のみ。

外形寸法図（mm）

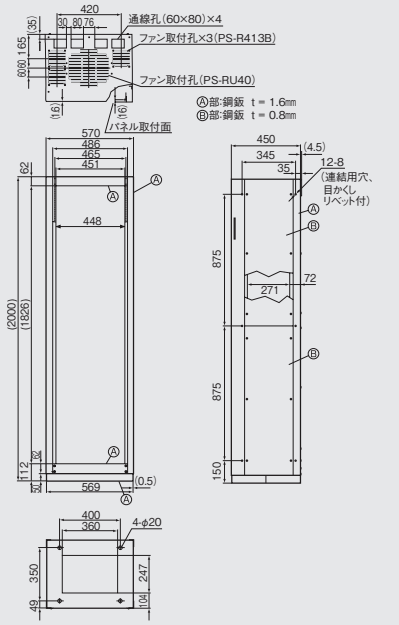

ミニラックケース
PA-R631B（ユニバーサルピッチ）

EIA 31U

ユニット取付寸法	1,379mm（EIA 31ユニット）
ユニット取付最小間隔	44mm
外形寸法	幅570mm×高さ1,503mm×奥行455mm
質量	40kg
仕上	アイボリー焼付塗装（マンセル2.5Y9／1半艶近似）

外形寸法図（mm）

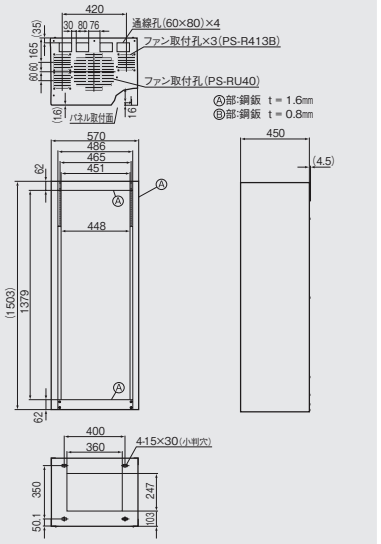

■ユニバーサルピッチ

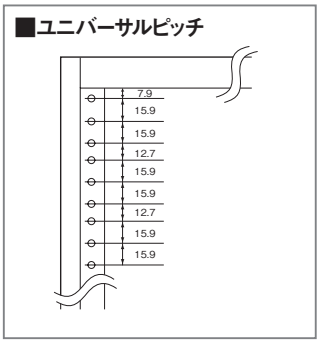

ファンユニット
PS-R413B

電源	AC100V、50Hz／60Hz（3m電源コード付）
消費電力	15W（50Hz）、14W（60Hz）
最大風量	2.6m³/分（50Hz）、3.0m³/分（60Hz）
騒音	42ホン（50Hz）、46ホン（60Hz）
外形寸法	119.5mm×119.5mm×38mm
質量	540g

外形寸法図（mm）

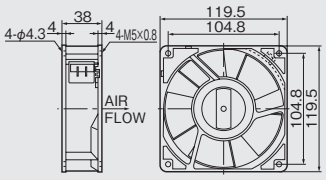

株式会社バルバーニ

システムラック
PS-R30

EIA 24U

●ミキサー、パワーアンプなどを収納できるEIAラック。

ユニット取付寸法	前面:EIA 17U(天面の取付機器の奥行により有効寸法は減少) 天面:EIA 7U
外形寸法	幅556mm×高さ1,043mm×奥行580mm
質量	35.5kg
仕上	前面:黒色サランネット張り(マンセルN1近似) 側面:ダークグレー化粧シート貼り(マンセルN3.5近似) その他:黒色焼付塗装(マンセルN1近似)

外形寸法図(mm)

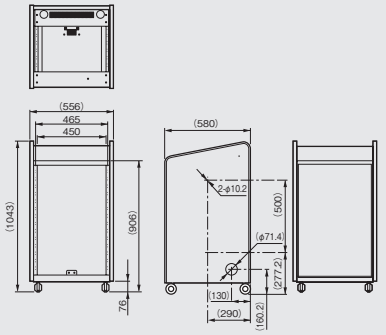

システムラック
LK-FR40

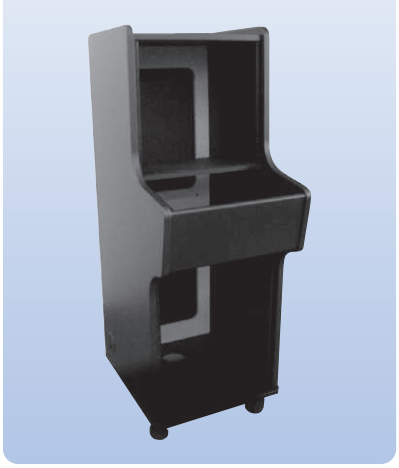

●バンケット、公共／教育／体育施設などの小規模音響システムを、ワンパッケージでシステム化するときに便利な水平操作部付き移動型のEIAラック。
●大容量30U分の収納スペース。

ユニット取付寸法	上部:10U(奥行415mm) 下部:14U(奥行531.5mm) 水平操作部:6U(奥行185mm)
ユニット取付最小間隔	44.5mm
使用キャスター	φ73mm×4(操作面側の2個はストッパー付)
外形寸法	幅547mm×高さ1,507mm×奥行745mm
質量	45.7kg
仕上	主要部:ウレタンエナメル塗装(黒色) 背面化粧パネル:オレフィンシート貼り

外形寸法図(mm)

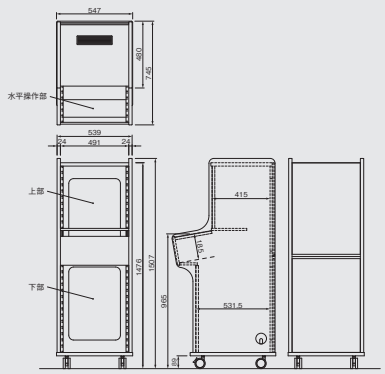

EIA引き出し
LK-FU33

EIA 3U

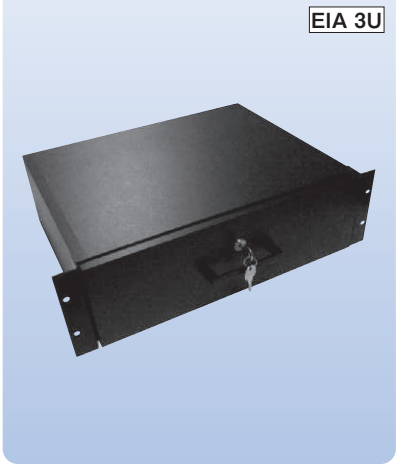

●スムーズな開閉を実現する桟付き構造。
●引き出しを一定の位置で止める樹脂製ストッパー付き。

収納部内寸法	幅361mm×高さ81mm×奥行302mm
収納合計質量	5kg以下
外形寸法	幅482mm×高さ132mm×奥行374mm
質量	5.4kg
仕上	主要部:特殊強化紙貼り(黒色)
その他	シリンダー錠付

外形寸法図(mm)

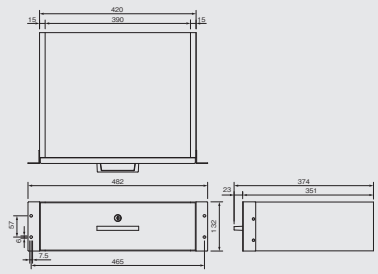

ファンユニット(低騒音タイプ)
PS-RU40

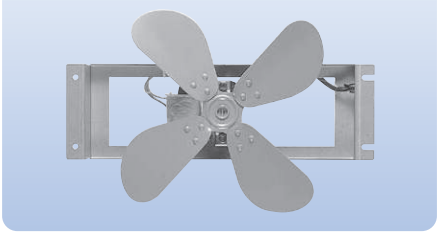

電源	AC100V,50Hz／60Hz(3m電源コード付)
消費電力	28W
最大風量	5.8m³／分
騒音	37dB
外形寸法	315mm×260mm×93mm
質量	1.6kg

ご注意

●本ユニット取付時には、ラック最上部にEIA 1Uのブランクパネルが必要です。
●CRTモニターと本機を設置した場合、画面が乱れることがあります。目安としてモニターと本機をEIA 10U(444mm)以上離して設置してください。

外形寸法図(mm)

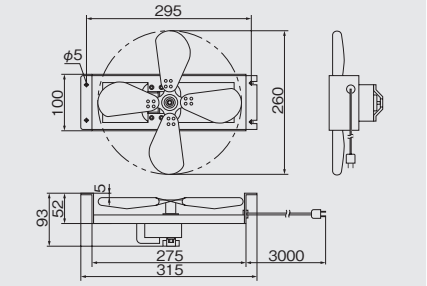

ラック関連

ブランクパネル
PA-U1

EIA 1U

質量	270g
仕上	ライトグレー焼付塗装（マンセル3Y6／0.6近似）

ブランクパネル
PA-U2

EIA 2U

質量	460g
仕上	ライトグレー焼付塗装（マンセル3Y6／0.6近似）

ブランクパネル
PA-U3

EIA 3U

質量	650g
仕上	ライトグレー焼付塗装（マンセル3Y6／0.6近似）

ベンチレートパネル
PA-U1V

EIA 1U

質量	200g
仕上	ライトグレー焼付塗装（マンセル3Y6／0.6近似）

ラックマウント金具
PA-U11

EIA 1U

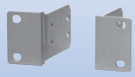

質量	120g
適合機種	PA-D610、WT-902-H／904-H、VN-E4B（2台）他
仕上	ライトグレー焼付塗装（マンセル3Y6／0.6近似）

ラックマウント金具
PA-U13

EIA 3U

質量	250g
適合機種	PA-900シリーズ、EM-R103他
仕上	ライトグレー焼付塗装（マンセル3Y6／0.6近似）

ラックマウント金具
PA-U01

EIA 1U

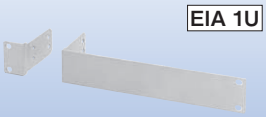

質量	320g
適合機種	PA-M30、VN-E4B
仕上	ライトグレー焼付塗装（マンセル3Y6／0.6近似）

ラックマウント金具
PA-U103

EIA 3U

質量	約285g
適合機種	PA-SA100シリーズ
仕上	鋼板黒色半艶塗装（マンセルN1近似）

ブランクパネル
PS-RU01

オープン価格

EIA 1U

質量	270g
仕上	黒色半艶焼付塗装

ブランクパネル
PS-RU02

オープン価格

EIA 2U

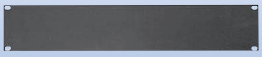

質量	460g
仕上	黒色半艶焼付塗装

ブランクパネル
PS-RU03

オープン価格

EIA 3U

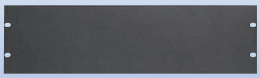

質量	650g
仕上	黒色半艶焼付塗装

ベンチレートパネル
PS-RU01V

オープン価格

EIA 1U

質量	200g
仕上	黒色半艶焼付塗装

ラックマウント金具
PS-RU11

オープン価格

EIA 1U

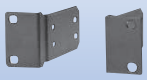

質量	120g
適合機種	PS-M100、WT-1012D／1014D、WT-912／914他
仕上	黒色半艶焼付塗装

ラックマウント金具
PS-RU13

オープン価格

EIA 3U

質量	250g
適合機種	PS-M400P他
仕上	黒色半艶焼付塗装

ラックマウント金具
VNA1BK10J

サイズ	EIA 1U（1台組込用）
適合機種	PN-AP150、VN-E4

ラックマウント金具
VNA1BK11J

サイズ	EIA 1U（2台組込用）
適合機種	PN-AP150、VN-E4