JVC

小口径天井スピーカー

8cmタイプ（1W/3W）

SB-X83/SB-X83AT（アッテネータ付）

希望小売価格 6,500円（税抜き） / 希望小売価格 8,100円（税抜き）

日本消防検定協会認定評価品　L級

小口径の天井埋込型。施工性に配慮した構造設計を実現。

小口径

天井穴φ100mmにより、取付後も目立つことなく意匠的にもスマートな見栄え。スピーカーを小型化しつつも出力音圧レベル92dB/W(1m)*、非常放送用スピーカー種別L級を実現しています。

＊詳細は裏面の主な仕様の通り

運搬、設置施工に配慮

多数設置の際も運搬しやすい、10個入のコンパクトな集合梱包です（端数でのご発注も対応可能）。
また、天井穴が小さくても優れた作業性を実現しています。

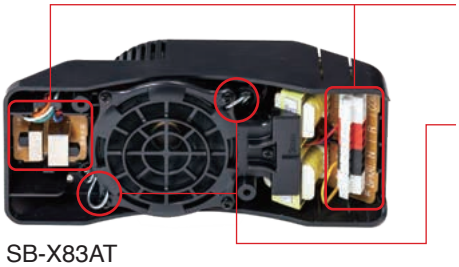

SB-X83AT

フラットデザインの薄型スピーカーパネル（別売）

φ112mmの小口径、天井面露出部3.5mmの薄型フラットデザイン。天井に据え付けても目立たず違和感がありません。パネル部は、アルミパンチング素材の白と黒、アルミエキスパンド素材の白をご用意しています。

アルミパンチング		アルミエキスパンド
SB-B85-W	SB-B85-B	SB-B87-W
希望小売価格 3,800円（税抜き）	希望小売価格 4,200円（税抜き）	希望小売価格 4,200円（税抜き）

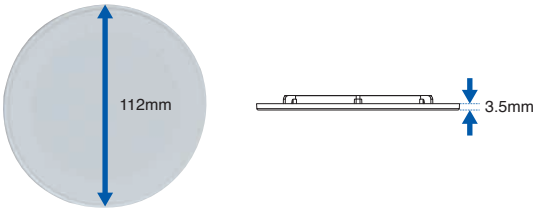

小スペースな天井裏への設置が可能

筐体形状、接続端子台、切替スイッチの取付け向き、基板などの配置を工夫し、天井裏の必要高さを55mmに抑えることができました*。

＊天井穴開口径φ100mm、天井板厚み9.5mm以下の場合

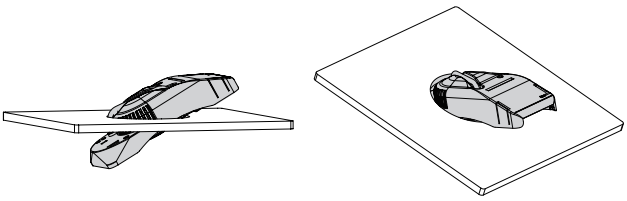

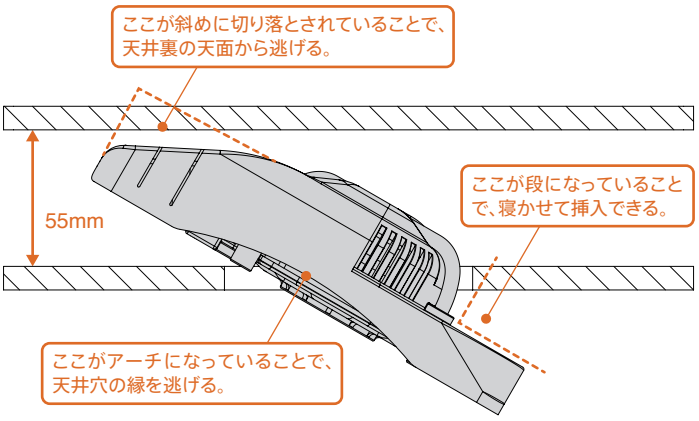

■主な仕様

小口径天井スピーカー	SB-X83/SB-X83AT
スピーカーユニット	8cmコーン型
定格入力	1W(10kΩ)、3W(3.3kΩ)
出力音圧レベル	92dB/W(1m) (600Hz～6 kHz、ピンクノイズ時)
周波数特性	150Hz～20kHz、偏差20dB
入力インピーダンス	10kΩ(1W)、3.3kΩ(3W)
入力端子	ワンタッチ2分岐式送り端子
アッテネータ	SB-X83:なし、SB-X83AT:4段階(別表をご参照ください)
使用温度範囲	-10℃～50℃
外形寸法	幅190mm×高さ51.7mm×奥行80mm(スプリング金具含まず)
質量	SB-X83:約0.55kg、SB-X83AT:約0.61kg
仕上	黒色モールド成型
適合天井厚	5mm～25mm
天井穴開口寸法	φ100mm±2mm
パネル取付方式	スプリングキャッチ式
天井裏必要高さ	55mm(天井板厚が9.5mmの場合)

〈アッテネータ別表〉

定格入力	音量調整スイッチ位置			
	大	中	小	切
1W	0dB	-6dB	-12dB	OFF
3W	0dB	-6dB	-12dB	OFF

スピーカーパネル	SB-B85-W/SB-B85-B/SB-B87-W
取付方法	スプリングキャッチ式
外形寸法	φ112mm×8mm(天井面露出部:3.5mm)
質量	約0.02kg
材質	フレーム:ABS樹脂、パネル:アルミ*
仕上(フレーム／パネル)	SB-B85-W/B87-W:白色塗装(マンセルN9.3近似色)、SB-B85-B:黒色塗装(マンセルN1.0近似色)

＊SB-B85-W/Bはアルミパンチング、SB-B87-Wはアルミエキスパンド

■外形寸法図(単位:mm)

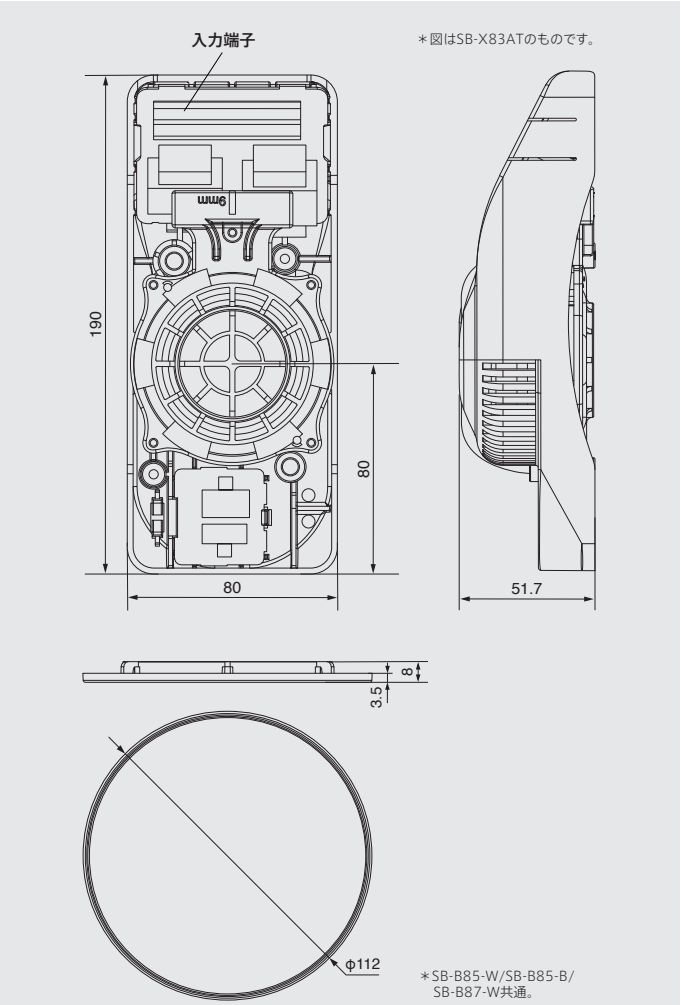

●仕様および外観などは改良のため予告なく変更することがありますのでご了承ください。●写真と実際の商品の色とは、印刷の関係で多少異なる場合があります。●その他、記載された社名、製品名等の固有名詞は各社の商標または登録商標です。

安全点検のお願い

このような症状はありませんか
- ●電源コードが傷んでいる。
- ●変なにおいがしたり、煙が出たりする。
- ●内部に水や異物が入った。

ご使用中止
コンセントから電源プラグを抜いて必ず販売店にご相談ください。

安全に関するご注意

- ● 正しく安全にお使いいただくため、ご使用の前に必ず「取扱説明書」と「安全上のご注意」をよくお読みください。
- ●「水、湯気、湿気、ほこり、油煙」等の多い場所に設置しないでください。「火災、感電、故障」等の原因となることがあります。

マーケティング統括部
音響ソリューション推進部
TEL045-443-3064

製品のお問い合わせは JVCケンウッド カスタマーサポートセンター
固定電話からはフリーダイヤル 0120-2727-87
携帯電話・PHSからのご利用は ナビダイヤル 0570-010-114
一部IP電話からのご利用は 045-450-8950
受付時間:月～金曜日 9:30～18:00 土曜日 9:30～12:00/13:00～17:30
(日、祝日、および弊社休日は休ませていただきます)

表示を正しく
家電公取協会員
当社は、適正な表示を推進しています。

株式会社 JVCケンウッド・公共産業システム 〒221-0022 横浜市神奈川区守屋町3-12 https://jkpi.jvckenwood.com/
2022年4月作成
カタログ番号 K/AVT2044111 Z