JVC

ラックマウントアダプター

RK-C19L3

組立設置説明書

業者取付指定商品

取付工事は必ず取付専門業者にご依頼ください。この商品は落下事故などの危険を防ぐ為、取付方法などに十分注意をする必要があります。したがって、本製品は十分な技術、技能を有する取付工事専門業者が施工を行う事を前提として販売されている「業者取付指定商品」です。

事故損傷について

組立不良、取付工事不良、取付強度不足、誤使用、改造、天災などによる事故につきましては、当社は一切責任を負いません。

このたびは、当社のラックマウントアダプターをお買い上げいただきましてありがとうございます。
この組立設置説明書を十分にお読みのうえ、正しく組み立ててご使用ください。

安全上のご注意

この安全上のご注意を、十分にお読みになってからお使いください。

絵表示について

この使用上のご注意及び製品への表示では、製品を安全に正しくお使いいただき、ご使用になる方や他の人々への危害や損害を防ぐために、いろいろな絵表示をしています。

⚠ **警告** この表示を無視して、誤った取り扱いをすると、人が死亡または重傷を負うことが想定される内容を示しています。

⚠ **注意** この表示を無視して、誤った取り扱いをすると、人が傷害を負ったり、物的損害が想定される内容を示しています。

組立・設置上のご注意

⚠ 警告

- 当社指定のモニター以外は取り付けないでください。モニターが倒れたり、落下して、けがや破損の原因となります。
- 本製品を EIA ラックへ固定するときは、適切なネジ・ボルト類を別途準備し、確実に固定してください。不適切なネジ・ボルト類を使用したり、確実に固定されていないと、モニターや EIA ラックが倒れたり、落下して、けがや破損の原因となります。
- 本製品の組立用に付属している各ネジ・ボルト・ナット類を確実に取り付けてください。モニターが倒れたり、落下して、けがや破損の原因となります。
- ぐらついた台の上や傾いたところなど、不安定な場所、振動・衝撃のあるところなどに設置しないでください。モニターが倒れたり、落下して、けがや破損の原因となります。

⚠ 注意

- 作業スペースは十分に確保してください。けがや破損の原因となります。
- 本製品はモニターの動作使用条件外では使用しないでください。モニターの破損の原因となります。

構成部品一覧

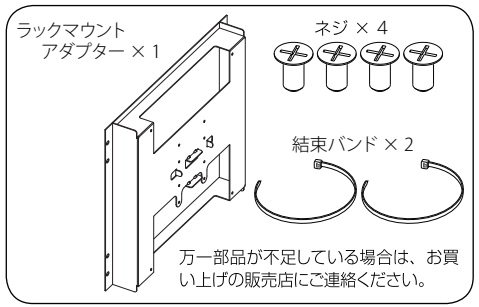

寸法図

（単位：mm）

RK-C19L3

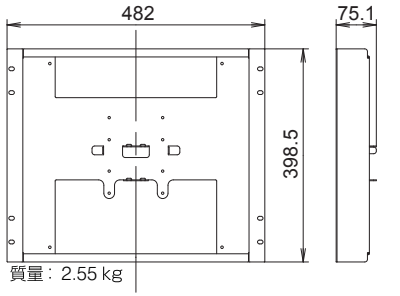

質量： 2.55 kg

ホームページ　http://www3.jvckenwood.com/

株式会社 JVCケンウッド

〒221-0022　神奈川県横浜市神奈川区守屋町3-12

© 2015 JVC KENWOOD Corporation

取り付けかた

⚠ **注意** モニターに部品を密着させるときには、隙間に指を入れないでください。指をはさんでけがをする原因となることがあります。

組立に必要な工具類 プラスドライバー

※ネジの締め付けトルク：0.8 ～ 1.0[N・m]

1.モニターをラックマウントアダプターに取り付ける

付属のネジを図の位置に取り付けて固定します。

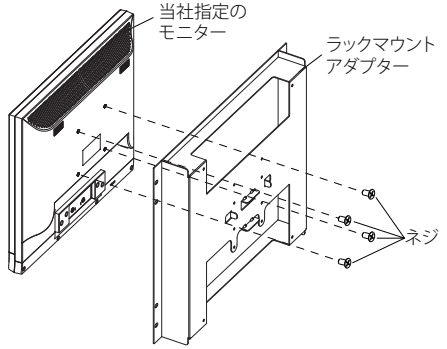

【ネジの取付位置】

●：RK-C19L3 に LM-193シリーズ を取り付ける場合

●：RK-C19L3 に LM-A192シリーズ を取り付ける場合

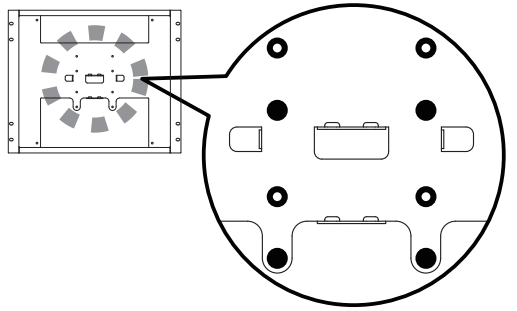

2.ACアダプターをラックに取り付ける (LM-A192シリーズの場合)

LM-A192シリーズにはACアダプターが付属しています。付属の結束バンドでACアダプターをラックに取り付けます。

① 付属の結束バンド（２本）をラックの孔に通してから、ACアダプタを結束バンドの上に乗せます。

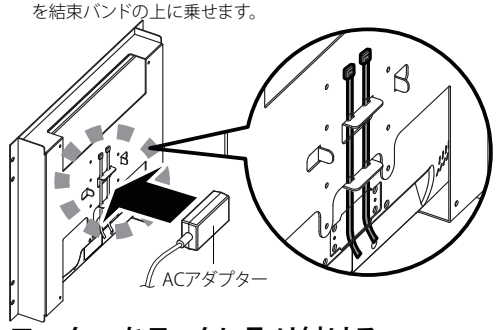

② 結束バンド（２本）でACアダプタをしっかりと固定します。
※結束バンドの余分な部分は、ニッパー等で切除します。

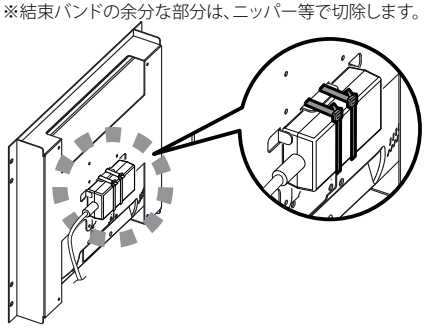

3.モニターをラックに取り付ける

EIA ラックへ取り付けるネジ類は、別にご用意ください。

LM-193シリーズ取付時

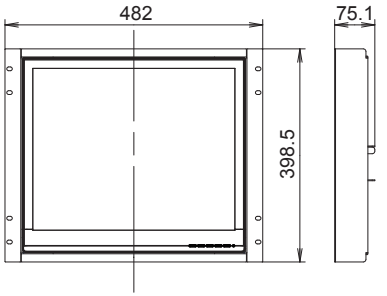

LM-A192シリーズ取付時

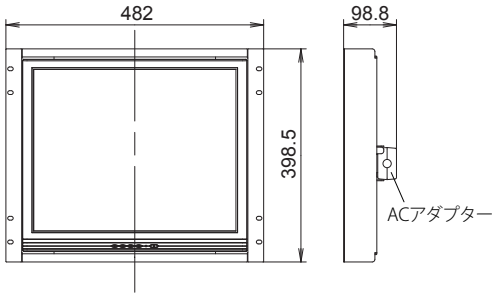

※本機の仕様及び外観は、改善のため予告なく変更することがあります。

B5A-1146-00