JVC

スピーカー制御ユニット

型名 RB-2D　　取扱説明書

－お買い上げありがとうございます－

ご使用前に、この「取扱説明書」をお読みのうえ、正しくお使いください。
特に「安全上のご注意」は必ずお読みいただき、安全にお使いください。
お読みになったあとは、保証書と一緒に大切に保管し、必要なときにお読みください。
製造番号は品質管理上重要なものです。お買い上げの際は本機に製造番号が正しく記されているか、またその製造番号と保証書に記載されている製造番号が一致しているかお確かめください。

本機の設置は、技術を必要としますので設置工事は必ず販売店または専門の工事店に依頼してください。

B5A-1518-00

本書の記載内容について

●本書の著作権は弊社に帰属します。本書の一部、または全部を弊社に無断で転載、複製などを行うことは禁じられています。
●本書に記載されている他社製品名は、一般に各社の商標、または登録商標です。本書では ™、®、© などのマークは省略してあります。
●本書に記載されたデザイン、仕様、その他の内容については、改善のため予告なく変更することがあります。

安全上のご注意

■絵表示について

この取扱説明書と製品には、いろいろな絵表示が記載されています。これらは、製品を安全に正しくお使いいただき、お客様や他の人々への危害や財産の損害を未然に防止するための表示です。絵表示の意味をよく理解してから本文をお読みください。

絵表示の説明

●注意（警告を含む）が必要なことを示す記号


一般的注意


感電注意

●してはいけない行為（禁止行為）を示す記号


禁止


分解禁止

●必ずしてほしい行為（強制・指示行為）を示す記号


一般的指示

⚠警告

この表示（文字含む）を無視して、誤った取り扱いをすると、人が死亡または重傷を負う可能性が想定される内容を示しています。

■万一、次のような異常が発生したときは、そのまま使用しない

火災や感電、けがの原因となります。
・煙が出ている、へんなにおいがするなどの異常のとき。
・内部に水や物が入ってしまったとき。
・キャビネットが破損もしくは脱落したとき。
このようなときは、すぐに販売店にご連絡ください。
煙が出ているときは、本機に接続されている業務放送設備の電源を切り、止まったのを確かめてから販売店に修理を依頼してください。お客様ご自身が修理することは危険です。絶対にやめてください。


一般的注意


一般的指示

■この機器に強い衝撃を与えない

内部には電圧の高い部分があり、火災や感電の原因となります。内部の点検、修理は販売店に依頼してください。


感電注意


分解禁止

■この機器のプレートやキャビネットをはずしたり、改造しない

内部には電圧の高い部分があり、火災や感電の原因となります。内部の点検、修理は販売店に依頼してください。


感電注意


分解禁止

■設置工事は、販売店もしくは専門の工事店に依頼する

本機の設置は、技術を必要としますので設置工事は必ず販売店または専門の工事店に依頼してください。


一般的注意


一般的指示

■接続する装置のスピーカー出力（100 V 定電圧ライン）は本機に表示されている電力を超えて使わない

火災の原因となります。
この機器のスピーカー入力端子に供給できる電力は制限されています。


禁止

＜設置時にご確認ください＞

本機の設置は、技術を必要としますので設置工事は必ず販売店または専門の工事店に依頼してください。

⚠警告

■音声出力時にスピーカー端子に触れると感電の恐れがあります。スピーカーの接続は必ず電源を切ってから行ってください。
■設置作業は、けがや事故を防止するため、ヘルメット、安全靴や手袋など、設置に適した服装で行なってください。
■接続ケーブルの抜き差しをするときは、必ず先に商用電源分電盤のブレーカーをオフにしてから作業してください。
■すべての工事・配線が完了したら、絶縁試験を行うとともに電源を入れる前にもう一度、すべての結線・配線・コネクターが確実に接続できているか、また、極性間違いがないか確認してください。予期せぬ事故を未然に防げます。


一般的指示

⚠注意

この表示 (文字含む)を無視して誤った取り扱いをすると、人が傷害を負ったり、物的損害の発生が想定される内容を示しています。

■次のような場所に設置しない

誤動作や故障の原因になります。

・許容動作温度（0℃～ 40℃）範囲外のところ
・許容動作湿度（30% ～ 80%）範囲外のところ
・変圧器やモーターなど強い磁気を発生するところ
・トランシーバーや携帯電話など電波を発生する機器の近く
・ほこりや砂の多いところ
・振動の激しいところ
・窓ぎわなど水滴の発生しやすいところ
・放射線や X 線、および腐食性ガスの発生するところ
・厨房など蒸気や油分の多いところ

概要

本機は、前面の入力切り替えスイッチや入出力端子のメーク接点スイッチにより非常放送設備からの業務放送と業務放送設備からの放送の入力切り替えが可能なスピーカー制御ユニットです。
また、非常時には非常放送設備からの非常制御信号 (RB) を受けて、自動的に非常放送設備側へスピーカー回路を接続します。

各部の名称とはたらき

＜前面＞

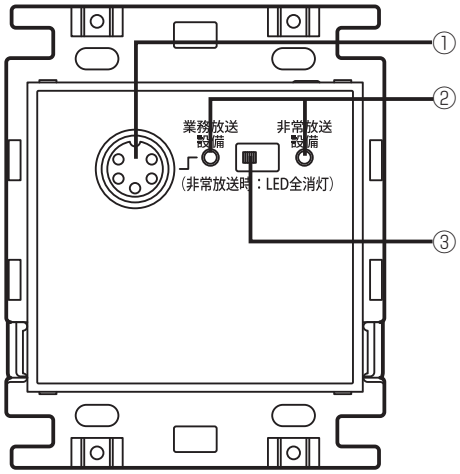

＜背面＞

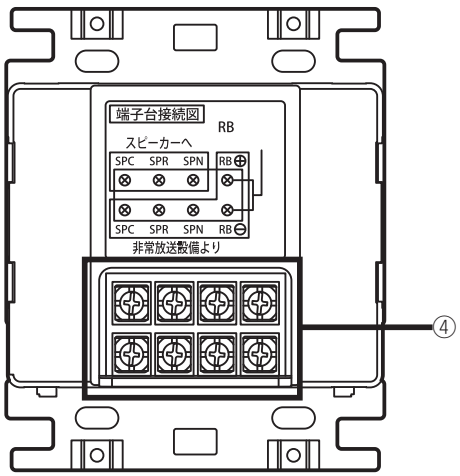

①入出力端子
業務放送設備のハイインピーダンススピーカーライン、メーク接点と接続します。

② LED 表示灯
「業務放送設備」緑色が点灯：
　業務放送設備から放送時に点灯します。
「非常放送設備」赤色が点灯：
　非常放送設備を使った業務放送時に点灯します。
両方が消灯：非常制御信号（RB）が入力され、非常放送に切り換わると消灯します。

③入力切り替えスイッチ
　①入出力端子と④ネジ式端子台からの入力信号を切り替え、ネジ式端子台に接続されたスピーカーに出力します。
　業務放送設備側：
　　入出力端子の入力をスピーカーに出力
　非常放送設備側：
　　入出力端子のメーク接点の状態によりスピーカー出力を切り替え
　　・メーク接点ブレイク時：
　　端子台に接続された非常放送設備からの入力をスピーカーに出力
　　・メーク接点メーク時：
　　入出力端子に接続された業務放送設備からの入力をスピーカーに出力
メモ：
入力切り替えスイッチ（③）の位置に関係なく、非常放送→業務放送設備からの放送→非常放送設備からの業務放送の順に放送の優先順位が決まっています。

④ネジ式端子台
非常放送設備のスピーカー出力、非常制御信号（RB）端子、スピーカーと接続します。

配線方法

本ユニットを埋め込みボックスに取り付ける前に、下図のように配線してください。

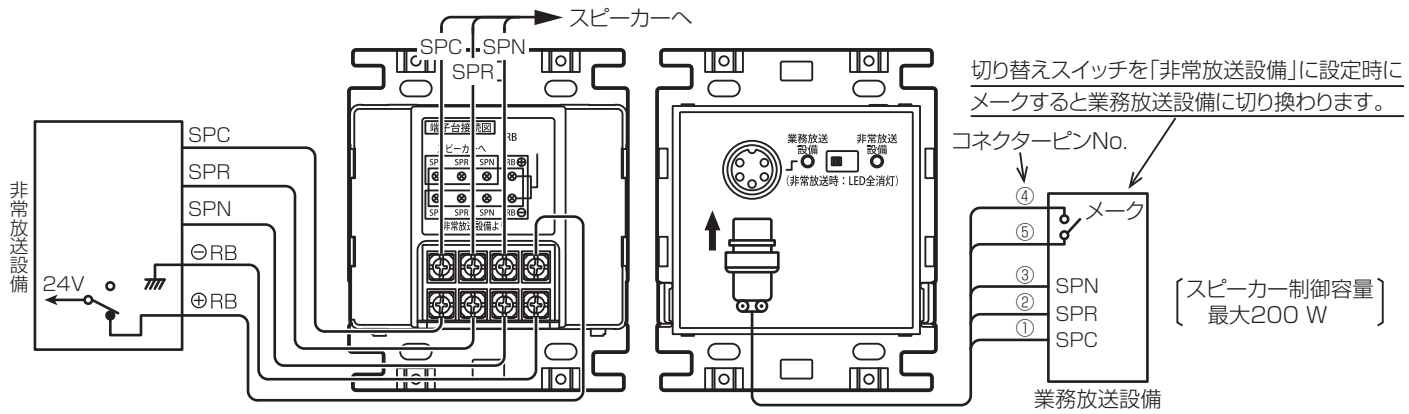

ご注意：

RB 端子の消費電流は、20 mA（DC 24 V）です。接続される機器側の RB 端子の最大供給電流*以下になるよう、台数設定願います。

*接続例　・EM-1500 シリーズ　「RB」端子最大供給電流：300 mA（回線制御ユニット（EM-L152）1 台あたり）

・EM-K100 シリーズ　「RB」端子最大供給電流：100 mA

RB 端子に接続するケーブル

線路抵抗は、接続数に応じて、以下の表の指定値となるようにしてください。
指定値よりも大きい場合は、ケーブルの並列接続を行い、線路抵抗値を指定値以下にしてください。
接続ケーブルによる接続可能距離は、次の表の通りです。

条件：
接続ケーブルは、φ 0.9 mm 以上のケーブルをご使用ください。

導体抵抗
φ 0.9 mm　29.5 Ω / km 以下
φ 1.2 mm　16.5 Ω / km 以下
φ 1.6 mm　9.5 Ω / km 以下

線路抵抗の指定値と接続ケーブルの接続可能距離
（接続可能距離は、周りにノイズ源となるものが無い場合の理論値です）

		接続数											
		1 台	2 台	3 台	4 台	5 台	6 台	7 台	8 台	9 台	10 台	12 台まで	15 台まで
線路抵抗指定値		75 Ω以下	37 Ω以下	25 Ω以下	18 Ω以下	13 Ω以下	12 Ω以下	10 Ω以下	9 Ω以下	8 Ω以下	7 Ω以下	6 Ω以下	5 Ω以下
接続可能距離	φ 0.9mm	2.5km	1.2km	840m	610m	440m	400m	330m	300m	270m	230m	200m	160m
	φ 1.2mm	4.5km	2.2km	1.5km	1km	780m	720m	600m	540m	480m	420m	360m	300m
	φ 1.6mm	7.8km	3.8km	2.6km	1.8km	1.3km	1.2km	1km	940m	840m	730m	630m	520m

■ブロック図

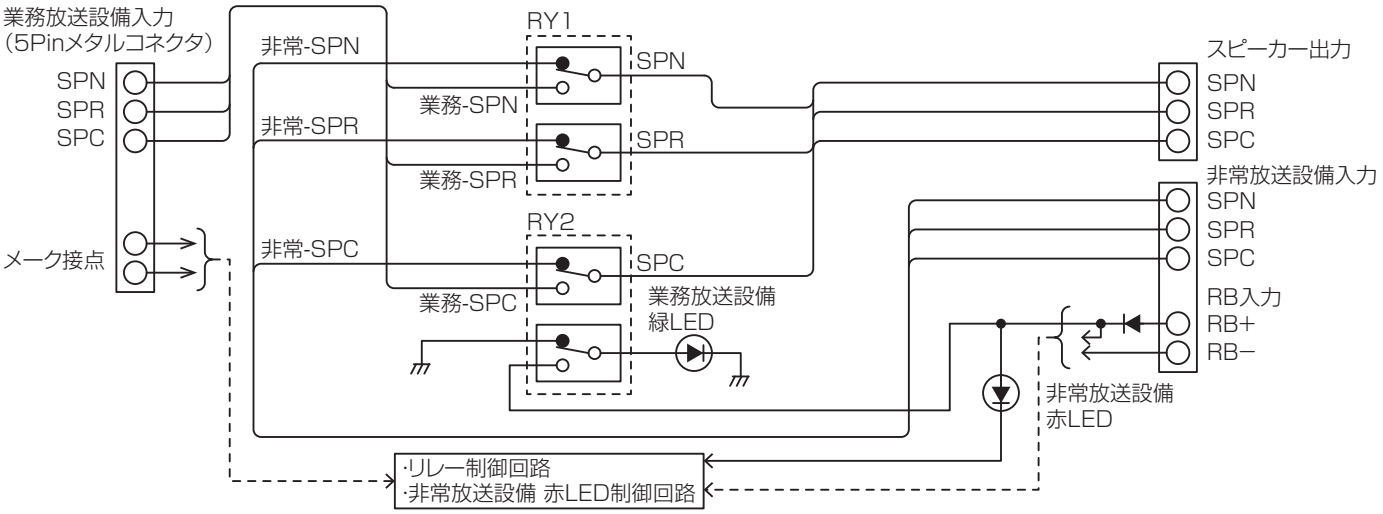

取付方法

右図のように壁面に埋め込んだ電気工事用埋め込みボックス（2 個用深型ボックス）に本ユニット、プレートの順に取り付けます。（付属品プレート以外のものをご使用いただく場合は、「適合プレート」を参照のうえ、別途用意してください。）
壁面露出取り付けの場合は、露出スイッチボックスを用意してください。

ご注意：

・本機を取り付ける場合、本機に接続される電線被覆を傷つけないようにご注意ください。ショートする原因となります。
・接続ケーブルはボックス内で中継せず、直接本機に接続してください。

<適合プレート>

Panasonic 製 コンセントプレート 2 連接穴用
　コスモシリーズ ワイド 21
　　WTF7500W,WTF8500W,WTF9250
　フルカラー
　　WN8400W,WN65409,WN8850K　他

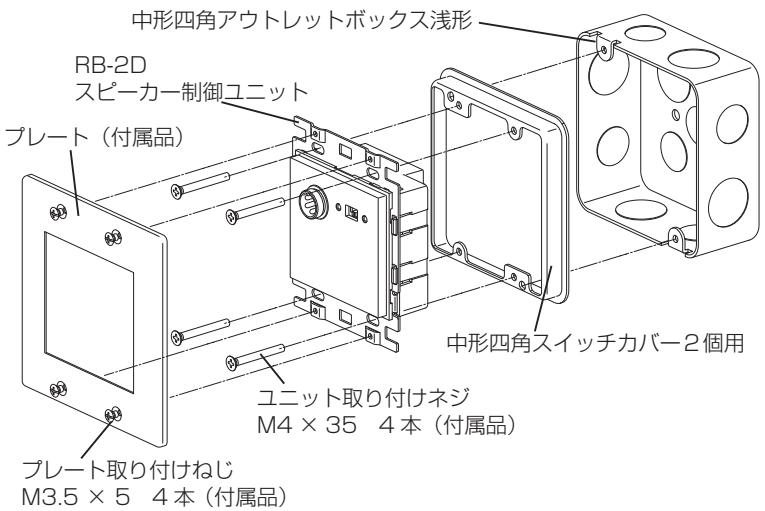

仕様

制御電源	DC 24 V、20 mA (有極性)、 非常放送設備の非常制御信号（RB）（非常時「断」）から受給
制御方法	非常放送設備からの非常制御信号（RB）により制御 ●非常時　RB 端子 DC 0 V 入力： 非常放送設備からの放送（非常放送）に切り替え ●通常時　RB 端子 DC 24 V 入力： 前面の入力切り替えスイッチに応じ、非常放送設備からの放送（業務放送）と業務放送設備からの放送を切り替えが可能。 ■入力切り替えスイッチが「非常放送設備」の時 ①前面メタルコネクター 5Pin のメーク接点ブレイク時： 背面端子台に接続された非常放送設備からの入力をスピーカーに出力 ②前面メタルコネクター 5Pin のメーク接点メーク時： 前面メタルコネクターに接続された業務放送設備からの入力をスピーカーに出力 ■入力切り替えスイッチが“業務放送設備”の時 前面メタルコネクター 5Pin のメーク接点の状態に関わらず「前面コネクター」の入力をスピーカーに出力
端子部	●前面　業務放送設備への接続 メタルコネクター 5Pin ハイインピーダンススピーカーライン 3 線式対応（3Pin） メーク接点入力（2Pin） ●背面　非常放送設備への接続 ネジ式端子台　8Pin スピーカーへの接続 (3Pin) / 非常放送設備への接続（3Pin) / RB 信号への接続 (2Pin)
仕上げ	パネル：ABS 樹脂 、オフホワイト色 ケース：ABS 樹脂、グレイ プレート：アルミ、シルバー色（アルマイト仕上げ）
適合ボックス	JIS C8340 2 個用スイッチボックス （スイッチボックスの奥行きは、取り付け面からの奥行き 32.5 mm + ご使用されるワイヤーに応じたサイズをご選択ください）
寸法	88.5 mm (W) × 108 mm (H) × 47.8 mm (D) 取り付け面からの奥行き：32.5 mm 詳細は外観寸法図参照。
質量	約 173 g
付属品	プレート　：1 プレート取付ねじ（丸皿ねじ）M3.5 × 5：4 ボックス取付ねじ（皿ねじ）　M4 × 35　：4 取扱説明書　：1 保証書　：1 メタルコネクタジャック 5P　：1
制御電力 (SPK 制御容量)	最大 200 W

■外観寸法図（単位：mm）

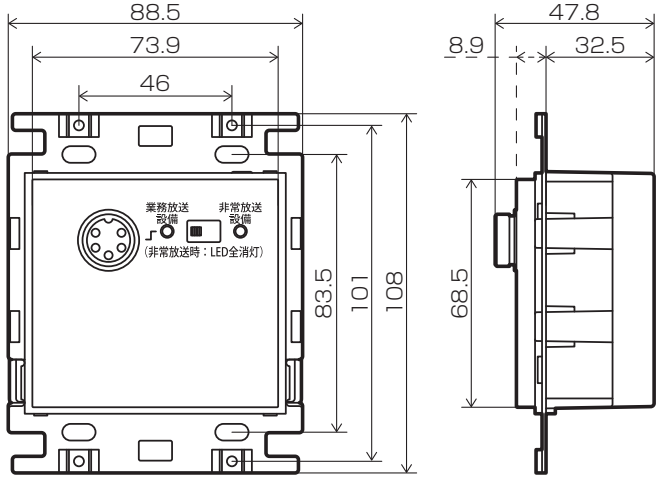

※本機の仕様および外観は、改善のため予告なく変更することがあります。

保証とアフターサービス

■保証書の記載内容ご確認と保存について

この商品には保証書を別途添付しております。
保証書はお買い上げ販売店でお渡ししますので所定事項の記入および記載内容をご確認いただき、大切に保管してください。

■保証期間について

保証期間は、お買い上げ日より 1 年間です。保証書の記載内容により、お買い上げ販売店が修理いたします。なお、修理保証以外の補償はいたしかねます。
故障その他による営業上の機会損失は補償致しません。その他詳細は保証書をご覧ください。

■保証期間経過後の修理について

保証期間経過後の修理については、お買い上げ販売店にご相談ください。修理によって機能が維持できる場合はお客様のご要望により有料にて修理いたします。

■サービス窓口

・下記 URL をご覧ください。
http://www3.jvckenwood.com/pro/service.html
・カスタマーサポートセンター（045-939-7320）

■サービスについてのお問い合わせ先

修理・保守・設置工事については、お買い上げ販売店または最寄りのサービス窓口にご相談ください。

■修理を依頼されるときは

お買い上げ販売店、またはサービス窓口に次のことをお知らせください。

品名	:	スピーカー制御ユニット
型名	:	RB-2D
お買い上げ日	:	
故障の状況	:	故障の状態をできるだけ具体的に
ご住所	:	
お名前	:	
電話番号	:	

■商品廃棄について

この商品を廃棄する場合は、法令や地域の条例に従って適切に処理してください。

JVCケンウッド
カスタマーサポートセンター
固定電話　0120–2727–87
携帯電話・PHS　0570–010–114
一部のIP電話など　045-450-8950
FAX　045-450-2308
〒221-0022　神奈川県横浜市神奈川区守屋町3-12

ご相談窓口におけるお客様の個人情報は、お問合せへの対応、修理およびその確認に使用し、適切に管理を行い、お客様の同意なく個人情報を第三者に提供または開示することはありません。

ホームページ http://www3.jvckenwood.com/
株式会社 JVCケンウッド・公共産業システム
〒221-0022 神奈川県横浜市神奈川区守屋町3-12

© 2016 JVCKENWOOD Public & Industrial Systems Corporation

B5A-1518-00