エッジAIユニット　AEC100

取扱説明書(設置編)

お買い上げありがとうございます。

ご使用の前に「取扱説明書（設置編)」、「オンラインマニュアル（設定・操作編)」をお読みのうえ、正しくお使いください。特に「安全上のご注意」は、必ずお読みいただき安全にお使いください。お読みになった後は大切に保管し、必要なときにお読みください。

製造番号は品質管理上重要なものです。お買い上げの際は本機裏面に製造番号が正しく記されているか、お確かめください。

この取扱説明書は保証書を兼ねています。

「取扱説明書（設置編)」(本書)のPDFは、下記URLまたは､右記のQRコードからご覧ください。

https://www32.jvckenwood.com/jvc/system/pro-dl/fls_dl/mn/B5A-4314.pdf

「オンラインマニュアル(設定・操作編)」は、下記URLからご覧ください。

https://help.atomrock.com/jp/

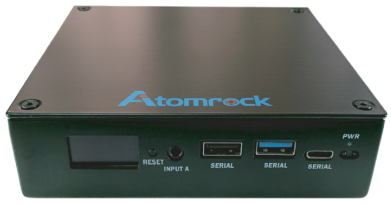

ご注意：

- 初めて本機を起動したときに、必ずパスワードを設定してください。

本文中の記号の見かた

ご注意　：設置や使用上の注意が書かれています。

メモ　：機能や使用上の制限など､参考になる内容が書かれています。

本書記載内容について

- 本書の著作権は弊社に帰属します。本書の一部、または全部を弊社に無断で転載、複製などを行なうことは禁じられています。
- 本書に記載されている他社製品名は、一般に各社の商標、または登録商標です。本書では、™、®、©などのマークは省略してあります。
- 本書に記載されたデザイン、仕様、その他の内容については、改善のために予告なく変更することがあります。
- 本機の仕様および外観は、改善のため予告なく変更することがあります。
- QR コードは（株）デンソーウェーブの登録商標です。

◀ 設置･初期設定については､裏面をご覧ください

安全上のご注意

ご使用の前にこの「取扱説明書(設置編)」と本項をよくお読みのうえ､正しくお使いください。
お読みになった後は､いつでも見ることができる所に大切に保管してください。

⚠警告　この表示（文字含む）を無視して、誤った取り扱いをすると、人が死亡または重傷を負う可能性が想定される内容を示しています

⚠注意　この表示（文字含む）を無視して、誤った取り扱いをすると、人が傷害を負ったり、物的損害の発生が想定される内容を示しています

⚠警告

■ 万一、次のような異常が発生したときは、そのまま使用しない

火災や感電の原因となります。

- 煙が出ている、変なにおいがするなどの異常のとき
- LED ディスプレイが映らないなどの故障のとき
- 内部に水や物が入ってしまったとき
- 落としたり、キャビネットが破損したりしたとき

このようなときは､すぐに電源をお切りください。

煙が出ているときは､止まったのを確かめてから販売店またはお問い合わせ窓口に修理を依頼してください。

お客様ご自身が修理することは危険です｡絶対にやめてください。

■ 設置および配線工事には、経験と技術が必要なため、販売店またはお問い合わせ窓口に相談する

設置および接続作業は、専門的な知識や技術が必要になります｡販売店またはお問い合わせ窓口にご依頼ください。正しく設置､接続しないと､落下によるけがや事故､感電や火災の原因になります。

■ 機器を重ねて使用しない

お互いの熱の影響で誤動作したり故障したりして､火災の原因となることがあります。

■ この機器の上に水の入った物（花びん､植木鉢､コップ、化粧品、薬品など）を置かない

機器の内部に水が入ると､火災や感電の原因となります。

■ 機器の通風孔をふさがない

通風孔をふさぐと､内部に熱がこもり火災の原因となります｡また、機器内部の温度が上昇し、故障や、やけどの原因となることがあります。

■ 内部に物を入れない

機器内部に、金属類や燃えやすい物などが入ると、火災や感電の原因となります｡特に小さいお子様がいるご家庭では注意してください。

■ 機器の、裏ぶた・カバー・キャビネットは、はずしたり、改造したりしない

内部には電圧の高い部分があり､火災や感電の原因となります｡内部の点検､修理は､販売店またはお問い合わせ窓口に依頼してください。

■ 雷が鳴り出したら、ケーブル類に触れない

感電の原因となります。

⚠注意

■ 次のような場所に置かない

火災や感電､誤作動､故障の原因となることがあります。

- 湿気や砂・ほこり・粉じんの多い所
- 調理台や加湿器のそばなど、油煙や湯気が当たる所
- 火気、熱器具の近くなど
- 直射日光が当たって温度が上がる所
- 可燃性、引火性、揮発性ガスなどがある所
- 屋内プールなどの塩素にさらされる所や、温泉などの腐食性ガスが発生する所
- 直接、風雨にさらされる所
- 窓ぎわなど水滴の発生しやすい所
- 強い振動のある所
- 放射線やX線、強い電波および強い磁気を発生する所

■ 不安定な場所に置かない

ぐらついている台の上や傾いた所に置かないでください。落ちたり､倒れたりしてけがをする原因となります。

■ 本機の上に重い物を置かない

重い物や本体からはみ出るような大きな物を置くと､バランスがくずれて倒れたり落ちたりして､けがの原因となることがあります。

■ 機器の上に乗らない

こわれたりしてけがの原因となることがあります｡特に小さいお子様がいる場所では注意してください。

■ 開口部に指などを入れない

すき間や通風孔などから指などを入れないでください｡けがや感電の原因となります｡特に小さいお子様のいる場所では注意してください。

■ 本機を平置き以外で設置しない

縦置きにすると、転倒によるけがや、内部に熱がこもることにより火災の原因となることがあります。

■ ラックなどに設置する場合、ラックなどの取扱説明書もよく読む

適切に設置しないと､落下などによりけがの原因となります。

■ 各機器を接続する場合、取扱説明書に従って接続する

各機器の取扱説明書をよく読み、取扱説明書に従って接続してください｡取扱説明書に従わない場合、故障やけがの原因となることがあります。

■ 取付ねじは、締め付けを確実に行なう

締め付けが不十分だと落下、けがの原因となることがあります｡指定のサイズ､数量で確実に締め付けてください。

■ 移動するときは、接続コード類をはずす

接続したまま移動すると、コードに傷がつき、火災や感電の原因となることがあります。

■ 付属のゴム足は、小さなお子様が誤って飲むことがないように、小さなお子様の手の届かないところに置く

けがや窒息の原因となります｡万一､飲み込んだ場合は､ただちに医師に相談してください。

■ この機器の包装に使用しているポリ袋は、小さなお子様の手の届く所に置かない

頭からかぶると窒息の原因となります。

■ 2 ～ 3 年に一度は内部の掃除を販売店またはお問い合わせ窓口に依頼する

内部にほこりがたまったまま使用すると、火災の原因となることがあります｡特に、湿気の多くなる梅雨期の前に行なうと､より効果的です。

正しくお使いいただくためのご注意

保管および使用場所について

■ 本機は屋内用機器です。屋外ではご使用になれません。

設置･設定時の注意

■ 設置、接続時に、指を挟まないように注意してください。

■ 本機の放熱が不十分になると故障の原因となります。本機周辺の通風を妨げないようにしてください。機器の側面と背面には十分なすき間を取ってください。

免責について

■ 本機の映像によりプライバシー侵害などが発生した場合、万一発生した不便や障害に対する責任は弊社は一切負いません。

■ 設置説明に従わない不完全な取り付けによって本機が落下したり倒れたりした場合、発生した不便や障害に対する責任は弊社は一切負いません。

本機で記録した情報の個人情報の保護について

■ 「顔情報」を扱う製品やシステムは、情報の取り扱いについて個人情報保護法の適用を受けます。設置にあたっては、情報が個人情報に該当するかの判断（2 条)、情報の適正な取得（20 条）と利用目的の通知・公表（21 条)、といった義務が伴うことを認識し、設置者による適切な対応が必要となります。

■ 適切に盗難防止処置を行なってください。

省エネについて

■ 長時間使用しないときは、安全および節電のため電源を切ってください。

お手入れについて

■ 本機の汚れは乾いた柔らかい布などでふき取ってください。

汚れがひどいときは、中性洗剤を水でうすめてふき、後でからぶきしてください｡シンナーやベンジンなどでふかないでください｡表面がとけたり､くもったりします。

■ お手入れは、電源を切ってから行なってください。

製品セキュリティについて

弊社では「製品セキュリティに関する基本方針」を定め､製品の安全性の確保に努めています｡製品セキュリティに関する基本方針は､下記URLをご覧ください。

https://www.jvckenwood.com/jp/product_security.html

情報セキュリティに関するご注意

ウィルス対策について

■ 本機のシリアルポートに外部機器を接続するときは、あらかじめ別のパソコンのウィルス対策ソフトウェアなどで、接続する外部機器がウィルスに感染していないことを確認してください。

インターネット接続に関する注意について

■ 本機は電気通信事業者（移動通信会社、固定通信会社、インターネットプロバイダー等）の通信回線（公衆無線 LAN を含む）に直接接続することができません。インターネットに接続する場合は、必ずルーター等を経由し接続してください。

ルーターを使用する場合の注意について

本機はネットワークを通してインターネットへ接続する機器です｡悪意を持ったユーザーからの攻撃対象となる危険性がありますので、本機を含むネットワーク環境では、以下の点にご注意ください。

■ 初期設定のまま使用しないようにしてください。ID とパスワードは、初期設定から第三者に推測されにくいものに変更してください。

■ ルーターに組み込まれているファームウェアの脆弱性を攻撃される危険があります。ルーターを使用開始する前に最新のファームウェアにアップデートしてください。

■ 使用開始後に製造元から最新のファームウェアが提供された場合、速やかに適用してください。自動でアップデートする機能がある場合は、その機能を有効にしてください。

■ メーカーのサポートが終了し、更新プログラムが提供されなくなった古いルーターの使用は控えてください。

ソフトウェアのインストールについて

■ 本機用に提供されている以外のアプリケーションソフトウェア（ ウィルス対策ソフトウェアを含みます ）などを本機にインストールしないでください。本機の動作が不安定になる場合があります。この場合、保証の対象外となります。

パスワードについて

■ 初めて設定画面を表示するときに、パスワードを設定するための画面が表示されます。容易に推測されない文字と数字を組み合わせたパスワードに設定してください。

■ 工場出荷時のパスワードは広く公開されているため、変更せずに使用していると大変危険です。容易に推測されない文字と数字を組み合わせたパスワードに設定してください。また、パスワードは定期的に変更してください。

■ パスワードを忘れた場合は、【RESET】ボタンで設定を初期化してください。（すべての設定値は、工場出荷時の値に戻ります。）

ソフトウェアライセンスについて

■ 本製品は GNU General Public License または Lesser General Public License(以下「GPL/LGPL」といいます) のライセンスのもとに配布されているソフトウェアコンポーネントを含んでおり、当該コンポーネントのソースコードの入手を可能にするように求めています。

当該「GPL/LGPL」の対象となるコンポーネントのソースコードに関しては、本機の製造・販売元である Atomrock 社の以下のアドレスにメールで要求してください。

foss.req@atomrock.com

■ 本製品のソフトウェアの使用許諾書、ならびにソフトウェアライセンスに関する詳細は、以下の URL に記載されています。

https://atomrock.com/eula.html
https://atomrock.com/open_source.html

保証とアフターサービスについて

● 保証書の記載内容ご確認と保存について

この商品は保証書を本書内に記載しております。製造番号、記載内容をご確認いただき、大切に保管してください。

● 保証期間について

保証期間は、お買い上げ日より 1 年間です。保証書の記載内容によって、お買い上げ販売店が修理いたします。なお、修理保証以外の補償はいたしかねます。故障その他による営業上の機会損失は補償いたしません。その他詳細は保証書をご覧ください。

● 保証期間経過後の修理について

保証期間経過後の修理については、お買い上げ販売店、またはお問い合わせ窓口にご相談ください。修理によって機能が維持できる場合は、お客様のご要望により有料にて修理いたします。

● お問い合わせ窓口

JVC ケンウッド・公共産業システム品質保証部
サポートセンター（045-939-7320）

● 修理を依頼されるときは

お買い上げ販売店、またはお問い合わせ窓口に次のことをお知らせください。

品名：
型名：
お買い上げ日：
故障の状況：故障の状態をできるだけ具体的に
ご住所､お名前､電話番号：

● 商品廃棄について

この商品を廃棄する場合は、法令や地域の条例に従って適切に処理してください。

※本機は､Atomrock 社の製品を輸入販売しているものです。

株式会社 JVCケンウッド･公共産業システム
〒 221-0022 神奈川県横浜市神奈川区守屋町3-12
ホームページ　https://jkpi.jvckenwood.com/

B5A-4314-10

各部の名称とはたらき

前面

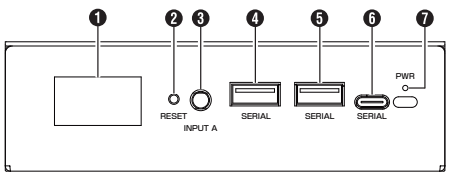

背面

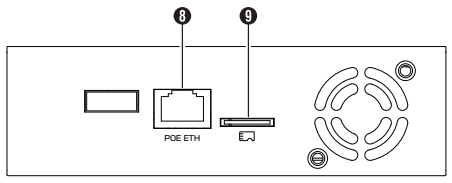

❶ LEDディスプレイ
本機が起動中に各種情報を表示します。ディスプレイに表示される内容は以下のとおりです。
1行目：モデル名
2行目：クラウド接続ステータス
3行目：システムステータス
4行目：本機IPアドレスなどの追加情報

❷【RESET】ボタン
ボタンを押す秒数によって、以下のとおり動作が異なります。
約1秒長押しして離す：LEDディスプレイに本機のネットワーク設定内容を表示
約10秒長押しして離す：設定を初期化し再起動

ご注意：
- ボタンを上記秒数長押しした後、必ず離してください。長押ししてもボタンを離すまで動作しません。

❸【INPUT A】端子（通常は使用しません）
❹【SERIAL】端子（通常は使用しません）
❺【SERIAL】端子（通常は使用しません）
❻【SERIAL】端子（通常は使用しません）
❼ 電源ステータスLEDランプ
電源ONのとき、青色LEDランプが点灯します。
❽【POE ETH】端子
ネットワークと接続します。
PoE Plus（IEEE802.3at Type2）に対応したHUBに接続してください。
❾ microSDカードスロット（通常は使用しません）

システム接続例

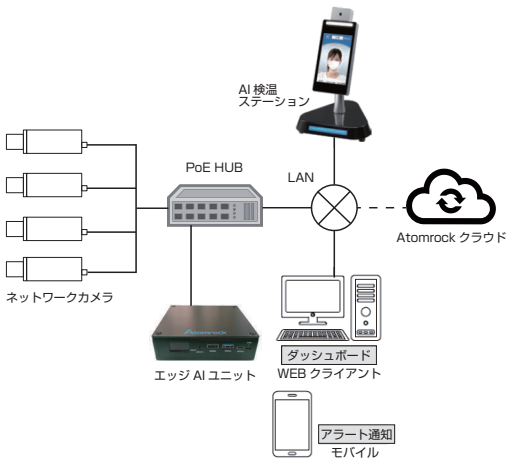

設置前のご注意

- 開梱時、本機や付属品の外観に目視できる破損がないことを確認してください。
- 本機は屋内専用です。屋外に設置しないでください。
- お客様による工事は避けて専門の工事業者にお任せください。けがや故障の原因となります。
- 取付金具を使用する場合、ねじの締め付けは適切かつ確実に行なってください。
- 定期的にねじのゆるみがないか確認してください。

設置のしかた

付属の取付金具またはゴム足を取り付けて設置してください。

取付金具を使用する場合

1. 側面のねじ（左右 4 か所ずつ）をはずす

2. 取付金具を通してねじを締める

取付金具のねじ穴と本機側面のねじ穴を合わせ、手順 1 ではずしたねじで締めます。（左右 4 か所ずつ）

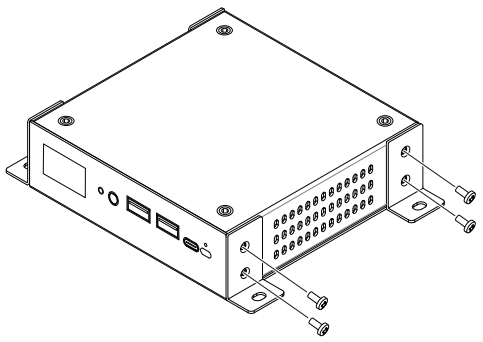

ご注意：
- 本機の放熱が不十分になると故障の原因となります。本機の側面と背面には十分なすき間を取ってください。

ゴム足を使用する場合

1. ゴム足を台紙からはがす

2. 本機底面（通風孔がある面）にゴム足を貼り付ける（4 か所）

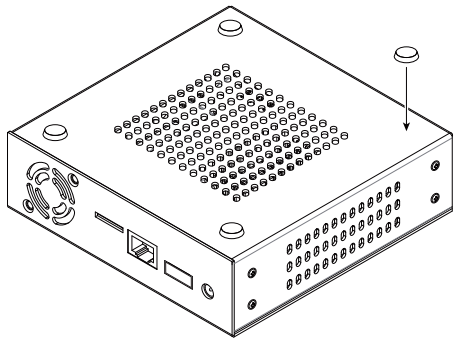

ご注意：
- 本機の放熱が不十分になると故障の原因となります。本機の側面と背面には十分なすき間を取ってください。

設定をする

運用開始に必要な初期設定（本機のネットワーク設定）について説明します。その他の設定については、「オンラインマニュアル（設定･操作編）」をご覧ください。

本機をPCと接続する

1. PC のネットワーク設定を変更する

PCのネットワーク設定を変更し、本機とパソコンが同一のサブネットにあることを確認してください。
本機のIPアドレスは初期設定で192.168.80.80、またサブネットマスクは255.255.255.0 となっています。

2. 本機を PC と接続して電源を入れる

LANケーブルで本機とPCを接続します。PoE HUBから給電されると本機の電源がONになります。

設定ページにログインする

1. 画面に Web ブラウザを起動して以下のアドレスにアクセスする

http://192.168.80.80:8080

ログイン画面が表示されます。

2. キーボードで、デフォルトアカウントとデフォルトパスワードを入力し、「ログインする」ボタンをクリックする

デフォルトアカウントとデフォルトパスワードは次のとおりです。

デフォルトアカウント：admin

デフォルトパスワード：atomrock



ご注意：
- 初めての設定時、パスワード設定画面が表示されます。必ず、パスワードを設定してください。下記の「パスワードを設定する」をご覧ください。
- アカウント名はデフォルト値から変更できません。

パスワードを設定する

初めてのログイン時、パスワード設定画面が表示されます。



1.「新しいパスワード」と「パスワードの再確認」の入力欄にキーボードでパスワードを入力し、[確認] ボタンをクリックする

- パスワードは 8 文字以上、128 文字以内で、英大文字、英小文字、数字をそれぞれ 1 文字以上含んだものにしてください。パスワードとして使用できる記号は、下記のとおりです。
  !#$%&()*+,-.:;<=>?@[]^_{|}~
- 「新しいパスワード」と「パスワードの再確認」の入力内容が同じになるように入力してください。

本機のネットワーク設定を変更する

1. 設定画面を表示する

「パスワードを設定する」で新しいパスワードを正しく設定できた場合、[確認] ボタンをクリックすると次の画面が表示されます。



2. ネットワークを設定する

ご利用のネットワーク環境に応じて各項目を設定します。

3. [✔] ボタンをクリックする

設定内容が保存され、本機が自動で再起動します。
LED ディスプレイの 3 行目に「System Ready...」と表示されれば再起動は完了です。
Web ブラウザは閉じても問題ありません。

変更内容を確認する

1.【RESET】ボタンを約 1 秒長押しする

LEDディスプレイの4行目に変更したネットワーク設定内容が表示されれば変更は完了です。

メモ：
- 【RESET】ボタンを約 1 秒長押しした後離してください。ボタンを離すまでネットワーク設定内容は表示されません。

ご注意：
- Web ブラウザの設定ページは、工場出荷時の設定でクラウドに接続する前だけアクセスできます。再度設定し直すときは、次の「本機の設定を工場出荷状態に戻す」の項目を参照ください。

以上で本機のネットワーク設定は終了です。

本機の設定を初期化する

1.【RESET】ボタンを約 10 秒長押しして離す

本機のすべての設定が工場出荷時の値に戻り、再起動します。
LED ディスプレイの 3 行目に「System Ready...」と表示されれば設定の初期化は完了です。
本機のネットワーク設定をやり直す場合は、「本機を PC と接続する」の手順からやり直してください。

メモ：
- 【RESET】ボタンを約 10 秒長押しした後離してください。ボタンを離すまで設定の初期化は開始されません。

外形寸法図（取付金具使用時）

（単位：mm）

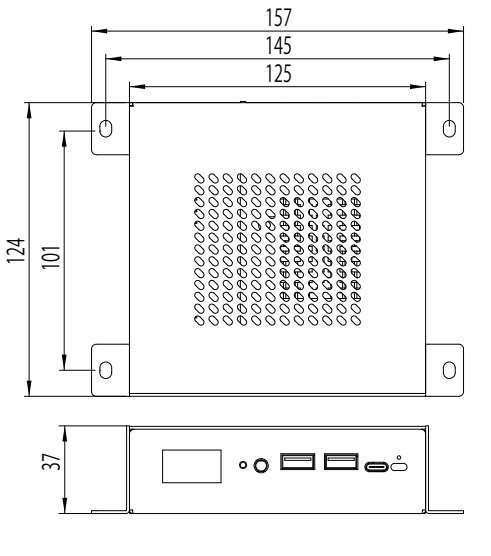

保証書について

お客様にご記入いただいた保証書は、保証期間中、及びその後の点検・サービス活動のために記載内容を利用させていただく場合がありますので、ご了承ください。

本書は、本書記載内容で、無料修理を行うことをお約束するものです。

1.保証期間中、取り扱いについての説明書及び本体貼付ラベル等の注意書きに従った正常な使用状態で故障した場合は、無料修理をさせていただきます。お買い上げの販売店に修理をご依頼のうえ、修理に際して本書をご提示ください。
2.保証期間中の修理など、アフターサービスについてご不明の場合は、お買い上げの販売店、又はJVCケンウッド・公共産業システム品質保証部サポートセンターにご相談ください。
3.次のような場合は、保証期間内でも有料修理にさせていただきます。
(1)本書のご提示がない場合。
(2)本書にお買い上げ年月日、お客様名、お買い上げ販売名の記載がない場合、及び本書に記載の字句(製造番号など)を書き換えられた場合。
(3)ご使用上の誤り、及び不当な修理や改造による故障及び損傷。
(4)お買い上げ後の輸送、移動、落下などによる故障及び損傷。
(5)火災、地震、風水害、雷、その他の天災地変、虫害、塩害、公害、ガス害(硫化ガスなど)や異常電圧、指定外の使用電源(電圧、周波数)による故障及び損傷。
(6)不具合の原因が本製品以外(外部要因)による場合。
(7)特殊な環境条件下での故障及び損傷。
(8)各部の点検又は定期保守の費用。
(9)出張修理対象商品の場合。
離島及び離島に準ずる遠隔地への出張修理を行った場合には、出張に要する実費を申し受けます。
(10)持込み修理対象商品の場合。
修理の対象商品を直接メーカーへ送付した場合の送料はお客様の負担とさせていただきます。
また、出張修理を行った場合には、出張料はお客様の負担とさせていただきます。
4.この保証書は、本書に明示した期間、条件のもとにおいて無料修理をお約束するものです。尚、故障、その他による営業上の機会損失や記録内容等ソフト内容の補償は致しかねます。この保証書によって(株)JVCケンウッド・公共産業システム、及びそれ以外の事業者に対するお客様の法律上の権利を制限するものではありません。
5.本書は日本国内においてのみ有効です。
This warranty is valid only in Japan.

<お客様へのお願い>
1.本書にお買い上げ年月日、お客様名、お買い上げ販売店名が記載されているかお確かめください。万一記入がない場合は直ちにお買い上げ販売店にお申し出ください。
2.保証期間中の修理など、アフターサービスについてご不明の場合や、ご贈答品等で、本書記載のお買い上げ販売店に修理をご依頼になれない場合は、JVCケンウッド・公共産業システム品質保証部サポートセンターにご相談ください。
3.ご転居の場合は、事前にお買い上げの販売店にご相談ください。
4.本書は再発行いたしませんので、紛失しないよう大切に保管してください。
5.保証期間経過後の修理、補修用性能部品の保有期間についてご不明の場合は、お買い上げの販売店又はJVCケンウッド・公共産業システム品質保証部サポートセンターにお問い合わせください。

視聴覚／情報機器保証書

※お客様	お名前　ふりがな　様
	ご住所 〒 電話番号　（　）
型名　製造番号	AEC100
保証期間（お買い上げ日より） 本体：　1年間	
※お買い上げ日 年　月　日	
※取扱販売店名、住所、電話番号	

※印欄は必ず記入してください

© 2022 JVCKENWOOD Public & Industrial Systems Corporation