ポールマウント DA-LM2000 施工基準書（第 3 版）

関連金具：DA-JB2000、DA-WM2050 など

表記なき単位=mm

寸法図

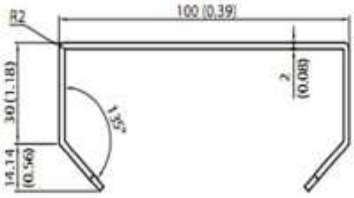

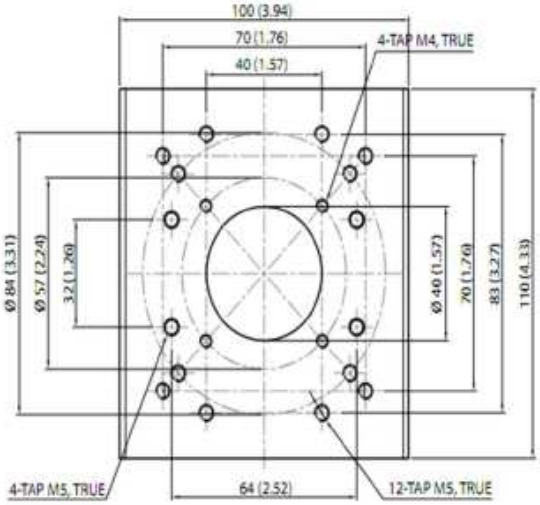

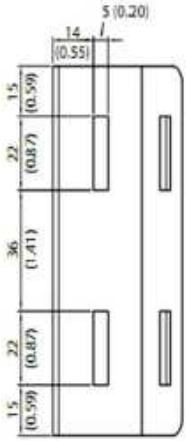

規格

質量	約 0.4kg
適合ポール径	100～220mm

使用部材

ポール取付方法	ストラップ
取付ねじ	ストラップ（付属）
使用数	2 本

カメラ、ブラケット取付方法	六角ソケットねじ
取付ねじ	六角ソケットねじ（付属）
使用数	4 本

施工例

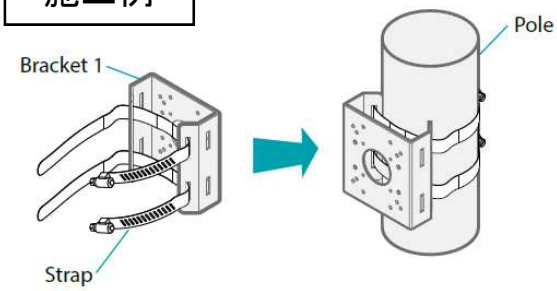

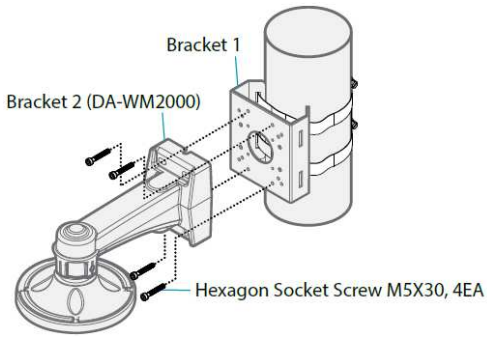

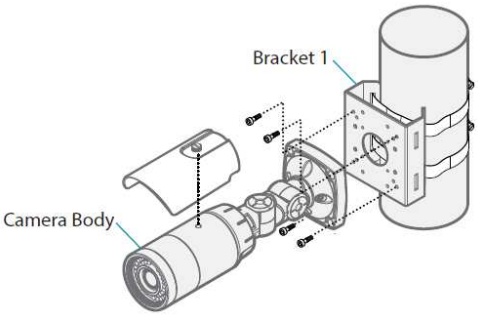

施工手順

1. ポールへの取り付け
   1）ストラップを取り付けたブラケットをポールに取り付ける。
   2）クランプねじでストラップの長さを調整する。

2. ブラケットの取り付け
   1）LAN ケーブル類を取り付けるブラケットへ通す。
   2）六角ソケットねじ（付属）を使用し、ブラケットを取り付ける。

3. カメラの直接取り付け
   1）カメラのケーブル類をブラケットへ通す。
   2）六角ソケットねじ（付属）を使用し、カメラを取り付ける。

注意事項

1. ポールの補強工事が必要かどうか確認すること。
2. 付属のストラップで取り付け可能なポール径か確認すること。
3. 関連金具を使用する場合は、関連金具の施工基準書を参照すること。
4. カメラのケーブル類は、絶縁処理および防水処理を確実に施すこと。