マウントアダプタ DA-MA2000 施工基準書(第 1 版)

対応機種名: TC-D1222WR、TC-D2222WRP、TC-D4222WRX
TC-D4221WRXP、TC-D4223WRXP

単位=mm/( )内 inch

関連金具 :DA-CM2050、DA-WM2050、DA-AP2000、DA-AP3000

寸法図

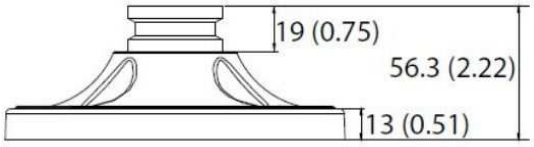

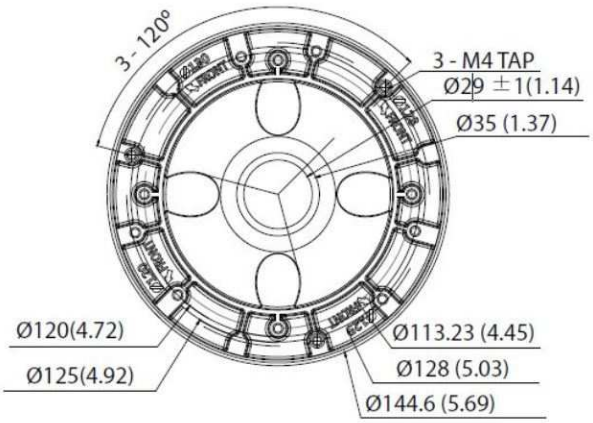

規格

質量	0.22kg

使用部材

取付方法	固定ねじ
取付ねじ	固定ねじ(付属)
使用数	4本(M4x8mm)

施工手順

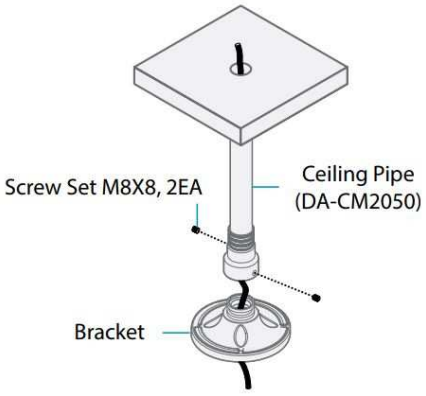

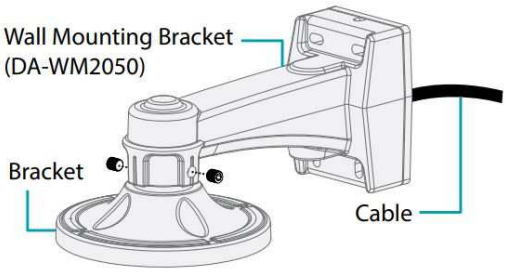

1) ケーブルをブラケットに挿入します。
2) ブラケットを天井パイプ(DA-CM2050)または壁取付ブラケット(DA-WM2050)に組み立てて固定します。
3) 固定ねじ(付属)を使用してブラケットを固定します。

マウントアダプタ DA-MA2000 施工基準書(第 1 版)

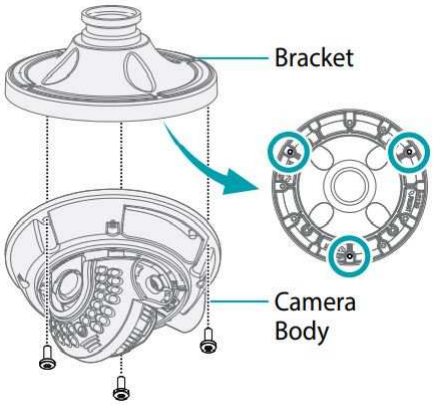

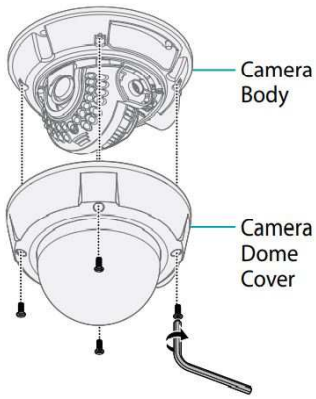

4) 固定ねじを使用しカメラ本体をブラケットに取り付けます。
5) カメラに付属の L レンチを使用し、カメラドームカバーをカメラ本体に固定する。

注意事項

1 マウントアダプタ取付前に、カメラケーブルまたは LAN ケーブルを通しておくこと。
2. 関連金具を使用する場合は、関連金具の施工基準書を参照すること
3. TC-D4 シリーズのカメラを取り付ける際は、手順 4)にて、10mm 以上の M4 ネジを 4 本用意して取り付けること。