JVC

ラックマウントアダプター

RK-C19W1 組立設置説明書

このたびは、当社の ラックマウントアダプター をお買い上げ頂きましてありがとうございます。
この組立設置説明書を十分にお読みのうえ、正しく組み立ててご使用ください。

安全上のご注意

この安全上のご注意を、十分にお読みになってからお使いください。

絵表示について
この使用上のご注意及び製品への表示では、製品を安全に正しくお使いいただき、ご使用になる方や他の人々への危害や損害を防ぐために、いろいろな絵表示をしています。

⚠警告 この表示を無視して、誤った取り扱いをすると、人が死亡または重傷を負うことが想定される内容を示しています。

⚠注意 この表示を無視して、誤った取り扱いをすると、人が軽傷を負ったり、物的損害が想定される内容を示しています。

組立・設置上のご注意

⚠警告

- 当社指定のビデオモニター以外は取り付けないでください。
  モニターが倒れたり、落下して、けがや破損の原因となります。
- 本製品をEIAラックへ固定するときは、適切なネジ・ボルト類を別途準備し、確実に固定してください。
  不適切なネジ・ボルト類を使用したり、確実に固定されていないと、モニターやEIAラックが倒れたり、落下して、けがや破損の原因となります。
- 本製品の組立用に付属している各ネジ・ボルト・ナット類を確実に取り付けてください。
  モニターが倒れたり、落下して、けがや破損の原因となります。
- ぐらついた台の上や傾いた所など不安定場所、振動・衝撃のある所などに設置しないでください。
  モニターが倒れたり、落下して、けがや破損の原因となります。

⚠注意

- 作業スペースは十分に確保してください。けがや破損の原因となります。 ⚠

組み立てに必要な工具類
プラスドライバー（＃２）

構成部品一覧

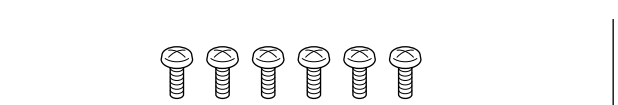

モニター固定用
ネジ×6
（呼び径３ミリのセルフタップスクリュー）

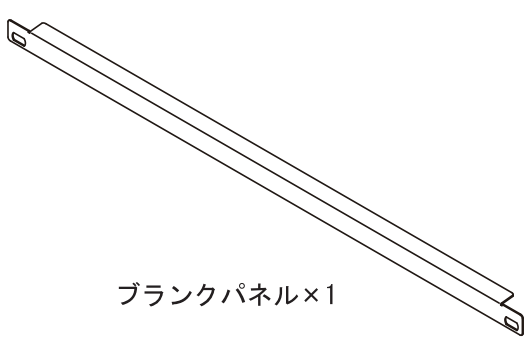

ブランクパネル×1

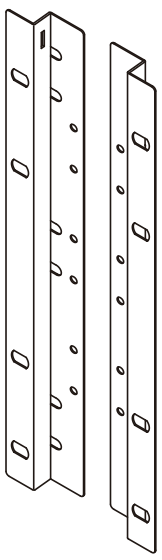

サイドパネル（左）×1
サイドパネル（右）×1

万一部品が不足している場合は、お買い上げの販売店にご連絡ください。

ⓒ 2012 JVC KENWOOD Corporation

●取り付けの前にモニタースタンドを取り外して下さい

⚠注意
- モニターに部品を密着させるときには、隙間に指を入れないでください。
  指をはさんでけがをする原因となることがあります。

1．サイドパネルをモニターの左右に取り付けるモニター固定用ネジで片側３箇所ずつ固定して下さい。

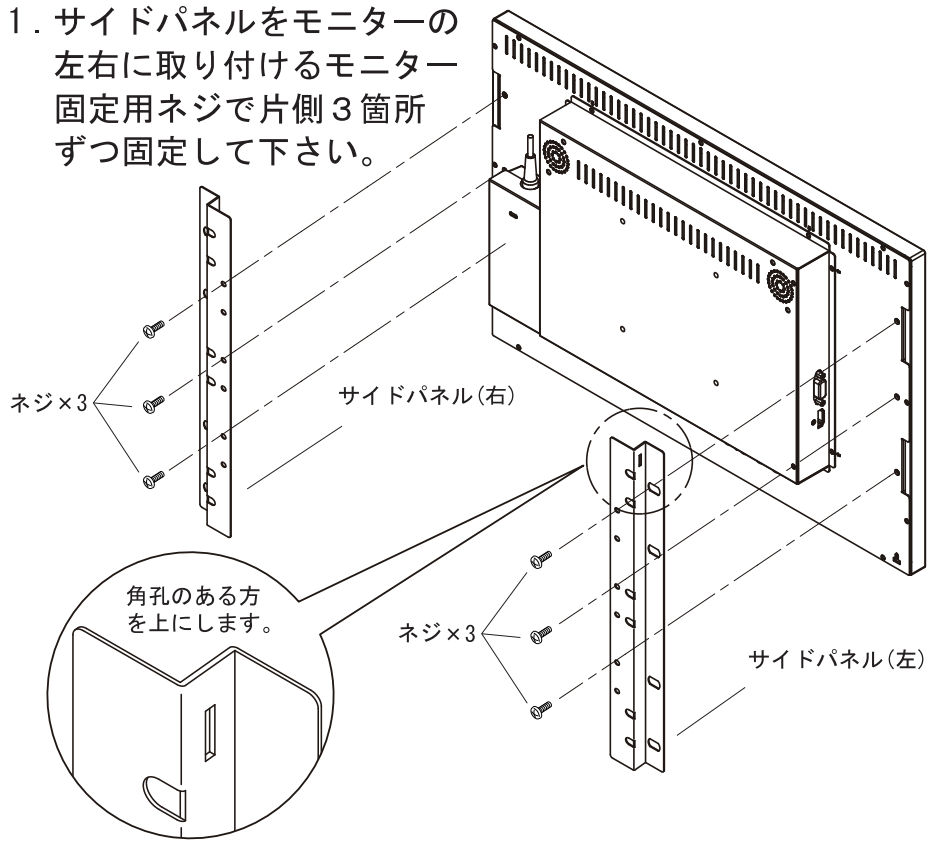

2．モニターとブランクパネルをラックに取り付ける

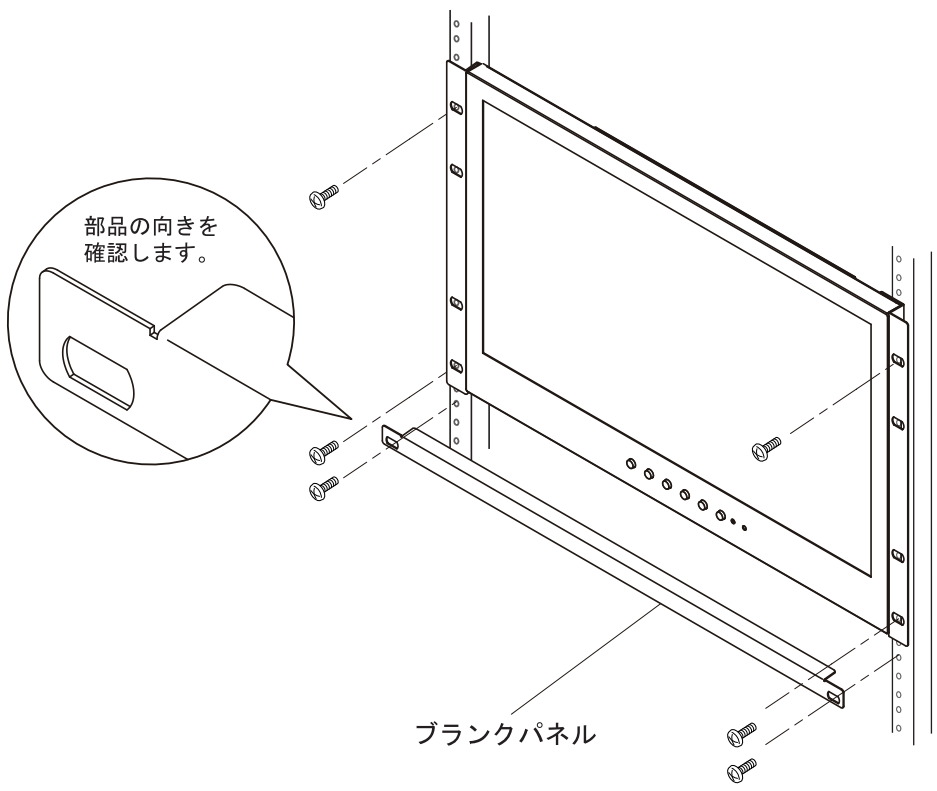

＊EIAラックへ取り付けるネジ類は別にご用意ください。

外形寸法

単位:mm

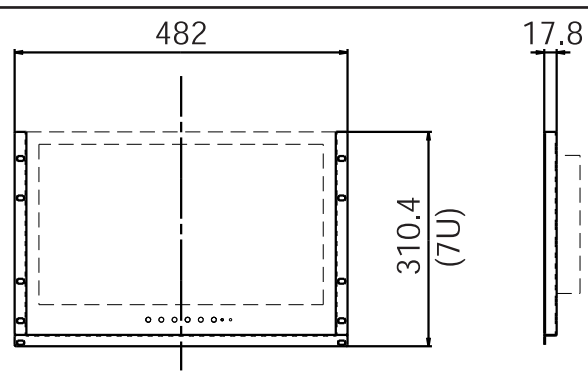

*質量 : 0.4 kg

※本機の仕様及び外観は、改善のため予告なく変更することがあります。

株式会社 JVCケンウッド
〒221-0022 神奈川県横浜市神奈川区守屋町3-12