Victor

取扱説明書

WT-UD83

ワイヤレスチューナーユニット

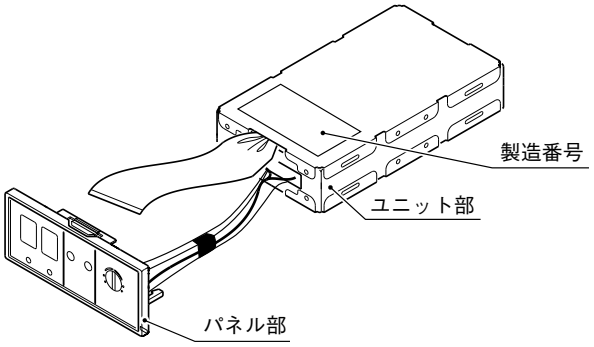

－お買い上げありがとうございます－

ご使用の前にこの「取扱説明書」をよくお読みのうえ、正しくお使いください。
そのあと保証書と一緒に大切に保管し、必要なときお読みください。

製造番号は品質管理上重要なものです。お買上げの際は本機のユニット上面に製造番号が正しく記されているか、またその製造番号と保証書に記載されている製造番号が一致しているかお確かめください。

私たちは環境・資源をたいせつにしています。
エコマーク認定の再生紙（古紙100%）を使用しています。

仕様

※ 本機の仕様および外観は改善のため予告なく変更することがあります。

適合ワイヤレスチューナー	**WT-892-B/H, WT-894-B/H**
受信周波数	806.125MHz～809.750MHz 間の 125kHz ステップ 30 波（RCR STD-15A）のうち 1 波を選択
受信方式	ダイバシティー・ダブルスーパーヘテロダイン方式
受信感度	20dBμV（変調 1kHz, 偏移 ±5kHz, S/N30dB）
S / N	50dB 以上（変調 1kHz, 偏移 ±5kHz, 60dBμV 入力）
周波数特性	50Hz～15kHz 0dB＋3, －6dB（1kHz 基準, デ・エンファシス）
音声出力	－20dBs
電源	DC12V, 170mA
質量	150g
添付物	保証書
外形寸法	
パネル部	78 × 34 × 18 (mm)
ユニット部	60 × 110 × 22 (mm)

ご使用にあたって

- 本機は弊社製ワイヤレスチューナーへの組み込み専用チューナーユニットです。
  単独ではご使用できません。
- 機器への組み込みかたとご使用方法は、組み込む機器の「取扱説明書」に書かれています。

ご注意

静電気による破壊を防止するため次のことを守ってください。

※ 1 静電気は人体や衣類に帯電していますので、作業を始める前に金属物（ラック等）に触れるなどして、必ず静電気を逃がしてください。

※ 2 表示パネル裏の基板や、チューナーユニットのコネクターを直接手で触らないでください。

※この商品を廃棄する場合は、法令や使用する地域の条例に従って適正に処理してください。

保証とアフターサービスについて

- **この商品には保証書を添付しております。**
  保証書はお買い上げ販売店でお渡ししますので、所定事項の記入および記載内容をご確認のうえ大切に保存してください。
- **修理をご依頼されるとき**は、お手数でももう一度本機が組み込まれた機器の取扱説明書をお読みのうえ、つまみの位置やワイヤレスマイクと本機の受信チャンネルをお調べください。
  それでも具合が悪いときは、組み込まれた機器の電源を切り、電源プラグをコンセントから抜いて次のことをお知らせください。
  - ・型名　ワイヤレスチューナーユニット・WT-UD83
  - ・組み込まれている機器の型名
  - ・お名前とおところ
  - ・電話番号
  - ・故障の状態をできるだけ詳しく
- **保証期間はお買い上げの日より 1 年間です。**
  保証書記載内容により、お買い上げ販売店が修理いたします。
  その他詳細は保証書をご覧ください。
- **保証期間経過後の修理について**は、お買い上げ販売店にご相談ください。
  修理によって機能が維持できる場合は、お客様のご要望により、有償にて修理させていただきます。
- そのほかアフターサービスについてご不明な点は、お買い上げの販売店または組み込まれた機器に添付の「ビクターサービス窓口案内」をご覧のうえ、最寄りのビクターサービス窓口にご相談ください。

Victor JVC
日本ビクター株式会社

お客様ご相談センター
〒113-0033 東京都文京区本郷 3-14-7　ビクター本郷ビル電話（03）5684-9311
〒543-0028 大阪市天王寺区小橋町 10-16　大阪ビクタービル電話（06）765-4161
システム事業部
〒192-8620 東京都八王子市石川町 2969-2　電話（0426）60-7243（ダイヤルイン）

SS961336-001