屋外HDネットワークコンビネーションカメラ

定　格

RBSS（優良防犯機器認定制度）
認定番号：25040116-A10482

■ カメラ部

撮像デバイス	1/2.86型 CMOS
有効画素数	235万画素　1944（H）× 1213（V）
撮像面積	水平5.28 mm×垂直2.97 mm
カラー撮像方式	単板 原色 ローリングシャッター方式
走査方式	プログレッシブスキャン
最低被写体照度（ノーマルモード時）	カラー：0.1 lx（F1.6　50 %出力、AGC HIGH　1/60 電子感度アップ×2、マニュアルフォーカス） 白黒：0.05 lx（F1.6　50 %出力　AGC HIGH　1/60 電子感度アップ×2、赤外照明OFF、マニュアルフォーカス）
ホワイトバランス	ATW-WIDE、ATW-NARROW、ATW-FULL、AWC
AGC	有り（OFF、MID、HIGH）
電子シャッター	Auto：最大・最小シャッター速度を設定、 Manual：1/60～1/30000、フリッカレス
電子感度アップ	可能（OFF、×2、×4、×8、×16、×32）
BLC（逆光補正）	有り（ON、OFF）
ワイドダイナミックレンジ	2シャッターWDR
霧除去	有り（OFF、LOW、MID、HIGH）
イメージスタビライザ	有り（ON、OFF）　電子式
カラーレベル	調整可能
ブラックレベル	調整可能
エンハンスレベル	調整可能
3次元ノイズリダクション	有り（OFF、LOW、MID、HIGH）
デイナイト機能	IRカットフィルタ挿抜、 赤外LED照射
赤外照明	照射距離150 m（ZOOM連動：TELE端）
フリップモード	選択可（OFF、メカニカル、デジタル）
プライバシーマスク	24個の矩形領域を設定可能
アラーム入力	2系統、メイク/ブレイク選択
パン／チルト停止入力	1系統、メイク
デイナイト切替入力	1系統、メイク/ブレイク選択
アラーム出力	2系統、オープンドレイン、 許容印可電圧：DC40 V以下、 許容流入電流：300 mA以下
モニター出力	BNC、使用時はエンコーダー3使用不可
音声出力	1系統
音声入力	1系統 プラグインパワーマイク対応
SDカードスロット	有り（microSDHC/microSDXC）
オートリターン	有り
オートパン	有り
オートパトロール	有り（32箇所×3セット）
プリセットポジション数	最大256個

■ レンズ部

焦点距離（倍率）	f=4.3 mm～129 mm（光学30倍）
最大口径比	F1.6（ワイド端）～F4.7（テレ端）
包括角度（水平×垂直16:9時）	65.1°×38.4°（ワイド端） 2.6°×1.5°（テレ端）
親水コーティング	レンズカバーに有り
レンズカバー材質	ガラス、レンズカバー交換可
近赤外ズームトラッキング	対応
フォーカス調整	電動（イージーAF、ワンプッシュAF、マニュアル）
ズーム調整	電動
最小絞り	マニュアルアイリス時：F3相当 オートアイリス時：F8相当
電子ズーム	最大32倍
最至近距離	1.2 m

■ 推奨PC仕様

OS	Windows 10 Pro（64 bit） Windows 8.1（32 bit/64 bit） Windows 7 Professional SP1（32 bit/64 bit）
CPU	Intel Core i5　3.40 GHz以上
メモリー	4 GB以上
ハードディスク容量	512 MB以上の空き容量
ディスプレー	1920×1080ピクセル以上、True Color

■ 回転機構部

駆動方式	ステッピングモータによるベルト駆動
水平回転角度	360°　エンドレス
水平回転速度	1°/s～300°/s
垂直回転角度	－30°～210°（水平方向を0°とする）
垂直回転速度	1°/s～300°/s

■ネットワーク部

インターフェース	RJ-45、10Base-T/100Base-TX （AUTO NEGOTIATION）
通信プロトコル	IPv4、IPv6、HTTP、TCP、UDP、FTP、RTP、RTSP、RTCP、SMTP、DHCP、SNTP、SNMP v1/v2c/v3、ICMP、IGMP、DNS、DDNS、ARP
標準化プロトコル	ONVIF profile S
画像圧縮方式	H.264（Main/High profile）/JPEG
フレームサイズ	1920×1080、1280×960、1280×720、640×480、640×360、320×240
圧縮設定（H.264）	VBR/CBR（ビットレート設定可能128 kbps～12288 kbps）
圧縮設定（JPEG）	VFS（クオリティ設定可能）
フレームレート	最高60 fps（WDR時は30 fps）
音声圧縮方式	G.711 μ-law
音声ファイル	WAVEファイル形式 （リニアPCM、8 kHz、16 bit、モノラル）
配信方式	ユニキャスト/マルチキャスト
ビューワー	Webブラウザ Internet Explorer 11（32 bit）
接続クライアント数	最大10（エンコーダCHあたり最大8）
最大合計配信レート	ビットレート合計が40 Mbps未満
マルチエンコード	異なるフレームサイズや圧縮形式、 ビットレートで同時4本までエンコード可能
動き検出機能	有り（ホームポジションのみ）
妨害検出機能	有り（ホームポジションのみ）
異音検出機能	有り
ネットワーク障害検出機能	有り
Webサーバー機能	有り
FTPクライアント機能	有り
FTPサーバー機能	有り（SDカード記録ファイルダウンロード用）
メール通知機能	有り
DHCPクライアント機能	選択可能（工場出荷時：無効）
SNTPクライアント機能	有り
アクセス保護機能	有り（パスワードによる3段階設定）
SDカード機能	H.264、プリ（7秒）ポスト（60秒）アラーム記録 連続記録（映像：H.264 音声：G.711） Webブラウザによる再生、ダウンロード可能
FTP映像送出機能	JPEG、640×360、毎秒1枚 ポスト（60秒）アラーム記録、連続記録

（2018年 5月 初版）

型番		分類	発行	頁
VN-H678WPR	株式会社 JVCケンウッド・公共産業システム	CCTV	2025年4月	1/2

屋外HDネットワークコンビネーションカメラ

定　　格

RBSS（優良防犯機器認定制度）
認定番号：25040116-A10482

■ 総合部

電源	AC100 V-200 V 50 Hz/60 Hz DC-54 V（IEEE802.3bt 準拠のPoE++）
消費電流／電力	1900 mA/110 W（AC）、940 mA/51 W（PoE++）
周囲温度	－40 ℃～50 ℃（動作、AC電源使用時） －30 ℃～40 ℃（推奨、AC電源使用時） －10 ℃～50 ℃（動作、PoE++使用時） －10 ℃～40 ℃（推奨、PoE++使用時）
湿度	20 %RH～90 %RH（結露なきこと）
ヒーター	内蔵（AC電源使用時動作）
防塵防水性能	IP66準拠（JIS C 0920）
氷結時損傷保護	UL50E（NEMA 4X相当）
許容風速	60 m/s（非破壊、回転機構速度60°/s以下、マニュアル動作推奨）、40 m/s（全動作）
内部時計精度	月差5分以内
外形寸法	幅274 mm×高さ456 mm×奥行318 mm（突起物含まず）
質量	約10.2 kg（本体約7.2 kg、壁面取付ブラケット約3 kg）
筐体材質	アルミ合金
仕上	耐塩塗装
色	本体：ペールグレー（マンセル0.9PB8.5/0.4近似） アクセント：ライトシルバー（マンセル1.5PB8.4/0.3近似）
付属品	取扱説明書(設置編)、テンプレート、保証書、コネクターカバー

※本機器をより正確な時刻で記録するために、時刻サーバー(NTPサーバー)のご使用をおすすめします。

本機は「高調波電流規格 JIS C61000-3-2 適合品」です。

外観寸法図

単位：mm

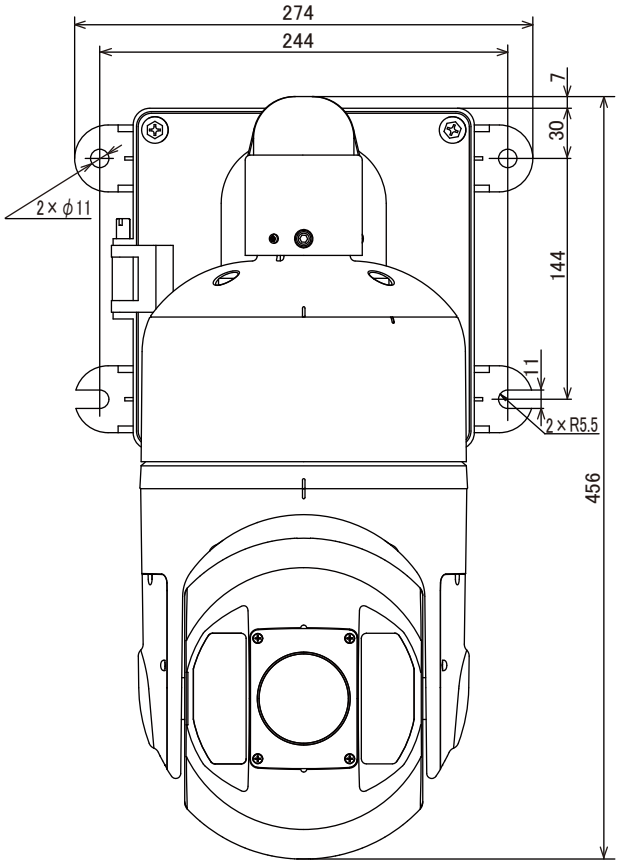

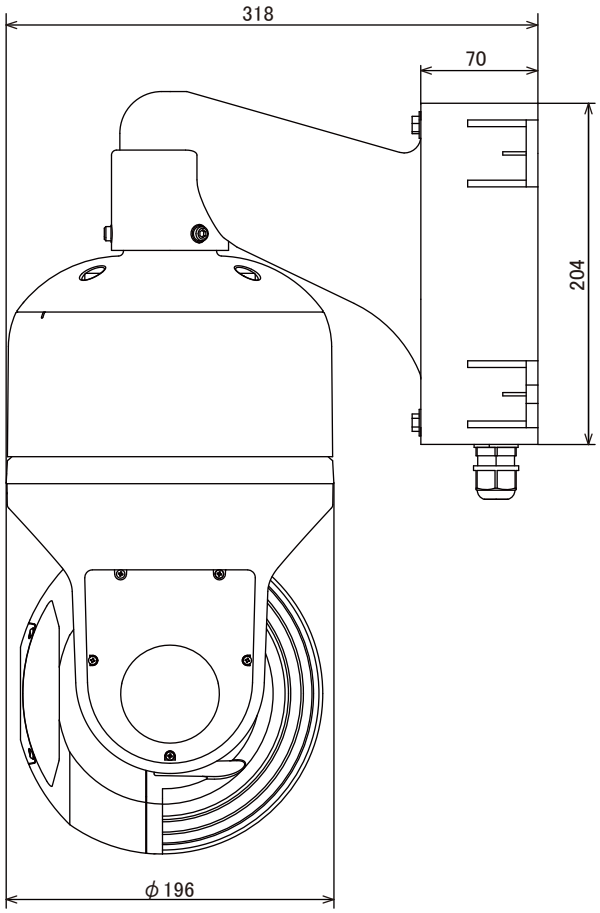

（2018年 5月 初版）

型番		分類	発行	頁
VN-H678WPR	株式会社 JVCケンウッド・公共産業システム	CCTV	2025年4月	2/2

SC00187-005