# センサーカプラー

## 概　　要

本機は、光ワイヤレスマイクシステム用のセンサーカプラーで、4個の受光センサーからの信号を混合してチューナーに送り出します。

## 定　　格

| | | | |
|---|---|---|---|
| 使用環境 | 温度0 ℃～＋40 ℃、湿度 10 %～85 % | 外形寸法 | 62.5 mm×53 mm×24.5 mm |
| インピーダンス | 75 Ω | 質量 | 70 g |
| 挿入損失 | 6.9 dB以下 | 仕上 | ケース:アルミダイカスト、蓋:ステンレス |
| 通過電流容量 | DC 24 V、80 mA以下 | 付属品 | F型プラグ×10、木ねじ×4 |

## 外観寸法図

単位:mm

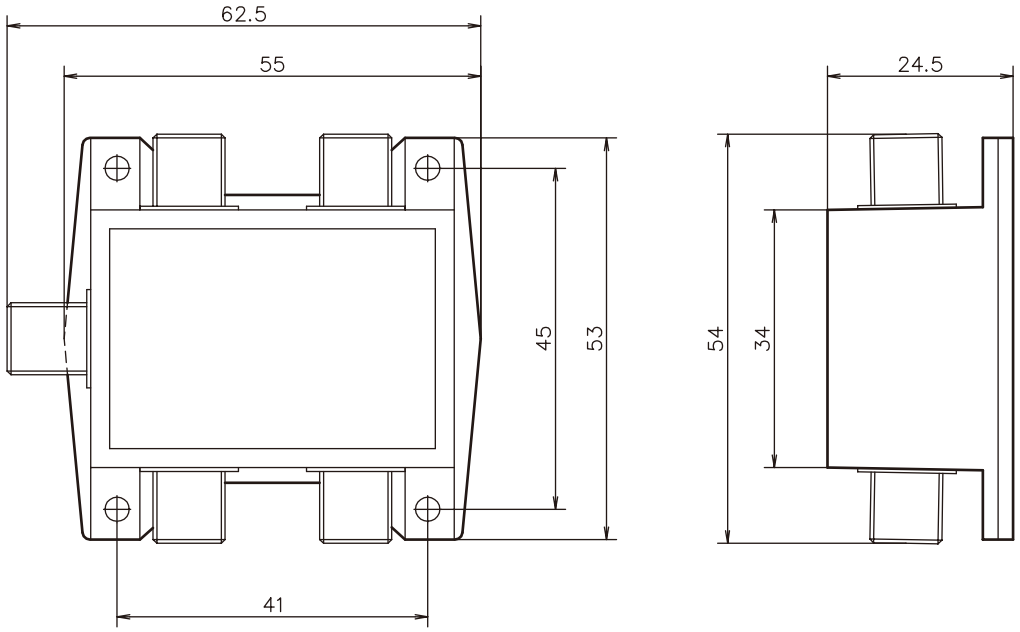


(2000年 7月 初版)

| 型番 | | 分類 | 発行 | 頁 |
|---|---|---|---|---|
| WT-D84 | 株式会社 JVCケンウッド・公共産業システム | プロオーディオ | 2016年6月 | 1/1 |