受光センサー(ドーム型)

概　　要

本機は、光ワイヤレスマイクシステム用のドーム型受光センサーです。

定　　格

使用温度範囲	0 ℃～＋40 ℃
赤外線波長	850 nm
受信周波数	チャンネル3:2.81 MHz チャンネル4:3.16 MHz
出力インピーダンス	100 Ω以下
推奨ケーブル	同軸ケーブル　5C-FB
コネクター	F型コネクター
電源	DC 22 V、20 mA(チューナー本体より供給、出力ケーブル重畳)
外形寸法	φ100 mm×高さ30 mm(突起物含まず)
質量	180 g
仕上	前　　面:黒色半透明成型品 背　　面:グレー色表面処理鋼板 ブラケット:グレー色表面処理鋼板

外観寸法図

単位:mm

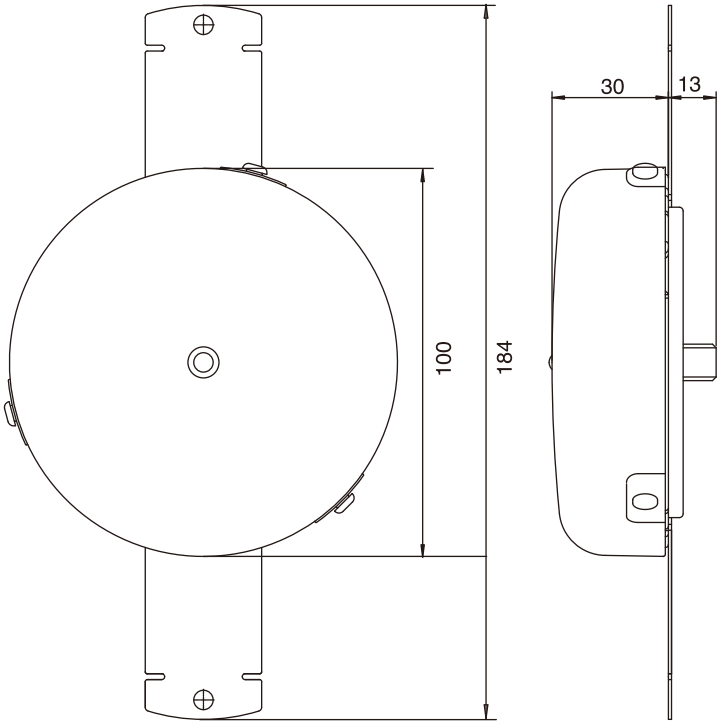

(2009年 1月 初版)

型番		分類	発行	頁
WT-PS53	株式会社 JVCケンウッド・公共産業システム	プロオーディオ	2016年6月	1/1

PA00253-005